"DÜNYAYI TAŞIYORUZ"

"WE CARRY THE WORLD"

2024



DİKMEN

OTOMOTİV SANAYİ ve TİC. LTD. ŞTİ.

www.dikmenotomotiv.com.tr

DÜNDEN BUGÜNE FİRMAMIZ

OUR COMPANY FROM PAST TO PRESENT

1976

Diksan Otomotiv 60 m²'lik küçük bir kaynak atölyesinde kuruldu.

Diksan automotive was established in a small welding shop of 60 m².

1981

Eski Sanayi Sitesindeki üretim alanı genişletilerek Karatay Sanayiye taşınıldı.

Moved to Karatay Industrial District, expanding the production area of Old Industrial Estate.

1991

Üretim grubundaki gelişmeler, 2. OSB'de 3700 m²'lik yeni fabrikaya taşınıldı.

Expanding its product range, moved to new Factory of 3700 m² in 2nd Organized Industrial Zone.

1996

Diksan Otomotiv kurumsal yapılanmada ilk adımını atarak Limited Şirketi oldu.

By taking the first step in institutional structuring, Diksan Automotive became a Limited Company.

1999

Konya 3. Organize sanayi bölgesindeki fabrika sahasının temelleri atıldı.

The foundations of the Factory site in the 3rd Organized Industrial Zone were laid.

2000

3. Organize sanayi bölgesindeki fabrika sahasına taşınıldı.

Moved to the 3rd Organized Industrial Zone.

2003

DİKMEN markasıyla yaprak yaylı makas imalatına başlandı.

Started production of Leaf Spring under the Dikmen brand

2004

Karayolu taşıtları imalatı için TSE 582 sertifikası alındı ve Parabolik makas imalatına başlandı.

TSE 582 certificate was obtained for the manufacture of road vehicles and production of parabolic scissors started.

2006

TS EN ISO 9001:2000 kalite yönetim sistem belgesi alındı ve Arge çalışmalarına hız verildi.

TS EN ISO 9001:2000 Quality Management System certificate was obtained and R&D (Research and Development) works were expedited.

2007

Ürün test ve gelişimleri için laboratuvar kuruldu.

Laboratory was established for product testing and development.

2012

Fırınlı boya kabini alınarak boya kalitesini arttırmak için yatırım yapıldı.

New oven-dying cabin is established in order to increase the quality of paint.

2016

Ürün çeşidi arttırıldı.
IATF 16949:2016 Belgesi alındı.
ISO 14001:2015 Belgesi alındı.

We increased our product range.
We obtained IATF 16949:2016 certificate.
We obtained ISO 14001:2015 certificate

2018

4. Organizedeki 50.000 m²'lik yeni yerimize taşınıldı.
Kapasite arttırımı için yeni makine alındı.
ISO 45001:2018 Belgesi alındı.

Moved to our new Factory of 50.000 m² in the 4th Organized Industrial Zone.
We bought new machines to increase our production capacity. We obtained ISO 45001:2018 certificate

2020

Süspansiyon Körük ve V Kolu imalatına başlandı.

We started manufacture of suspension air springs and V Stay bars.

2023

Ürün çeşidi arttırılarak üretim kapasitesi yükseltildi.

We increased our production capacity by increasing our product range

FİRMAMIZ

Şirketimiz yarım asırı aşan tecrübesi ve dinamik kadrosuyla yurt içi ve yurt dışında otomotiv yan sanayisine hizmet vermektedir. Bugün 50.000 m² açık alan üzerine 35.000 m² kapalı alanda yılda 1.000.000 adet üretim kapasitesiyle 6000'in üzerinde ürün çeşidine sahiptir. Üretim hattımızda Man, Mercedes, Scania, Chrysler, BMC, Daf, Iveco, Magirus, Ford, Isuzu, Mitsubishi, Kia, Tren vagon makasları Treyler ve Ticari araç gruplarının şase aksamları olan yaprak yay (makas), süspansiyon körükleri, V kolları, makas kulakları, makas beşik ve beşik braketleri, makas tablaları, makas bugi kolları, makas pernoları, makas u bağlantıları ve saplamaları imal edilmektedir. Gelişen otomotiv endüstrisini yakından takip eden firmamız ürün yelpazesini sürekli olarak geliştirmektedir.

OUR COMPANY

With its experience of more than half a century and with its dynamic staff, our company serves automotive supply industry to domestic and international markets. In a closed area of 35000 m² on an open area of 50000 m², today our Company has over 6000 product types with a production capacity of 1000000 units per year. In our production line, Man, Mercedes, Scania, Chrysler, BMC, DAF, Iveco, Magirus, Ford, Isuzu, Mitsubishi, Kia, Railway Wagon springs, leaf springs which is the chassis parts of trailers and commercial vehicle groups, air springs, V stay bars, spring brackets, spring cradles and cradle brackets, spring cast lugs, spring torque arms, pins, U-bolts and center bolts are manufactured.
Our company, which closely follows the developing automotive industry, constantly improves its product range.



DİKMEN
OTOMOTİV SANAYİ ve TİC. LTD. ŞTİ.

www.**dikmenotomotiv**.com.tr

WE CARRY
THE WORLD

MİSYONUMUZ

Sektöründe yaşanan gelişmeleri yakından takip eden, satış öncesi ve sonrası güvenilir ve kusursuz hizmetten ödün vermeyen, teknolojik alt yapıyı etkin ve verimli kullanan, yenilikçi düşüncelerimizle alanımızda lider olan,müşterilerinin ve çalışanlarının çalışmaktan gurur ve mutluluk duyduğu bir firma olmaktır.

OUR MISSION

Our aim is to be a company that closely follows the developments in its sector, not compromising from reliable and perfect service before and after sales, using technological infrastructure effectively and efficiently, being a leader in our field with our innovative ideas, to be a company where customers and employees are proud and happy to work.

VİZYONUMUZ

Müşteri odaklılık prensibi üzerine çalışan, sektörünü iyi tanımlayan müşterilerinin beklentilerini bilen ve beklentileri tanımlayıp bunların en üst düzeyde tatminini hedefleyen geçmiş tecrübelerini de bu doğrultuda kullanabilen, alanında lider bir müessese olmaktır.

OUR VISION

Our vision is to be a leading company in its field, working on the principle of customer focus, defining its sector well, knowing, defining and covering expectations of the customers and aiming for their satisfaction at the highest level using our past experiences in this direction.

"DÜNYAYI TAŞIYORUZ"



KALİTE POLİTİKAMIZ
OUR QUALITY POLICY

- Kaliteli ve uzun ömürlü ürün grubuyla müşteri memnuniyetini temel ilke edinen,
- Pazar payını ve rekabet gücünü arttırarak sektöründe lider bir kuruluş olmayı hedefleyen,
- Bir işi ilk seferde doğru olarak yapma gayesiyle teknoloji, yetişmiş iş gücü ve personel eğitimine önem veren,
- Doğanın korunmasına özen gösteren,
- Sürekli gelişme ve başarıyı amaçlayarak kalite yönetim sistemini geliştiren ve Kalite konusunda tüm personelin duyarlı olmasını sağlayan bir firma olmayı taahhüt eder.

- Adopting customer satisfaction as a basic principle with the quality and long-lasting product range,
- Aiming to become leading company in the sector by increasing the market share and competitiveness,
- Giving importance to technology, trained workforce and employee training with the objective of doing a job right at the first time,
- Paying attention to the protection of nature,
- Aiming for continuous development and success, it is committed to being a company that develops the quality management system and ensures that all the staff are sensitive to quality.



DİKMEN
OTOMOTİV SANAYİ ve TİC. LTD. ŞTİ.

www.dikmenotomotiv.com.tr

SERTİFİKALARIMIZ
OUR CERTIFICATE



Kalite ve hizmet anlayışında ödün vermeyen Dikmen Otomotiv, müşteri memnuniyetini her zaman ön planda tutmaktadır. Hedefi son teknolojiyle üretilen yedek parçaları en hızlı şekilde ve uygun maliyetle müşterilerine ulaştırmaktır.

Dikmen Automotive, which does not compromise on quality and on its service approach, always prioritizes customer satisfaction. Our goal is to manufacture the products with the latest technology in the fastest way and deliver them to our customers at an affordable cost.

"DÜNYAYI TAŞIYORUZ"
WE CARRY THE WORLD

TASARIM & PLANLAMA

Dikmen Otomotiv'de üretim, tasarım ile başlamaktadır. Sektörün ihtiyaç ve beklentilerine en iyi çözümleri sunabilmek için ar-ge çalışmalarına büyük önem veren firmamız, bu çalışmalarının neticesinde elde ettiği verileri mühendislerinin tasarımlarıyla şekillendirerek üretime dönüştürmektedir.

Endüstriyel tasarımları tamamlanan ar-ge verileri, üretim planlama departmanında değerlendirilip, sektöre yeni ve alternatif ürünler olarak sunulmaktadır.

DESIGN & PLANNING

In Dikmen Otomotiv, production starts with design. Our company attaches great importance to R&D studies in order to offer the best solutions to the needs and expectations of the sector, and transforms the data obtained as a result of these R&D studies into production by shaping it with the designs of our engineers.

R&D data, whose industrial designs are completed, are evaluated in the production planning department and presented to the sector as new and alternative products.



YILLARDIR DÜŞÜNÜYOR, TASARLIYOR
VE **ÜRETİYORUZ**...

FOR YEARS, WE ARE THINKING, DESIGNING
AND **PRODUCING**...

DİKMEN
OTOMOTİV SANAYİ ve TİC. LTD. ŞTİ.

İÇİNDEKİLER
INDEX

BMC	08-29
CARGO	30-60
DAF	61-63
DODGE	64-77
FIAT	78-81
HYUNDAI	82-85
ISUZU	86-100
IVECO	101-115
KIA	116-118
MAGIRUS	119-126
MAN	127-140
MAZDA	141-142
MERCEDES	143-191
MIKSER/TRUCK MIXER	192-194
MITSUBISHI	195-202
NISSAN	203-205
RENAULT	206-215
SCANIA	216-228
TOYOTA	229-230
VOLKSWAGEN	231-232
VOLVO	233-238
10.9 CİVATA VE SOMUN BOLTS AND NUTS	239-254
DİNGİL KALDIRMA APARATI AXLE LIFTING APPARATUS	255-262
V KOLLARI/V STAY BARS	263-268
SÜSPANSİYON KÖRÜKLERİ AIR SPRINGS	269-342
DORSE PARÇALARI TRAILER PARTS	343-372
ÇAMURLUK AKSAMI FENDER PARTS	373-395

DİKMEN
OTOMOTİV SANAYİ ve TİC. LTD. ŞTİ.

www.dikmenotomotiv.com.tr

YEDEK PARÇA
SPARE PARTS

BMC

DİKMEN
OTOMOTİV SANAYİ ve TİC. LTD. ŞTİ.

130101 11 — BMC

Ürün Adı / Description

TM 30 - KIA ÖN BAĞLANTI
7/16 x 11 cm

TM 30 - KIA FRONT U-BOLT

Referans No / Referance No



Ölçü / Dimension — Form No:

130101 14 7/16x62x140
130101 16 7/16x62x160
130101 18 7/16x62x180

130103 14 — BMC

Ürün Adı / Description

LEVEND - KIA ÖN BAĞLANTI
1/2 x 14 cm

LEVEND - KIA FRONT U-BOLT

Referans No / Referance No



Ölçü / Dimension — Form No:

130103 14 1/2X62x140 mm
130103 16 1/2X62x160 mm
130103 17 1/2X62x180 mm

130105 22 — BMC

Ürün Adı / Description

LEVEND ARKA BAĞLANTI
7/16 x 22 cm

LEVEND REAR U-BOLT

Referans No / Referance No



Ölçü / Dimension — Form No:

130105 22 7/16X92x220 mm
130105 24 7/16X92x240 mm
130105 26 7/16X92x260 mm
130105 28 7/16X92x280 mm

130114 45 — BMC

Ürün Adı / Description

DEV FATİH DİNGİL BAĞLANTI
7/8 x 45 cm

BMC FATIH 214-26 REAR U-BOLT

Referans No / Referance No



Ölçü / Dimension — Form No: 2

130114 45 7/8x92x450 mm
130114 48 7/8x92x480 mm
130114 50 7/8x92x500 mm

130116 21 — BMC

Ürün Adı / Description

PROFESYONEL ÖN BAĞLANTI
M20 x 21 cm

BMC PROFESYONEL 820 / 822 / 827 FRONT U-BOLT

Referans No / Referance No



Ölçü / Dimension — Form No: 0

130116 21 M20x102x210 mm
130116 24 M20x102x240 mm
130116 27 M20x102x270 mm
130116 29 M20x102x290 mm
130116 32 M20x102x320 mm
130116 34 M20x102x340 mm
130116 36 M20x102x360 mm

130104 18 — BMC

Ürün Adı / Description

TM 30 - KIA ARKA BAĞLANTI
7/16 x 18 cm

TM 30 - KIA REAR U-BOLT

Referans No / Referance No



Ölçü / Dimension — Form No:

130104 18 7/16X77x180 mm
130104 20 7/16X77x200 mm
130104 22 7/16X77x220 mm

130106 20 — BMC

Ürün Adı / Description

LEVEND LÜX ARKA BAĞLANTI
1/2 x 20 cm

LEVEND LUX REAR U BOLT

Referans No / Referance No



Ölçü / Dimension — Form No:

130106 20 1/2x92x200 mm
130106 22 1/2x92x220 mm
130106 25 1/2x92x250 mm

130109 50 — BMC

Ürün Adı / Description

YAVUZ FATİH ARKA BAĞLANTI
3/4 x 50 cm

YAVUZ FATIH REAR U-BOLT

Referans No / Referance No

0



Ölçü / Dimension — Form No: 0

130109 50 3/4x77x500 mm
130109 53 3/4x77x530 mm
130109 55 3/4x77x550 mm

Katalogda kullanılan resimler temsilidir. Siparişlerinizde katalogdaki bilgilerden faydalanınız.
All original numbers, marks and forum vehicle manufectures listed in this catalogue are for comparison purposes only.
Siparişlerinizde parça kodu ile birlikte ölçülerinide bildiriniz.
When you are placing your orders, you are kindly requested to inform us dimensions of parts too.

130108 45

BMC

Ürün Adı / Description

YAVUZ FATİH DİNGİL BAĞLANTI
3/4 x 45 cm

YAVUZ FATIH AXLE U-BOLT

Referans No / Reference No



Ölçü / Dimension — Form No:

130108 45 3/4x77x450 mm
130108 48 3/4x77x480 mm

130111 24

BMC

Ürün Adı / Description

DEV FATİH ÖN BAĞLANTI
3/4 x 24 cm

BMC FATIH 214-26 FRONT U-BOLT

Referans No / Reference No



Ölçü / Dimension — Form No: 0

130111 24 3/4x92x240 mm
130111 27 3/4x92x270 mm
130111 29 3/4x92x290 mm
130111 31 3/4x92x310 mm

130113 53

BMC

Ürün Adı / Description

DEV FATİH ARKA BAĞLANTI
3/4 x 53 cm

BMC FATIH 214-26 REAR U-BOLT

Referans No / Reference No



Ölçü / Dimension — Form No: 2

130113 53 3/4X92x530 mm
130113 55 3/4X92x550 mm
130113 57 3/4X92x570 mm

130112 45

BMC

Ürün Adı / Description

DEV FATİH DİNGİL BAĞLANTI
3/4 x 45 cm

BMC FATIH 214-26 AXLE U-BOLT

Referans No / Reference No



Ölçü / Dimension — Form No: 2

130112 45 3/4x92x450 mm
130112 48 3/4x92x480 mm
130112 50 3/4x92x500 mm

130115 53

BMC

Ürün Adı / Description

DEV FATİH ARKA BAĞLANTI
7/8 x 53 cm

BMC FATIH 214-26 REAR U-BOLT

Referans No / Reference No



Ölçü / Dimension — Form No: 2

130115 53 7/8x92x530 mm
130115 55 7/8x92x550 mm
130115 57 7/8x92x570 mm

130116 21

BMC

Ürün Adı / Description

PROFESYONEL ÖN BAĞLANTI
M20 x 21 CM

BMC PROFESYONEL 820 / 822 / 827 FRONT U-BOLT

Referans No / Reference No



Ölçü / Dimension — Form No:

130116 21 M20X102X210 mm
130116 24 M20X102X240 mm
130116 27 M20X102X270 mm
130116 29 M20X102X290 mm
130116 32 M20X102X320 mm
130116 34 M20X102X340 mm
130116 36 M20X102X360 mm

130117 38

BMC

Ürün Adı / Description

PROFESYONEL DİNGİL BAĞLANTI
M20 x 38 cm

BMC PROFESYONEL AXLE U-BOLT

Referans No / Reference No

7K88673



Ölçü / Dimension — Form No: 0

130117 38 M20X102X380 mm
130117 40 M20X102X400 mm
130117 42 M20X102X420 mm
130117 44 M20X102X440 mm

130118 46

BMC

Ürün Adı / Description

PROFESYONEL ARKA BAĞLANTI
M20 x 46 cm

BMC PROFESYONEL 820 / 822 / 827 REAR U-BOLT

Referans No / Reference No



Ölçü / Dimension — Form No: 0

130118 46 M20X102x460 mm
130118 48 M20X102x480 mm
130118 50 M20x102x500 mm
130118 52 M20X102x520 mm
130118 54 M20X102x540 mm
130118 56 M20X102x560 mm

Katalogda kullanılan resimler temsilidir. Siparişlerinizde katalogdaki bilgilerden faydalanınız.
All original numbers, marks and forum vehicle manufectures listed in this catalogue are for comparison purposes only.
Siparişlerinizde parça kodu ile birlikte ölçüleriniide bildiriniz.
When you are placing your orders, you are kindly requested to inform us dimensions of parts too.

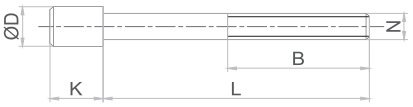

130119 40 — BMC

Ürün Adı / Description

PROFESYONEL DİNGİL BAĞLANTI
7/8 40 cm

BMC PROFESYONEL 820 / 822 / 827 AXLE U-BOLT

Referans No / Referance No



Ölçü / Dimension — Form No: 0

130119 40 7/8x102x400 mm
130119 42 7/8x102x420 mm
130119 44 7/8x102x440 mm

130101 14 — BMC

Ürün Adı / Description

LEVEND - KIA ÖN BAĞLANTI
7/16 x 14 cm

LEVEND - KIA FRONT U-BOLT

Referans No / Referance No



Ölçü / Dimension — Form No:

7/16x62x100

1306007 — BMC

Ürün Adı / Description

DEV FATİH ÖN PERNO *

BMC FATIH 214-26 FRONT PIN

Referans No / Referance No



Ölçü / Dimension — Form No:

25,35X140

1306008 — BMC

Ürün Adı / Description

DEV FATİH ARKA PERNO

BMC FATIH 214-26 REAR PIN

Referans No / Referance No



Ölçü / Dimension — Form No:

31,80X146

1306018 — BMC

Ürün Adı / Description

PROFESYONEL ÖN SOMUNLU PERNO

BMC PROFESYONEL FRONT PIN WITH NUT

Referans No / Referance No



Ölçü / Dimension — Form No:

1306012 — BMC

Ürün Adı / Description

PROFESYONEL ÖN DÜZ PERNO *

BMC PROFESYONEL 820 / 822 / 827 FRONT PIN

Referans No / Referance No

7K87078



Ölçü / Dimension — Form No:

25,35X149

1306013 — BMC

Ürün Adı / Description

PROFESYONEL ARKA DÜZ PERNO

BMC PROFESYONEL 820 / 822 / 827 REAR PIN

Referans No / Referance No

7K88416



Ölçü / Dimension — Form No:

31,80X157

1306027 — BMC

Ürün Adı / Description

PROFESYONEL KIRKAYAK CİVATASI
M24 17 cm

PROFESYONEL FRONT SPRING PIN

Referans No / Referance No



Ölçü / Dimension — Form No:

M24x170

Katalogda kullanılan resimler temsilidir. Siparişlerinizde katalogdaki bilgilerden faydalanınız.
All original numbers, marks and forum vehicle manufectures listed in this catalogue are for comparison purposes only.
Siparişlerinizde parça kodu ile birlikte ölçülerinide bildiriniz.
When you are placing your orders, you are kindly requested to inform us dimensions of parts too.

1306030 — BMC

Ürün Adı / Description

PROFESYONEL TIR / 522 ÖN YİVLİ BURÇLU PERNO UZUN

PROFESYONEL TRUCK 522 FRONT SPRING PIN LONG WITH BUSH

Referans No / Referance No



Ölçü / Dimension — Form No:

46x190

1306020 — BMC

Ürün Adı / Description

PROFESYONEL 518 ÖN YİVLİ BURÇLU PERNO

PROFESYONEL 518 FRONT SPRING PIN WITH BUSH

Referans No / Referance No



Ölçü / Dimension — Form No:

37x160

1306022 — BMC

Ürün Adı / Description

PROF.522 ÖN YİVLİ BURÇLU PERNO KISA

PROFESYONEL 522 FRONT SPRING PIN SHORT WITH BUSH

Referans No / Referance No



Ölçü / Dimension — Form No:

46x180

1306023 — BMC

Ürün Adı / Description

PROFESYONEL 522 ÖN YİVLİ BURÇLU PERNO UZUN

PROFESYONEL 522 FRONT SCREWED WITH BUSH PIN LONG

Referans No / Referance No



Ölçü / Dimension — Form No:

46x190

1306024 — BMC

Ürün Adı / Description

PROFESYONEL 522 ARKA YİVLİ BURÇLU PERNO

PROFESYONEL 522 REAR SPRING PIN WITH BUSH

Referans No / Referance No



Ölçü / Dimension — Form No:

46x190

1306015 — BMC

Ürün Adı / Description

PROFESYONEL ÖN DENGE KOL CİVATASI

PROFESYONEL FRONT STABILITY ARM PIN

Referans No / Referance No



Ölçü / Dimension — Form No:

131604 21 — BMC

Ürün Adı / Description

DEV FATİH INTERCOOL ÖN SAPLAMA 5/8 21,5 cm

BMC FATIH INTERCOOL 214-26 FRONT CENTER BOLT

Referans No / Referance No



Ölçü / Dimension — Form No:

K:34-D:28-L:215-N:5/8

131604 20 — BMC

Ürün Adı / Description

DEV FATİH DİNGİL SAPLAMA 5/8 20 cm

BMC FATIH 214-26 AXLE CENTER BOLT

Referans No / Referance No

K:14,5-D:28-L:200-N:5/8



Ölçü / Dimension — Form No:

131604 25 5/8 x 25 CM
131604 35 5/8 x 35 CM

Katalogda kullanılan resimler temsilidir. Siparişlerinizde katalogdaki bilgilerden faydalanınız.
All original numbers, marks and forum vehicle manufectures listed in this catalogue are for comparison purposes only.
Siparişlerinizde parça kodu ile birlikte ölçüleriniide bildiriniz.
When you are placing your orders, you are kindly requested to inform us dimensions of parts too.

131604 30

BMC

Ürün Adı / Description

DEV FATİH ARKA SAPLAMA 5/8 30 cm

BMC FATIH 214-26 REAR CENTER BOLT

Referans No / Referance No

K:14,5-D:28-L:300-N:5/8



Ölçü / Dimension

Form No:

131606 15

BMC

Ürün Adı / Description

PROFESYONEL ÖN SAPLAMA
5/8 15 cm

BMC PROFESYONEL 820 / 822 / 827
FRONT CENTER BOLT

Referans No / Referance No

K:14,5-D:28-L:150-N:5/8



Ölçü / Dimension

Form No:

131606 17 5/8 x 170 mm
131606 23 5/8 x 230 mm
131606 23 5/8 x 250 mm

1317004

BMC

Ürün Adı / Description

DEV FATİH BEŞİK ŞAPKALI PERNO

BMC FATIH 214-26 CRADLE COLLAR PIN

Referans No / Referance No

K8C2066



Ölçü / Dimension

Form No:

50X176

1317006

BMC

Ürün Adı / Description

PROFESYONEL BEŞİK ŞAPKALI PERNO

BMC PROFESYONEL 820 / 822 / 827
CRADLE COLLAR PIN

Referans No / Referance No

7K87141



Ölçü / Dimension

Form No:

50X189

1313006

BMC

Ürün Adı / Description

DEV FATİH BEŞİK İÇİ BURÇLU
P-KAYNAKLI 12MM

BMC FATIH 214-26 CRADLE IN WITH BUSH
(PART WITH WELDING)

Referans No / Referance No



Ölçü / Dimension

Form No:

1313004

BMC

Ürün Adı / Description

DEV FATİH BEŞİK İÇİ BURÇLU
ORJINAL 12MM

BMC FATIH 214-26 CRADLE IN WITH BUSH
ORIGINAL TYPE

Referans No / Referance No



Ölçü / Dimension

Form No:

1309001

BMC

Ürün Adı / Description

DEV FATİH MAKAS SIFIRI 190X90X10

BMC FATIH 214-26 SPRING WEDGE

Referans No / Referance No



Ölçü / Dimension

Form No:

190X90X10

1308016

BMC

Ürün Adı / Description

DEV FATİH MUAVİN MAKAS
ARA TAKOZ

BMC FATIH 214-26 HELPER SPRING WEDGE

Referans No / Referance No

K5C2133



Ölçü / Dimension

Form No:

90x30x200

Katalogda kullanılan resimler temsilidir. Siparişlerinizde katalogdaki bilgilerden faydalanınız.
All original numbers, marks and forum vehicle manufectures listed in this catalogue are for comparison purposes only.
Siparişlerinizde parça kodu ile birlikte ölçülerinide bildiriniz.
When you are placing your orders, you are kindly requested to inform us dimensions of parts too.

1308004 — BMC

Ürün Adı / Description

LEVEND ARKA KÜPE KISA

LEVENT REAR SHACKLE SHORT

Referans No / Reference No



Ölçü / Dimension — Form No:

1308003 — BMC

Ürün Adı / Description

LEVEND ÖN KÜPE UZUN

LEVENT FRONT SHACKLE LONG

Referans No / Reference No



Ölçü / Dimension — Form No:

1308008 — BMC

Ürün Adı / Description

BMC LEVEND ÖN PARABOLİK MAKAS KÜPESİ

LEVENT BMC 111 FRONT PARABOLIC SPRING SHACKLE

Referans No / Reference No



Ölçü / Dimension — Form No:

MERKEZ 90 mm

1308009 — BMC

Ürün Adı / Description

BMC LEVEND ARKA PARABOLİK MAKAS KÜPESİ

LEVENT BMC 111 REAR PARABOLIC SPRING SHACKLE

Referans No / Reference No



Ölçü / Dimension — Form No:

MERKEZ 110 mm

1308007 — BMC

Ürün Adı / Description

LEVEND MAKAS LASTİK PUL DIŞ

LEVENT SPRING RUBBER WASHER OUTSIDE

Referans No / Reference No



Ölçü / Dimension — Form No:

1308006 — BMC

Ürün Adı / Description

LEVEND MAKAS LASTİK PUL İÇ

LEVENT SPRING RUBBER WASHER INSIDE

Referans No / Reference No



Ölçü / Dimension — Form No:

1308015 — BMC

Ürün Adı / Description

DEV FATİH İNTERCOLL MUAVİN MAKAS KULAĞI

BMC FATIH INTERCOLL 214-26 HELPER SPRING BRACKET

Referans No / Reference No

7K67800



Ölçü / Dimension — Form No:

1308017 — BMC

Ürün Adı / Description

DEV FATİH DENGE KOL SACI ÇEKİ DEMİRİ TİPİ

BMC FATIH 214-26 FRONT STABILITY ARM SHEET PLATE

Referans No / Reference No



Ölçü / Dimension — Form No:

Katalogda kullanılan resimler temsilidir. Siparişlerinizde katalogdaki bilgilerden faydalanınız.
All original numbers, marks and forum vehicle manufectures listed in this catalogue are for comparison purposes only.
Siparişlerinizde parça kodu ile birlikte ölçüleriniide bildiriniz.
When you are placing your orders, you are kindly requested to inform us dimensions of parts too.

1308018 — BMC

Ürün Adı / Description

DEV FATİH ÖN DENGE KOL SACI

BMC FATIH 214-26 FRONT STABILITY ARM SHEET PLATE

Referans No / Referance No



Ölçü / Dimension

60X60

Form No:

1308019 — BMC

Ürün Adı / Description

PROFESYONEL MUAVİN MAKAS ARA TAKOZ

BMC PROFESYONEL 820 / 822 / 827 HELPER SPRING WEDGE

Referans No / Referance No



Ölçü / Dimension

100x30x200

Form No:

1308027 — BMC

Ürün Adı / Description

PROFESYONEL ÖN DENGE KOL SACI

BMC PROFESYONEL 820 /822 / 827 FRONT STABILITY ARM SHEET PLATE

Referans No / Referance No

7K90986



Ölçü / Dimension

68X69

Form No:

1308028 — BMC

Ürün Adı / Description

PROFESYONEL DENGE KOL SACI SEMERLİ

BMC PROFESYONEL 820 /822 / 827 STABILITY ARM SHEET PLATE

Referans No / Referance No

7K200087



Ölçü / Dimension

95X70

Form No:

1308029 — BMC

Ürün Adı / Description

PROFESYONEL DENGE KOL SACI SEMERSİZ

BMC PROFESYONEL 820 /822 / 827 STABILITY ARM SHEET PLATE

Referans No / Referance No

7K85029



Ölçü / Dimension

95X70

Form No:

1308022 — BMC

Ürün Adı / Description

PROFESYONEL DENGE KOL U-DEMİRİ (ŞASE İÇ KULAĞINA BAĞLANAN)

BMC PROFESYONEL 820 / 822 / 827 STABILITY ARM U-IRON

Referans No / Referance No

7K99425



Ölçü / Dimension

Form No:

1308020 — BMC

Ürün Adı / Description

PROFESYONEL DENGE KOL ŞASE İÇ KULAK KISA

BMC PROFESYONEL 820 STABILITY ARM CHASSIS INSIDE BRACKET SHORT

Referans No / Referance No



Ölçü / Dimension

Form No:

1308021 — BMC

Ürün Adı / Description

PROFESYONEL DENGE KOL ŞASE İÇ KULAK UZUN

BMC PROFESYONEL 820 STABILITY ARM CHASSIS INSIDE BRACKET SHORT

Referans No / Referance No



Ölçü / Dimension

Form No:

Katalogda kullanılan resimler temsilidir. Siparişlerinizde katalogdaki bilgilerden faydalanınız.
All original numbers, marks and forum vehicle manufectures listed in this catalogue are for comparison purposes only.
Siparişlerinizde parça kodu ile birlikte ölçülerinide bildiriniz.
When you are placing your orders, you are kindly requested to inform us dimensions of parts too.

BMC

1308002 — BMC

Ürün Adı / Description

TM 30 ARKA KÜPE

TM 30 REAR SHACKLE

Referans No / Referance No



Ölçü / Dimension

Form No:

1308001 — BMC

Ürün Adı / Description

TM 30 ÖN KÜPE

BMC TM 30 FRONT SHACKLE

Referans No / Referance No



Ölçü / Dimension

Form No:

1308024 — BMC

Ürün Adı / Description

PROFESYONEL ÖN DENGE
KOL ASKISI 26 cm

BMC PROFESYONEL 820 / 822 / 827
FRONT STABILITY ARM HANGER

Referans No / Referance No



Ölçü / Dimension

Form No:

1308025 300 mm

1308026 — BMC

Ürün Adı / Description

PROFESYONEL ÖN DENGE
KOL ASKISI 34 cm

BMC PROFESYONEL 820 / 822 / 827
FRONT STABILITY ARM HANGER

Referans No / Referance No



Ölçü / Dimension

Form No:

340 mm

1311003 R — BMC

Ürün Adı / Description

LEVENT ÖN ALT AMÖRTİSÖR TABLASI
(DÖKÜM) SAĞ

LEVENT FRONT BOTTOM SHOCK ABSORBER
CAST LUG (CASTING)

Referans No / Referance No



Ölçü / Dimension

Form No:

1311003 L — BMC

Ürün Adı / Description

LEVENT ÖN ALT AMÖRTİSÖR TABLASI
(DÖKÜM) SOL

LEVENT FRONT BOTTOM SHOCK ABSORBER
CAST LUG (CASTING)

Referans No / Referance No



Ölçü / Dimension

Form No:

1308031 — BMC

Ürün Adı / Description

BMC FATİH (214-26)DENGE KOL SAÇI
"SEMERSİZ"

BMC FATIH (214-26) STABILITY ARM
SHEET PLATE

Referans No / Referance No



Ölçü / Dimension

Form No:

1311002 — BMC

Ürün Adı / Description

BMC LEVEND 3000 ARKA ÖN KULAK

LEVENT BMC 3000 REAR SPRING
FRONT BRACKET

Referans No / Referance No



Ölçü / Dimension

Form No:

Katalogda kullanılan resimler temsilidir. Siparişlerinizde katalogdaki bilgilerden faydalanınız.
All original numbers, marks and forum vehicle manufectures listed in this catalogue are for comparison purposes only.
Siparişlerinizde parça kodu ile birlikte ölçüleriniide bildiriniz.
When you are placing your orders, you are kindly requested to inform us dimensions of parts too.

1311022 — BMC

Ürün Adı / Description

DEV FATİH ÖN KÜPE KISA

BMC FATIH 214-26 FRONT SHACKLE SHORT

Referans No / Referance No

K8C1013



Ölçü / Dimension — Form No:

1311023 — BMC

Ürün Adı / Description

DEV FATİH ÖN KÜPE UZUN

BMC FATIH 214-26 FRONT SHACKLE LONG

Referans No / Referance No

K8C2081



Ölçü / Dimension — Form No:

1311024 — BMC

Ürün Adı / Description

DEV FATİH ÖN MAKAS KULAĞI

BMC FATIH 214-26 FRONT SPRING BRACKET SHORT

Referans No / Referance No

K0C3048



Ölçü / Dimension — Form No:

1311025 — BMC

Ürün Adı / Description

DEV FATİH ÖN MAKAS KULAĞI UZUN

BMC FATIH 214-26 FRONT SPRING BRACKET LONG

Referans No / Referance No

7K99641



Ölçü / Dimension — Form No:

1311030 — BMC

Ürün Adı / Description

DEV FATİH ARKA MAKAS ÖN KULAK

BMC FATIH 214-26 REAR SPRING FRONT BRACKET

Referans No / Referance No

K8C3193



Ölçü / Dimension — Form No:

1311031 — BMC

Ürün Adı / Description

DEV FATİH ARKA MAKAS ARKA KULAK

BMC FATIH 214-26 REAR SPRING REAR BRACKET

Referans No / Referance No

K0C3128



Ölçü / Dimension — Form No:

1311032 — BMC

Ürün Adı / Description

DEV FATİH ARKA ÜST KEP

BMC FATIH 214-26 REAR TOP PLATE SHORT

Referans No / Referance No



Ölçü / Dimension — Form No:

1311035 — BMC

Ürün Adı / Description

DEV FATİH BEŞİK İÇİ (DÖKÜM)

BMC FATIH 214-26 CRADLE IN (CASTING)

Referans No / Referance No



Ölçü / Dimension — Form No:

Katalogda kullanılan resimler temsilidir. Siparişlerinizde katalogdaki bilgilerden faydalanınız.
All original numbers, marks and forum vehicle manufectures listed in this catalogue are for comparison purposes only.
Siparişlerinizde parça kodu ile birlikte ölçülerinide bildiriniz.
When you are placing your orders, you are kindly requested to inform us dimensions of parts too.

1311036 — BMC

Ürün Adı / Description

DEV FATİH BEŞİK İÇİ DÖKÜM
(TAKOZLU BURÇLU)

*BMC FATIH 214-26 CRADLE IN (CASTING)
WITH WEDGE AND BUSH*

Referans No / Referance No



Ölçü / Dimension

Form No:

1311037 — BMC

Ürün Adı / Description

DEV FATİH BEŞİK KULAĞI

BMC FATIH 214-26 CRADLE BRACKET

Referans No / Referance No

K8C2061



Ölçü / Dimension

Form No:

1311028 — BMC

Ürün Adı / Description

DEV FATİH BEŞİK TAKOZU

BMC FATIH 214-26 CRADLE WEDGE

Referans No / Referance No



Ölçü / Dimension

Form No:

1311029 — BMC

Ürün Adı / Description

DEV FATİH KAYICI KULAK TAKOZU

BMC FATIH 214-26 SLIDING BRACKET WEDGE

Referans No / Referance No



Ölçü / Dimension

Form No:

1311040 — BMC

Ürün Adı / Description

DEV FATİH BUGİ KOL TABLASI

BMC FATIH 214-26 BOGIE ARM CAST LUG

Referans No / Referance No

K8C2035



Ölçü / Dimension

Form No:

1311045 — BMC

Ürün Adı / Description

DEV FATİH KAMALI TAKOZ KENARLI

BMC FATIH 214-26 WEDGE

Referans No / Referance No



Ölçü / Dimension

Form No:

1311050 — BMC

Ürün Adı / Description

PROFESYONEL ÖN KULAK

*BMC PROFESYONEL 820 / 822 / 827
FRONT BRACKET*

Referans No / Referance No



Ölçü / Dimension

Form No: 0

1311051 — BMC

Ürün Adı / Description

PROFESYONEL ÖN KULAK
KAÇIK MERKEZ

BMC PROFESYONEL FRONT BRACKET

Referans No / Referance No



Ölçü / Dimension

Form No:

Katalogda kullanılan resimler temsilidir. Siparişlerinizde katalogdaki bilgilerden faydalanınız.
All original numbers, marks and forum vehicle manufectures listed in this catalogue are for comparison purposes only.
Siparişlerinizde parça kodu ile birlikte ölçüleriniide bildiriniz.
When you are placing your orders, you are kindly requested to inform us dimensions of parts too.

1311046 — BMC

Ürün Adı / Description

PROFESYONEL ÖN KÜPE
KISA TIRNAKLI

BMC PROFESYONEL 820 / 822
FRONT SHACKLE SHORT

Referans No / Referance No

7K204730



Ölçü / Dimension — Form No:

1311047 — BMC

Ürün Adı / Description

PROFESYONEL ÖN KÜPE
UZUN TIRNAKLI

BMC PROFESYONEL 820 / 822
FRONT SHACKLE LONG

Referans No / Referance No



Ölçü / Dimension — Form No:

1311048 — BMC

Ürün Adı / Description

PROFESYONEL ÖN KÜPE UZUN
YM TIRNAKSIZ

BMC PROFESYONEL 820 / 822 / 827
FRONT SHACKLE (NEW MODEL) LONG

Referans No / Referance No



Ölçü / Dimension — Form No:

1311049 — BMC

Ürün Adı / Description

PROFESYONEL ÖN BAĞLANTI KEPİ

BMC PROFESYONEL 820 / 822 / 827
FRONT U-BOLT

Referans No / Referance No



Ölçü / Dimension — Form No:

1311057 — BMC

Ürün Adı / Description

PROFESYONEL ARKA BAĞLANTI KEPİ

BMC PROFESYONEL 820 / 822 / 827
REAR U-BOLT PLATE

Referans No / Referance No

7K200227



Ölçü / Dimension — Form No:

1311052 — BMC

Ürün Adı / Description

PROFESYONEL ARKA MAKAS ÖN
KULAK (6 DELİK Y.M.)

BMC PROFESYONEL 820 / 827 REAR
SPRING FRONT BRACKET (NEW MODEL)

Referans No / Referance No



Ölçü / Dimension — Form No:

1311053 — BMC

Ürün Adı / Description

PROFESYONEL ARKA MAKAS ARKA
KULAK (6 DELİK Y.M.)

BMC PROFESYONEL 820 / 827 REAR
SPRING REAR BRACKET (NEW MODEL)

Referans No / Referance No



Ölçü / Dimension — Form No:

1311054 — BMC

Ürün Adı / Description

PROFESYONEL ARKA MAKAS ÖN
KULAK 8 DELİK E.M.

BMC PROFESYONEL 822 REAR
SPRING FRONT BRACKET (OLD MODEL)

Referans No / Referance No



Ölçü / Dimension — Form No:

Katalogda kullanılan resimler temsilidir. Siparişlerinizde katalogdaki bilgilerden faydalanınız.
All original numbers, marks and forum vehicle manufectures listed in this catalogue are for comparison purposes only.
Siparişlerinizde parça kodu ile birlikte ölçülerinide bildiriniz.
When you are placing your orders, you are kindly requested to inform us dimensions of parts too.

1311055 — BMC

Ürün Adı / Description

PROFESYONEL İLAVE DİNGİL
ARKA KULAK 8 DELİK E.M.

BMC PROFESYONEL 822 ADDITONAL AXLE REAR BRACKET (OLD MODEL)

Referans No / Referance No

Ölçü / Dimension

Form No:



1311061 — BMC

Ürün Adı / Description

PROFESYONEL BEŞİK İÇİ DÖKÜM

BMC PROFESYONEL 820 / 822 / 827 CRADLE IN (CASTING)

Referans No / Referance No

7K87294

Ölçü / Dimension

Form No:



1311063 — BMC

Ürün Adı / Description

PROFESYONEL BEŞİK KULAĞI

BMC PROFESYONEL 820 / 822 / 827 CRADLE BRACKET

Referans No / Referance No

7K87169

Ölçü / Dimension

Form No:



1311059 — BMC

Ürün Adı / Description

PROFESYONEL KAMALI TAKOZ

BMC PROFESYONEL 820 / 822 / 827 WEDGE

Referans No / Referance No

Ölçü / Dimension

Form No:



1311058 — BMC

Ürün Adı / Description

PROFESYONEL KULAK TAKOZU

BMC PROFESYONEL 820 / 822 / 827 BRACKET WEDGE

Referans No / Referance No

Ölçü / Dimension

Form No:



1311060 — BMC

Ürün Adı / Description

PROFESYONEL BEŞİK TAKOZU

BMC PROFESYONEL 820 / 822 / 827 CRADLE WEDGE

Referans No / Referance No

7K87431

Ölçü / Dimension

Form No:



1311067 — BMC

Ürün Adı / Description

PROFESYONEL BUGİ KOL TABLASI

BMC PROFESYONEL 820 / 822 / 827 BOGIE ARM CAST LUG

Referans No / Referance No

7K98291

Ölçü / Dimension

Form No:



1311056 — BMC

Ürün Adı / Description

PROFESYONEL DİNGİL ALT TABLA

BMC PROFESYONEL AXLE BOTTOM CAST LUG

Referans No / Referance No

Ölçü / Dimension

Form No:



Katalogda kullanılan resimler temsilidir. Siparişlerinizde katalogdaki bilgilerden faydalanınız.
All original numbers, marks and forum vehicle manufectures listed in this catalogue are for comparison purposes only.
Siparişlerinizde parça kodu ile birlikte ölçüleriniide bildiriniz.
When you are placing your orders, you are kindly requested to inform us dimensions of parts too.

1311066 L

BMC

Ürün Adı / Description

BMC PROFESYONEL 620 / 622 / 820 / 822 / 827 ALT TABLA SOL

BMC PROFESYONEL 620 / 622 / 820 / 822 / 827 BOTTOM CAST LUG (LEFT)

Referans No / Referance No



Ölçü / Dimension

Form No:

1311066 R

BMC

Ürün Adı / Description

BMC PROFESYONEL 620 / 622 / 820 / 822 / 827 ALT TABLA SAĞ

BMC PROFESYONEL 620 / 622 / 820 / 822 / 827 BOTTOM CAST LUG (RIGHT)

Referans No / Referance No



Ölçü / Dimension

Form No:

1311068

BMC

Ürün Adı / Description

PROFESYONEL MUAVİN KULAK

PROFESYONEL 820 / 822 / 827 HELPER SPRING

Referans No / Referance No



Ölçü / Dimension

Form No:

1311079

BMC

Ürün Adı / Description

PROFESYONEL TIR 832- 1142-1144 ÖN KULAK KAÇIK MERK

PROFESYONEL TRUCK 832 / 1142 / 1144 FRONT BRACKET

Referans No / Referance No



Ölçü / Dimension

Form No:

1311080

BMC

Ürün Adı / Description

PROFESYONEL TIR 832- 1142-1144 ÖN KÜPE

PROFESYONEL TRUCK 832- 1142-1144 FRONT SHACKLE

Referans No / Referance No



Ölçü / Dimension

Form No:

1311078

BMC

Ürün Adı / Description

PROFESYONEL TIR 832- 1142-1144 ÖN KULAK

PROFESYONEL TRUCK 832- 1142-1144 FRONT BRACKET

Referans No / Referance No



Ölçü / Dimension

Form No:

1311034

BMC

Ürün Adı / Description

DEV FATİH MUAVİN KULAK

BMC FATIH 214-26 HELPER BRACKET

Referans No / Reference No

K5C3201



Ölçü / Dimension

Form No:

1311093

BMC

Ürün Adı / Description

BMC PROFESYONEL SEPET KULAK

BMC PROFESSIONAL SPRING SEAT

Referans No / Reference No



Ölçü / Dimension

Form No:

Katalogda kullanılan resimler temsilidir. Siparişlerinizde katalogdaki bilgilerden faydalanınız.
All original numbers, marks and forum vehicle manufectures listed in this catalogue are for comparison purposes only.
Siparişlerinizde parça kodu ile birlikte ölçülerinide bildiriniz.
When you are placing your orders, you are kindly requested to inform us dimensions of parts too.

1311069

BMC

Ürün Adı / Description

PROFESYONEL 522 ÖN KÜPE

PROFESYONEL 522 FRONT SHACKLE

Referans No / Referance No



Ölçü / Dimension

Form No:

1311094

BMC

Ürün Adı / Description

FATİH 280 ÖN ASKI KOLU (DÖKÜM)

FATİH 280 FRONT HANGER ARM (CASTING)

Referans No / Referance No



Ölçü / Dimension

Form No:

1311070

BMC

Ürün Adı / Description

PROFESYONEL 522 ÖN x
ÖN KULAK Y.M.

PROFESYONEL 522 FRONT FRONT BRACKET

Referans No / Referance No



Ölçü / Dimension

Form No:

1311071

BMC

Ürün Adı / Description

PROFESYONEL 522 ÖN x ARKA KULAK

PROFESYONEL 522 FRONT REAR BRACKET

Referans No / Referance No



Ölçü / Dimension

Form No:

1311072

BMC

Ürün Adı / Description

PROFESYONEL 522 ARKA x ÖN KULAK

PROFESYONEL 522 REAR FRONT BRACKET

Referans No / Referance No



Ölçü / Dimension

Form No:

1311073

BMC

Ürün Adı / Description

PROFESYONEL 522 ARKA x
ARKA KULAK

PROFESYONEL 522 REAR BRACKET

Referans No / Referance No



Ölçü / Dimension

Form No:

1311074

BMC

Ürün Adı / Description

PROFESYONEL 522 ARKA
KULAK TAKOZU

PROFESYONEL 522 REAR BRACKET WEDGE

Referans No / Referance No



Ölçü / Dimension

Form No:

1311075

BMC

Ürün Adı / Description

PROFESYONEL 522 MUAVİN KULAK

PROFESYONEL HELPER BRACKET

Referans No / Referance No



Ölçü / Dimension

Form No:

Katalogda kullanılan resimler temsilidir. Siparişlerinizde katalogdaki bilgilerden faydalanınız.
All original numbers, marks and forum vehicle manufectures listed in this catalogue are for comparison purposes only.
Siparişlerinizde parça kodu ile birlikte ölçüleriniide bildiriniz.
When you are placing your orders, you are kindly requested to inform us dimensions of parts too.

1311076

BMC

Ürün Adı / Description

PROFESYONEL 935 ÖN KULAK Y.M.

PROFESYONEL SPRING BRACKET

Referans No / Referance No



Ölçü / Dimension

Form No:

1311077

BMC

Ürün Adı / Description

PROFESYONEL 935 ÖN KULAK KAÇIK MERKEZ Y.M.

PROFESYONEL SPRING BRACKET

Referans No / Referance No



Ölçü / Dimension

Form No:

1314003

BMC

Ürün Adı / Description

DEV FATİH BUGİ KOLU AYARLI
45 MERKEZ

BMC FATIH 214-26 BOGIE ARM ADJUSTABLE

Referans No / Referance No

52RS001344



Ölçü / Dimension

Form No:

L=450 mm

1314004

BMC

Ürün Adı / Description

DEV FATİH BUGİ KOLU SABİT
45 MERKEZ

BMC FATIH 214-26 BOGIE ARM MOTIONLESS

Referans No / Referance No



Ölçü / Dimension

Form No:

L=450 mm

1314007

BMC

Ürün Adı / Description

PROFESYONEL BUGİ KOL AYARLI YM

BMC PROFESYONEL BOGIE ARM ADJUSTABLE (NEW MODEL)

Referans No / Referance No



Ölçü / Dimension

Form No:

L=440 mm

1314008

BMC

Ürün Adı / Description

BMC PROFOSYONEL 1142 TIR BUGİ KOLU (SABİT)

BMC PROFESSIONAL TRUCK 1142 BOGIE ARM MOTIONLESS

Referans No / Referance No



Ölçü / Dimension

Form No:

1314006

BMC

Ürün Adı / Description

PROFESYONEL BUGİ KOL AYARLI

BMC PROFESYONEL 620 / 622 / 820 /822 / 827 BOGIE ARM ADJUSTABLE

Referans No / Referance No

7K98306



Ölçü / Dimension

Form No:

L=450 mm

1320001

BMC

Ürün Adı / Description

DEV FATİH ÖN MAKAS BURCU (ORJ)

BMC FATIH 214-26 FRONT SPRING BUSH ORIGINAL TYPE

Referans No / Referance No



Ölçü / Dimension

Form No:

25,35X32X90

Katalogda kullanılan resimler temsilidir. Siparişlerinizde katalogdaki bilgilerden faydalanınız.
All original numbers, marks and forum vehicle manufectures listed in this catalogue are for comparison purposes only.
Siparişlerinizde parça kodu ile birlikte ölçülerinide bildiriniz.
When you are placing your orders, you are kindly requested to inform us dimensions of parts too.

BMC

1320002 — BMC

Ürün Adı / Description

DEV FATİH ARKA MAKAS BURCU (ORJ)

BMC FATIH 214-26 REAR SPRING BUSH ORIGINAL TYPE

Referans No / Referance No

61K315



Ölçü / Dimension — Form No:

32X38X90

1319002 — BMC

Ürün Adı / Description

DEV FATİH BEŞİK BURCU (ORJ)

BMC FATIH 214-26 CRADLE BUSH ORIGINAL TYPE

Referans No / Referance No

K8C2067



Ölçü / Dimension — Form No:

50X62X125

1320003 — BMC

Ürün Adı / Description

PROFESYONEL ÖN MAKAS BURCU (ORJ)

BMC PROFESYONEL 820 / 822 / 827 FRONT SPRING BUSH ORIGINAL TYPE

Referans No / Referance No



Ölçü / Dimension — Form No:

25X32X100

1320004 — BMC

Ürün Adı / Description

PROFESYONEL ARKA MAKAS BURCU (ORJ)

BMC FATIH 214-26 REAR SPRING BUSH ORIGINAL TYPE

Referans No / Referance No

7K87901



Ölçü / Dimension — Form No:

32X38X100

1319003 — BMC

Ürün Adı / Description

PROFESYONEL BEŞİK BURCU (ORJ)

BMC PROFESYONEL 820 / 822 / 827 CRADLE BUSH ORIGINAL TYPE

Referans No / Referance No

7K87432



Ölçü / Dimension — Form No:

50X62X135

1320005 — BMC

Ürün Adı / Description

YAVUZ ÖN BURÇ (ORJ)

YAVUZ FRONT BUSH (ORIGINAL TYPE)

Referans No / Referance No

25,50X31,80X75



Ölçü / Dimension — Form No:

25,50x31,80x75

1327004 — BMC

Ürün Adı / Description

1029 BMC PRB MAKAS TAKOZU

BMC PARABOLIC SPRING WEDGE

Referans No / Referance No

2T14-5586-AB 2T16-5586-AB



Ölçü / Dimension — Form No:

1325010 — BMC

Ürün Adı / Description

BMC-020 PROFESYONEL TIR ÖN MAKAS ARA TAKOZ

BMC PROFESYONEL TRUCK FRONT SPRING WEDGE

Referans No / Referance No



Ölçü / Dimension — Form No:

Katalogda kullanılan resimler temsilidir. Siparişlerinizde katalogdaki bilgilerden faydalanınız.
All original numbers, marks and forum vehicle manufectures listed in this catalogue are for comparison purposes only.
Siparişlerinizde parça kodu ile birlikte ölçüleriniide bildiriniz.
When you are placing your orders, you are kindly requested to inform us dimensions of parts too.

1325001 — BMC

Ürün Adı / Description

BMC-001 TM 25 MAKAS BURCU

BMC TM 25 SPRING BUSH RUBBER

Referans No / Referance No

FMK 5138



Ölçü / Dimension

Form No:

1325003 — BMC

Ürün Adı / Description

BMC-003 TM 30 KALIN
MAKAS BURCU Y.M.

BMC TM 30 NEW MODEL SPRING BUSH

Referans No / Referance No

ADU 3205



Ölçü / Dimension

Form No:

1325005 — BMC

Ürün Adı / Description

BMC-008 LEVEND METAL BURÇ

BMC LEVEND METAL BUSH

Referans No / Referance No



Ölçü / Dimension

Form No:

1325007 — BMC

Ürün Adı / Description

BMC 016 BMC MEGASTAR MAKAS
BURCU

BMC MEGASTAR SPRING BUSH

Referans No / Referance No

51RS700849



Ölçü / Dimension

Form No:

1325011 — BMC

Ürün Adı / Description

BMC-010 BMC MAKAS TAKOZU

BMC SPRING WEDGE

Referans No / Referance No



Ölçü / Dimension

Form No:

d12xD60x6x8

1325009 — BMC

Ürün Adı / Description

BMC-017 BMC LEVEND MAKAS
ARA FİBER

BMC LEVEND SPRING FIBER

Referans No / Referance No



Ölçü / Dimension

Form No:

1326003 — BMC

Ürün Adı / Description

BMC-319 LEVEND MAKAS LASTİĞİ
İNCE YANAK (TEFLON)

BMC LEVEND SPRING RUBBER THIN TYPE

Referans No / Referance No



Ölçü / Dimension

Form No:

1326004 — BMC

Ürün Adı / Description

BMC-302 LEVEND MAKAS LASTİĞİ
KALIN YANAK (TEFLON)

BMC LEVEND SPRING RUBBER THICK TYPE

Referans No / Referance No



Ölçü / Dimension

Form No:

Katalogda kullanılan resimler temsilidir. Siparişlerinizde katalogdaki bilgilerden faydalanınız.
All original numbers, marks and forum vehicle manufectures listed in this catalogue are for comparison purposes only.
Siparişlerinizde parça kodu ile birlikte ölçülerinide bildiriniz.
When you are placing your orders, you are kindly requested to inform us dimensions of parts too.

1326001 — BMC

Ürün Adı / Description

BMC-217 TM30 AMORTİSÖR LASTİĞİ BÜTÜN

BMC TM 30 LEVENT SHOCK ABSORBER RUBBER

Referans No / Referance No



Ölçü / Dimension — Form No:

1326006 — BMC

Ürün Adı / Description

LEVEND DENGE KOL LASTİĞİ

BMC LEVEND STABILIZER ARM RUBBER

Referans No / Referance No



Ölçü / Dimension — Form No:

30x46x60

1326005 — BMC

Ürün Adı / Description

BMC-102 LEVEND MAKAS ARASI FİBERİ KÜÇÜK

BMC LEVEND SPRING FIBER SMALL TYPE

Referans No / Referance No



Ölçü / Dimension — Form No:

1326007 — BMC

Ürün Adı / Description

FATİH AMORTİSÖR LASTİĞİ

BMC YAVUZ FATIH STOCK ABSORBER RUBBER

Referans No / Referance No



Ölçü / Dimension — Form No:

1326008 — BMC

Ürün Adı / Description

BMC-202 DEV FATİH AMORTİSÖR LASTİĞİ

BMC FATIH SHOCK ABSORBER RUBBER

Referans No / Referance No



Ölçü / Dimension — Form No:

1326012 — BMC

Ürün Adı / Description

BMC-203 PROF AMORTİSÖR LASTİĞİ

BMC PROFESYONEL SHOCK ABSORBER RUBBER

Referans No / Referance No



Ölçü / Dimension — Form No:

1326011 — BMC

Ürün Adı / Description

BMC-401 DEV FAT DENGE KOL LASTİĞİ 40x62x80 **

BMC FATIH STABILITY ARM RUBBER

Referans No / Referance No

Ölçü / Dimension — Form No:

40x71x80

1330001 — BMC

Ürün Adı / Description

SDS.008 DEV FAT DENGE KOL LASTİĞİ 40x62x80 **

BMC FATIH STABILITY ARM RUBBER

Referans No / Referance No



Ölçü / Dimension — Form No:

40x71X80

Katalogda kullanılan resimler temsilidir. Siparişlerinizde katalogdaki bilgilerden faydalanınız.
All original numbers, marks and forum vehicle manufectures listed in this catalogue are for comparison purposes only.
Siparişlerinizde parça kodu ile birlikte ölçüleriniide bildiriniz.
When you are placing your orders, you are kindly requested to inform us dimensions of parts too.

1326013 — BMC

Ürün Adı / Description

BMC-402 PROF DENGE KOL LASTİĞİ

BMC PROFESYONEL STABILITY ARM RUBBER

Referans No / Referance No



Ölçü / Dimension — Form No:

50x76x85

1330002 — BMC

Ürün Adı / Description

SDS.003 PROFESYONEL DENGE KOL LASTİĞİ

BMC PROFESYONEL STABILITY ARM RUBBER

Referans No / Referance No



Ölçü / Dimension — Form No:

50x76x85

1326009 — BMC

Ürün Adı / Description

BMC-403 DEV FATİH VİRAJ KOL BURCU KÜÇÜK

BMC FATIH STABILIZER ARM BUSH SMALL TYPE

Referans No / Referance No



Ölçü / Dimension — Form No:

1326010 — BMC

Ürün Adı / Description

BMC-518 DEV FATİH VİRAJ KOL BURCU BÜYÜK

BMC FATIH - PROF. STABILIZER ARM BUSH BIG TYPE

Referans No / Referance No



Ölçü / Dimension — Form No:

1330005 — BMC

Ürün Adı / Description

SDS.003.01 PROFESYONEL YM DENGE KOL LASTİĞİ

BMC PROFESYONEL STABILITY ARM RUBBER (NEW MODEL)

Referans No / Referance No



Ölçü / Dimension — Form No: 0

1330006 — BMC

Ürün Adı / Description

SDS.003.02 PROFESYONEL YM DENGE KOL BURCU ÇEKİCİ

BMC PROFESYONEL STABILITY ARM BUSH (NEW MODEL)

Referans No / Referance No



Ölçü / Dimension — Form No:

1328001 — BMC

Ürün Adı / Description

TM 30 ÖN TAKOZ E-M *

TM 30 FRONT WEDGE (OLD MODEL)

Referans No / Referance No



Ölçü / Dimension — Form No:

1328002 — BMC

Ürün Adı / Description

TM 30 ÖN TAKOZ KAÇIK MERKEZ YM *

TM 30 FRONT WEDGE (NEW MODEL)

Referans No / Referance No



Ölçü / Dimension — Form No:

Katalogda kullanılan resimler temsilidir. Siparişlerinizde katalogdaki bilgilerden faydalanınız.
All original numbers, marks and forum vehicle manufectures listed in this catalogue are for comparison purposes only.
Siparişlerinizde parça kodu ile birlikte ölçülerinide bildiriniz.
When you are placing your orders, you are kindly requested to inform us dimensions of parts too.

DİKMEN
OTOMOTİV SANAYİ ve TİC. LTD. ŞTİ.

1328003 — BMC

Ürün Adı / Description

LEVEND ARKA MAKAS TAKOZU YM *

LEVEND REAR SPRING WEDGE (NEW MODEL)

Referans No / Referance No



Ölçü / Dimension

Form No:

1328004 — BMC

Ürün Adı / Description

DEV FATİH ÖN ÜST KEP TAKOZU *

BMC FATIH 214-26 FRONT TOP PLATE WEDGE

Referans No / Referance No



Ölçü / Dimension

Form No:

1328005 — BMC

Ürün Adı / Description

DEV FATİH ARKA TAKOZ 2 BOĞUMLU CİVATALI

BMC FATIH 214-26 REAR WEDGE WITH SCREW

Referans No / Referance No



Ölçü / Dimension

Form No:

1328007 — BMC

Ürün Adı / Description

PROFESYONEL ÜST KEP MAKAS TAKOZU *

BMC PROFESYONEL 820 / 822 / 827 TOP PLATE SPRING WEDGE

Referans No / Referance No

7K98290 K8C1011



Ölçü / Dimension

Form No:

Katalogda kullanılan resimler temsilidir. Siparişlerinizde katalogdaki bilgilerden faydalanınız.
All original numbers, marks and forum vehicle manufectures listed in this catalogue are for comparison purposes only.
Siparişlerinizde parça kodu ile birlikte ölçüleriniide bildiriniz.
When you are placing your orders, you are kindly requested to inform us dimensions of parts too.

DİKMEN
OTOMOTİV SANAYİ ve TİC. LTD. ŞTİ.

www.dikmenotomotiv.com.tr

YEDEK PARÇA
SPARE PARTS

FORD

DİKMEN
OTOMOTİV SANAYİ ve TİC. LTD. ŞTİ.

500103 85 — CARGO

Ürün Adı / Description

FORD T 15 ARKA BAĞLANTI
9/16 x 8,5 cm

FORD T 15 REAR U BOLT

Referans No / Referance No



Ölçü / Dimension — Form No: 4

500103 85 9/16x62x85 mm
500103 10 9/16x62x100 mm
500103 12 9/16x62x120 mm

500104 14 — CARGO

Ürün Adı / Description

FORD T300-350/ MERC. SPRTR.
ARKA BAĞLANTI 9/16 x 14 cm

FORD T 300 - 350 / MERC. SPRTR.
REAR U BOLT

Referans No / Referance No

0



Ölçü / Dimension — Form No: 2

500104 14 9/16x76x140 mm

500104 16 — CARGO

Ürün Adı / Description

FORD T300-350/ MERC. SPRTR./
LANDRVR ARKA BAĞLANTI
9/16 x 16 cm

FORD T 300 - 350 / MERC. SPRTR./LANDVR
REAR U BOLT

Referans No / Referance No



Ölçü / Dimension — Form No:

500104 16 9/16x76x160 mm
500104 18 9/16X77x180 mm

500105 17 — CARGO

Ürün Adı / Description

FORD CARGO ÖN BAĞLANTI
3/4 x 17 cm

FORD 2520 / 2524 / 2530 / 3230
FRONT U-BOLT

Referans No / Referance No



Ölçü / Dimension — Form No: 4

500105 17 3/4X77x170 mm
500105 19 3/4X77x190 mm
500105 21 3/4X77x210 mm
500105 23 3/4X77x230 mm
500105 25 3/4X77x250 mm

500106 28 — CARGO

Ürün Adı / Description

CARGO DİNGİL BAĞLANTI 3/4 X 28
cm

FORD CARGO 2520 / 2524 / 2530 / 3230
AXLE U-BOLT

Referans No / Referance No

0



Ölçü / Dimension — Form No: 4

500106 28 3/4X77X280 mm
500106 30 3/4X77X300 mm
500106 32 3/4X77X320 mm
500106 34 3/4X77X340 mm
500106 36 3/4X77X360 mm
500106 38 3/4X77X380 mm
500106 40 3/4X77X400 mm

500106 42 — CARGO

Ürün Adı / Description

CARGO ARKA BAĞLANTI 3/4 X
42 CM

FORD CARGO 2520 / 2524 / 2530 / 3230
REAR U-BOLT

Referans No / Referance No

0



Ölçü / Dimension — Form No: 4

500106 42 3/4X77X420 mm
500106 44 3/4X77X440 mm
500106 46 3/4X77X460 mm
500106 48 3/4X77X480 mm
500106 50 3/4X77X500 mm
500106 52 3/4X77X520 mm
500106 54 3/4X77X540 mm

500108 45 — CARGO

Ürün Adı / Description

CARGO 25-36 / 32-35 DİNGİL
DÖVMELİ BAĞLANTI SEMENTELİ

FORD CARGO 35-36 -REAR U BOLT

Referans No / Referance No



Ölçü / Dimension — Form No: 3/7

500108 45 M20x92x450 mm
500108 47 M20x92x470 mm
500108 50 M20x92x500 mm
500108 52 M20x92x520 mm

500111 51 — CARGO

Ürün Adı / Description

CARGO 35-36 / 41-36 ARKA BAĞ.
SEMENTELİ

FORD CARGO 35-36 REAR U BOLT

Referans No / Referance No



Ölçü / Dimension — Form No: 0

500111 51 M27x102X510 mm
500111 53 M27x102X530 mm

Katalogda kullanılan resimler temsilidir. Siparişlerinizde katalogdaki bilgilerden faydalanınız.
All original numbers, marks and forum vehicle manufectures listed in this catalogue are for comparison purposes only.
Siparişlerinizde parça kodu ile birlikte ölçülerinide bildiriniz.
When you are placing your orders, you are kindly requested to inform us dimensions of parts too.

700112 54

CARGO

Ürün Adı / Description

FORD 35-36/41-36 ARKA BAĞLANTI 27MM 540MM

FORD 35-36/41-36 REAR U-BOLT

Referans No / Referance No



Ölçü / Dimension — Form No: 0

M27X102X540 mm

500204 42

CARGO

Ürün Adı / Description

CARGO 41-42 K.AYAK ARKA BAĞ. SEMENTELİ M27 42cm

FORD CARGO 41-42 REAR U-BOLT

Referans No / Referance No



Ölçü / Dimension — Form No: 0

M27x420 MM

500202 68

CARGO

Ürün Adı / Description

CARGO 25-36 D ARKA BAĞ. DÖĞ. SEMENTELİ 7/8 X 68 CM

FORD CARGO 25-36 REAR U-BOLT

Referans No / Referance No



Ölçü / Dimension — Form No: 3/7

7/8X92X680 mm

500114 18

CARGO

Ürün Adı / Description

FORD RANGER ARKA BAĞLANTI 9/16 18 CM

FORD RANGER REAR U-BOLT

Referans No / Referance No



Ölçü / Dimension — Form No: 2

9/16X92X180 mm

500106 34

CARGO

Ürün Adı / Description

FORD CARGO DİNGİL BAĞLANTI 3/4 x 34 cm

FORD CARGO AXLE U-BOLT

Referans No / Referance No



Ölçü / Dimension — Form No:

500108 52

CARGO

Ürün Adı / Description

CARGO 2536/3235 DİNGİL DÖVMELİ BAĞLANTI

FORD CARGO 3536 D AXLE U-BOLT

Referans No / Referance No



Ölçü / Dimension — Form No:

M20x92x520 mm

5005010

CARGO

Ürün Adı / Description

CARGO 41-42 ÖN 4.KAT KELEPÇESİ

FORD CARGO 41 42 FRONT SPRING CLAMP

Referans No / Referance No



Ölçü / Dimension — Form No:

5005013

CARGO

Ürün Adı / Description

KARGO 41 42 4 KAT KELEPÇE DÜZ

FORD CARGO 41 42 SPRING CLAMP STRAIGHT

Referans No / Referance No



Ölçü / Dimension — Form No:

Katalogda kullanılan resimler temsilidir. Siparişlerinizde katalogdaki bilgilerden faydalanınız.
All original numbers, marks and forum vehicle manufectures listed in this catalogue are for comparison purposes only.
Siparişlerinizde parça kodu ile birlikte ölçüleriniide bildiriniz.
When you are placing your orders, you are kindly requested to inform us dimensions of parts too.

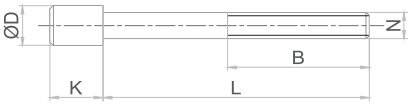

5006022 — CARGO

Ürün Adı / Description

FORD 35-36/41-36 SEPET KULAK PİMİ

FORD 35-36/41-36 SPRING SEAT PIN

Referans No / Referance No



Ölçü / Dimension

Form No:

5006003 — CARGO

Ürün Adı / Description

FORD CARGO ÖN SOMUNLU PERNO

FORD 2517 /2520 FRONT PIN WITH NUT

Referans No / Referance No



Ölçü / Dimension

25,25X134

Form No:

5006017 — CARGO

Ürün Adı / Description

CARGO 25-24 ÖN SOMUNLU PERNO 15,5 cm

FORD CARGO 2524 FRONT PIN WITH NUT

Referans No / Referance No



Ölçü / Dimension

25,25X144

Form No:

5006004 — CARGO

Ürün Adı / Description

FORD CARGO ARKA DÜZ PERNO

FORD CARGO 2520 / 2524 / 3230 REAR PIN

Referans No / Referance No



Ölçü / Dimension

31,65X132

Form No:

5006019 — CARGO

Ürün Adı / Description

FORD 35-36/41-36 YATAK KEÇESİ

FORD 35-36/41-36 SADDLE SEAL

Referans No / Referance No



Ölçü / Dimension

Form No:

5006021 — CARGO

Ürün Adı / Description

FORD 35-36/41-36 YATAK MİL KAPAĞI

FORD 35-36/41-36 CONSOLE BRACKET PIN CAP

Referans No / Referance No



Ölçü / Dimension

Form No:

5006023 — CARGO

Ürün Adı / Description

FORD 41-42 YATAK MİL KAPAĞI

FORD 41-42 CONSOLE BRACKET PIN CAP

Referans No / Referance No

EC46-5B836-AA



Ölçü / Dimension

Form No:

5006045 — CARGO

Ürün Adı / Description

CARGO 41-36 ÇİFTÇEKER BAĞLANTI PULU

CARGO 41-36 DOUBLE WHELL U-BOLT WASHER

Referans No / Referance No



Ölçü / Dimension

32x55x12 mm

Form No:

Katalogda kullanılan resimler temsilidir. Siparişlerinizde katalogdaki bilgilerden faydalanınız.
All original numbers, marks and forum vehicle manufectures listed in this catalogue are for comparison purposes only.
Siparişlerinizde parça kodu ile birlikte ölçülerinide bildiriniz.
When you are placing your orders, you are kindly requested to inform us dimensions of parts too.

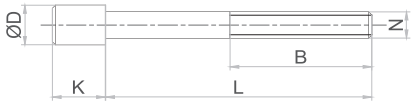

DİKMEN
OTOMOTİV SANAYİ ve TİC. LTD. ŞTİ.

5006024 — CARGO

Ürün Adı / Description

FORD 35-36 / 41-36 MAKAS YATAK KEÇE TAKIMI

FORD 35-36 / 41-36 SPRING SDDLE REPAIR KIT

Referans No / Referance No



Ölçü / Dimension — Form No:

5017010 — CARGO

Ürün Adı / Description

CARGO 25-36 BEŞİK ŞAPKALI PERNO 49 x 177

FORD CARGO 25-36 CRADLE COLLAR PIN

Referans No / Referance No



Ölçü / Dimension — Form No:

49X177

5017003 — CARGO

Ürün Adı / Description

CARGO BEŞİK ŞAPKALI PERNO 49 x 158 Y.M.

FORD CARGO 2520 / 2524 / 2621 / 3230 / 2530 CRADLE COLLAR PIN

Referans No / Referance No



Ölçü / Dimension — Form No:

5017006 49X155 mm 5017003 49X158 mm

5017007 — CARGO

Ürün Adı / Description

CARGO BEŞİK ŞAPKALI PERNO 49 x 165 Y.M.

FORD CARGO CRADLE COLLAR PIN

Referans No / Referance No



Ölçü / Dimension — Form No:

49X165

2904023 — CARGO

Ürün Adı / Description

CARGO BEŞİK MİLİ PULU

FORD 2517 / 2520 / 2524 / 3230 CRADLE SHAFT WASHER

Referans No / Referance No



Ölçü / Dimension — Form No:

25,5x70x12

2904020 — CARGO

Ürün Adı / Description

ŞASE ARA MİLİ 7/8 X 95 cm

CHASSIS SHAFT

Referans No / Referance No



Ölçü / Dimension — Form No:

7/8X950 mm

2904021 — CARGO

Ürün Adı / Description

CARGO BEŞİK MİLİ M24 X 127 CM

FORD 2520 / 2524 / 2530 / 3230 CRADLE SHAFT

Referans No / Referance No



Ölçü / Dimension — Form No:

M24X2X1270 mm

501602 20 — CARGO

Ürün Adı / Description

CARGO ÖN SAPLAMA M12 20 cm ORJİNAL

FORD CARGO 2517 / 2520 / 2621 FRONT BOLT (ORIGINAL)

Referans No / Referance No

K:22-D:17,9-L:200-N:M12



Ölçü / Dimension — Form No:

M12X200

Katalogda kullanılan resimler temsilidir. Siparişlerinizde katalogdaki bilgilerden faydalanınız.
All original numbers, marks and forum vehicle manufectures listed in this catalogue are for comparison purposes only.
Siparişlerinizde parça kodu ile birlikte ölçüleriniide bildiriniz.
When you are placing your orders, you are kindly requested to inform us dimensions of parts too.

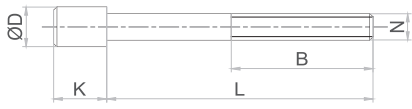

CARGO

501605 20 — CARGO

Ürün Adı / Description

CARGO ÖN SAPLAMA M12 20 cm

FORD CARGO 2517 / 2520 / 2621 FRONT BOLT

Referans No / Referance No



Ölçü / Dimension — Form No:

K:11-D:17,6-L:200-N:M12

501605 25 — CARGO

Ürün Adı / Description

CARGO ARKA SAPLAMA M12 25 cm

FORD CARGO 2517 / 2520 / 2621 REAR BOLT

Referans No / Referance No



Ölçü / Dimension — Form No:

K:11-D:17,6-L:250-N:M12

501605 30 — CARGO

Ürün Adı / Description

CARGO ARKA SAPLAMA M12 X 30cm

FORD 2517 / 2520 / 2621 REAR BOLT

Referans No / Referance No



Ölçü / Dimension — Form No:

k:11-D:17,6-L:300-N:M12

501606 25 — CARGO

Ürün Adı / Description

CARGO 26-21 ARKA SAPLAMA
5/8 25 cm

FORD CARGO 2621 REAR BOLT

Referans No / Referance No



Ölçü / Dimension — Form No:

501606 25 K:10-D:21-L:250-N:5/8
501606 30 K:10-D:21-L:300-N:5/8

501606 31 — CARGO

Ürün Adı / Description

CARGO 26-21 ARKA SAPLAMA
5/8 30 cm Uzun Kafa

FORD CARGO 2621 REAR BOLT

Referans No / Referance No



Ölçü / Dimension — Form No:

K:17-D:19-L:300-N:5/8

501606 20 — CARGO

Ürün Adı / Description

CARGO 32-30 ARKA SAPLAMA
5/8 20 cm

FORD CARGO 3230 REAR BOLT

Referans No / Referance No



Ölçü / Dimension — Form No:

K:10-D:21-L:200-N:5/8

501607 16 — CARGO

Ürün Adı / Description

CARGO 32-35 ÖN SAPL. 5/8 16 cm
Uzun Kafa

FORD CARGO 32-35 FRONT BOLT (LONG HEAD)

Referans No / Referance No



Ölçü / Dimension — Form No:

K:50-D:24,5-L:160-N:5/8

501607 23 — CARGO

Ürün Adı / Description

CARGO 32-35 C ARKA SAPLAMA
5/8 X 23 CM

FORD CARGO 32-35 REAR BOLT

Referans No / Referance No



Ölçü / Dimension — Form No:

M16X160 MM

Katalogda kullanılan resimler temsilidir. Siparişlerinizde katalogdaki bilgilerden faydalanınız.
All original numbers, marks and forum vehicle manufectures listed in this catalogue are for comparison purposes only.
Siparişlerinizde parça kodu ile birlikte ölçülerinide bildiriniz.
When you are placing your orders, you are kindly requested to inform us dimensions of parts too.

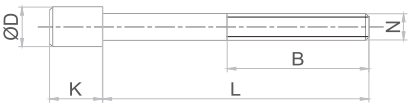

DİKMEN
OTOMOTİV SANAYİ ve TİC. LTD. ŞTİ.

501608 19 — CARGO

Ürün Adı / Description

CARGO 35-36 ÖN SAPLAMA 5/8 19 cm

FORD CARGO 35-36 FRONT BOLT

Referans No / Referance No



Ölçü / Dimension — Form No:

K:30-D:24-L:190-N:5/8

501608 25 — CARGO

Ürün Adı / Description

CARGO 35-30 / 35-36 ÖN SAPLAMA 5/8 25 cm

FORD CARGO 35-30/35-36 FRONT BOLT

Referans No / Referance No



Ölçü / Dimension — Form No:

K:30-D:24-L:250-N:5/8

501608 36 — CARGO

Ürün Adı / Description

CARGO 35-36 ARKA SAPLAMA 5/8 x 36 cm

FORD CARGO 35-36 REAR BOLT

Referans No / Referance No



Ölçü / Dimension — Form No:

501608 36 K:10-D:20-L:360-N:5/8
501608 40 K:10-D:20-L:400-N:5/8

501611 36 — CARGO

Ürün Adı / Description

CARGO 35-36 / 41-36 ARKA SAPLAMA M18 36 CM

FORD CARGO 35-36 / 41-36 REAR BOLT

Referans No / Referance No



Ölçü / Dimension — Form No:

501611 36 K:16,5-D:28-L:360-N:M18
501611 38 K:16,5-D:28-L:380-N:M18
501611 40 K:16,5-D:28-L:400-N:M18

501610 15 — CARGO

Ürün Adı / Description

CARGO 41-42 2.DİNGİL ÖN SAPLAMA 5/8 15,5 cm

CARGO 41-42 SECOND AXLE FRONT BOLT

Referans No / Referance No



Ölçü / Dimension — Form No:

K:30-D:24-L:155-N:5/8

501605 16 — CARGO

Ürün Adı / Description

CARGO DİNGİL SAPLAMA M12 16 cm BEYAZ

FORD CARGO 2517 / 2520 / 2621 AXLE BOLT

Referans No / Referance No



Ölçü / Dimension — Form No:

K:11-D:17,6-L:160-N:M12

501608 38 — CARGO

Ürün Adı / Description

CARGO 35-30 / 35-36 ARKA SAPLAMA 5/8 38 cm

FORD CARGO 35-30/35-36 REAR BOLT

Referans No / Referance No



Ölçü / Dimension — Form No:

K:10-D:20-L:380-N:5/8

501610 17 — CARGO

Ürün Adı / Description

CARGO 41-42 1.DİNGİL ÖN SAPLAMA 5/8 17,5 cm

FORD CARGO 41-42 FIRST AXLE FRONT BOLT

Referans No / Referance No



Ölçü / Dimension — Form No:

K:30-D:24-L:175-N:5/8

Katalogda kullanılan resimler temsilidir. Siparişlerinizde katalogdaki bilgilerden faydalanınız.
All original numbers, marks and forum vehicle manufectures listed in this catalogue are for comparison purposes only.
Siparişlerinizde parça kodu ile birlikte ölçüleriniide bildiriniz.
When you are placing your orders, you are kindly requested to inform us dimensions of parts too.

5008003 — CARGO

Ürün Adı / Description
FORD 900 ÖN KÜPE DİZEL

FORD 2524 FRONT SHACKLE DIESEL

Referans No / Referance No



Ölçü / Dimension

Form No:

5008004 — CARGO

Ürün Adı / Description
FORD 900 ARKA KÜPE DİZEL

FORD 900 REAR SHACKLE DIESEL

Referans No / Referance No



Ölçü / Dimension

Form No:

5008005 — CARGO

Ürün Adı / Description
FORD 900 AMÖRTİSÖR AYAĞI

FORD 900 SHOCK ABSORBER LANDING

Referans No / Referance No



Ölçü / Dimension

Form No:

5008010 — CARGO

Ürün Adı / Description
FORD T 15 ARKA KÜPE

FORD T 15 REAR SHACKLE

Referans No / Referance No



Ölçü / Dimension

Form No:

5008012 — CARGO

Ürün Adı / Description
FORD T 15 ALT TABLA

FORD T 15 BOTTOM CAST LUG

Referans No / Referance No



Ölçü / Dimension

Form No:

5008007 — CARGO

Ürün Adı / Description
FORD 900 DİNGİL ALT TABLA YUVARLAK

FORD 900 AXLE BOTTOM CAST LUG

Referans No / Referance No



Ölçü / Dimension

Form No:

5008011 — CARGO

Ürün Adı / Description
FORD T 15 ARKA ÜST KEP

FORD T 15 REAR TOP PLATE

Referans No / Referance No



Ölçü / Dimension

Form No:

60x140x10

5008013 — CARGO

Ürün Adı / Description
FORD T 190 ARKA KÜPE

FORD T 190 REAR SHACKLE

Referans No / Referance No



Ölçü / Dimension

Form No:

Katalogda kullanılan resimler temsilidir. Siparişlerinizde katalogdaki bilgilerden faydalanınız.
All original numbers, marks and forum vehicle manufectures listed in this catalogue are for comparison purposes only.
Siparişlerinizde parça kodu ile birlikte ölçülerinide bildiriniz.
When you are placing your orders, you are kindly requested to inform us dimensions of parts too.

5008014 — CARGO

Ürün Adı / Description

FORD T 120-350 ARKA KÜPE BURÇLU (6'LI BURÇLU)

FORD T 120-350 REAR SHACKLE WITH BUSH

Referans No / Referance No



Ölçü / Dimension

Form No:

5008015 — CARGO

Ürün Adı / Description

FORD T 120-430 ARKA KÜPE YM (7,5'LU) BURÇLU

FORD T 120-430 REAR SHACKLE WITH BUSH (NEW MODEL)

Referans No / Referance No



Ölçü / Dimension

Form No:

5008040 — CARGO

Ürün Adı / Description

FORD TRANSİT CUSTOM ARKA KÜPE

FORD TR 2014 REAR SHACKLE

Referans No / Referance No



Ölçü / Dimension

Form No:

5008022 — CARGO

Ürün Adı / Description

CARGO 25-20 ÖN ÜST KEP (LASTİK TAK.)

FORD 2517 / 2520 / 2524 / 2621 / 3230 FRONT TOP PLATE

Referans No / Referance No



Ölçü / Dimension

Form No:

5008023 — CARGO

Ürün Adı / Description

CARGO 2530 - 3230 MUAVİN KULAK

FORD 2524 / 2530 / 2621 / 3230 HELPER BRACKET

Referans No / Referance No



Ölçü / Dimension

Form No:

5008021 — CARGO

Ürün Adı / Description

CARGO BUGİ KOLU U DEMİRİ

FORD 2517 / 2520 BOGIE ARM U BAR

Referans No / Referance No



Ölçü / Dimension

Form No:

5008019 — CARGO

Ürün Adı / Description

FORD CARGO ARKA MAKAS BAĞLANTI KEPİ

FORD CARGO REAR SPRING CLAMPING PLATE

Referans No / Referance No



Ölçü / Dimension

Form No:

75x180x12

5008020 R — CARGO

Ürün Adı / Description

FORD 2517 / 2520 ÖN ALT AMÖRTİSÖR KULAĞI SAĞ

FORD 2517 / 2520 FRONT BOTTOM SHOCK ABSORBER BRACKET (RIGHT)

Referans No / Referance No



Ölçü / Dimension

Form No:

Katalogda kullanılan resimler temsilidir. Siparişlerinizde katalogdaki bilgilerden faydalanınız.
All original numbers, marks and forum vehicle manufectures listed in this catalogue are for comparison purposes only.
Siparişlerinizde parça kodu ile birlikte ölçüleriniide bildiriniz.
When you are placing your orders, you are kindly requested to inform us dimensions of parts too.

5008020 L — CARGO

Ürün Adı / Description

FORD 2517 / 2520 ÖN ALT AMÖRTİSÖR KULAĞI SOL

FORD 2517 / 2520 FRONT BOTTOM SHOCK ABSORBER BRACKET (LEFT)

Referans No / Referance No



Ölçü / Dimension

Form No:

5008018 — CARGO

Ürün Adı / Description

FORD CARGO / AS 600 MUAVİN MAKAS ARA TAKOZU

FORD CARGO HELPER SPRING WEDGE

Referans No / Referance No



Ölçü / Dimension

75x25x160

Form No:

5008045 — CARGO

Ürün Adı / Description

FORD 41-42 ÖN KÜPE LAMA

FORD 41-42 FRONT SHACKLE PLATE

Referans No / Referance No

BC46-5468-AA



Ölçü / Dimension

Form No:

5011085 — CARGO

Ürün Adı / Description

CARGO 41-42 1.VE 2. DİNGİL ÖN ÜST KEP

FORD 41-42 FRONT TOP PLATE

Referans No / Referance No

GC46-5458-AA



Ölçü / Dimension

Form No:

5008047 — CARGO

Ürün Adı / Description

FORD 3536-4136 BRAKET ARA ŞASE

FORD 18-38/35-36/41-36 BRACKET CHASSIS

Referans No / Referance No

9C46 5020 BB



Ölçü / Dimension

Form No:

5008024 — CARGO

Ürün Adı / Description

FORD CARGO 32-35 C MUAVİN KULAK

FORD CARGO 32-35 HELPER BRACKET

Referans No / Referance No



Ölçü / Dimension

Form No:

5008046 — CARGO

Ürün Adı / Description

FORD 41-42 ŞASE BAĞLANTI BEŞİK YAN SACI

FORD 41-42 CONSOLE BRACKET CONNECTING SHEET

Referans No / Referance No

CC46-5B822-AA



Ölçü / Dimension

Form No:

5008044 — CARGO

Ürün Adı / Description

CARGO 41-42 ARKA MAKAS TAKOZ KEPİ

FORD CARGO 41-42 REAR SPRING WEDGE PLATE

Referans No / Referance No



Ölçü / Dimension

Form No:

Katalogda kullanılan resimler temsilidir. Siparişlerinizde katalogdaki bilgilerden faydalanınız.
All original numbers, marks and forum vehicle manufectures listed in this catalogue are for comparison purposes only.
Siparişlerinizde parça kodu ile birlikte ölçülerinide bildiriniz.
When you are placing your orders, you are kindly requested to inform us dimensions of parts too.

CARGO

5022011 — CARGO

Ürün Adı / Description

CARGO 1838 T ÇAMURLUK BORUSU

CARGO 1838 T FENDER PIPE

Referans No / Referance No



Ölçü / Dimension

Form No:

5013013 L — CARGO

Ürün Adı / Description

FORD CARGO 2530 / 3230 BEŞİK KULAĞI SOL

FORD CARGO 2530 / 3230 CRADLE BRACKET LEFT

Referans No / Referance No



Ölçü / Dimension

Form No:

5013013 R — CARGO

Ürün Adı / Description

FORD CARGO 2530 / 3230 BEŞİK KULAĞI SAĞ

FORD CARGO 2530 / 3230 CRADLE BRACKET RIGHT

Referans No / Referance No



Ölçü / Dimension

Form No:

5013014 — CARGO

Ürün Adı / Description

CARGO 3235 BEŞİK KULAĞI R-L

FORD CARGO 32-35 CRADLE BRACKET R-L

Referans No / Referance No



Ölçü / Dimension

Form No:

5013003 — CARGO

Ürün Adı / Description

CARGO 25-20 BEŞİK İÇİ BURÇLU Y.M. PARÇA KAYNAKLI

FORD CARGO 2517 / 25-20 CRADLE IN WITH BUSH (NEW MODEL)

Referans No / Referance No



Ölçü / Dimension

Form No:

5013008 — CARGO

Ürün Adı / Description

CARGO 26-21 BEŞİK İÇİ PARÇA KAYNAKLI

FORD CARGO 2621 CRADLE IN (WITH WELDING)

Referans No / Referance No



Ölçü / Dimension

Form No:

5013010 — CARGO

Ürün Adı / Description

CARGO 2524 - 2530 - 3230 BEŞİK İÇİ ORJİNAL

FORD CARGO 2524 / 2530 / 3230 CRADLE IN ORIGINAL TYPE

Referans No / Referance No



Ölçü / Dimension

Form No:

5013018 — CARGO

Ürün Adı / Description

CARGO 25-36 BEŞİK İÇİ P.K. 9'LU

FORD CARGO 25-36 CRADLE IN

Referans No / Referance No



Ölçü / Dimension

Form No:

Katalogda kullanılan resimler temsilidir. Siparişlerinizde katalogdaki bilgilerden faydalanınız.
All original numbers, marks and forum vehicle manufectures listed in this catalogue are for comparison purposes only.
Siparişlerinizde parça kodu ile birlikte ölçüleriniide bildiriniz.
When you are placing your orders, you are kindly requested to inform us dimensions of parts too.

5013017 — CARGO

Ürün Adı / Description

CARGO 25-36 BEŞİK KULAĞI Y.M 9'LU

FORD CARGO 25-36 CRADLE BRACKET (NEW MODEL)

Referans No / Referance No



Ölçü / Dimension

Form No:

5013019 — CARGO

Ürün Adı / Description

CARGO 25-36 BEŞİK İÇİ ORJİNAL 9'LU

FORD CARGO 25-36 CRADLE IN (ORIGINAL)

Referans No / Referance No

9C46-5501-AA



Ölçü / Dimension

Form No:

5013020 — CARGO

Ürün Adı / Description

CARGO 25-36 BEŞİK İÇİ ORJİNAL 9'LU BURÇLU TAKOZLU

FORD CARGO 25-36 CRADLE IN ORIGINAL WITH BUSH AND WEDGE

Referans No / Referance No



Ölçü / Dimension

Form No:

5013004 — CARGO

Ürün Adı / Description

CARGO 25-20 BEŞİK KULAĞI (SAC)

FORD CARGO 2517 / 2520 CRADLE BRACKET SHEET PLATE

Referans No / Referance No



Ölçü / Dimension

Form No:

5013001 — CARGO

Ürün Adı / Description

CARGO 25-20 BEŞİK İÇİ BURÇLU Y.M. ORJİNAL

FORD CARGO 2517 / 2520 CRADLE IN WITH BUSH (ORIGINAL NEW MODEL)

Referans No / Referance No



Ölçü / Dimension

Form No:

5019001 — CARGO

Ürün Adı / Description

CARGO BEŞİK BURCU 49 mm ORJ. İÇİ SARI

FORD CARGO 2520 / 2524 / 2530 / 2621 / 3230 CRADLE BUSH (ORIGINAL)

Referans No / Referance No



Ölçü / Dimension

49X70X110

Form No:

5017001 — CARGO

Ürün Adı / Description

CARGO BEŞİK BURCU 49 mm

FORD CARGO 2520 / 2524 / 2530 / 2621 / 3230 CRADLE BUSH

Referans No / Referance No



Ölçü / Dimension

49X73X125

Form No:

5017009 — CARGO

Ürün Adı / Description

CARGO BEŞİK BURCU 50 mm

FORD CARGO 2520 / 2524 / 2530 / 2621 / 3230 CRADLE BUSH

Referans No / Referance No



Ölçü / Dimension

50X70X110

Form No:

Katalogda kullanılan resimler temsilidir. Siparişlerinizde katalogdaki bilgilerden faydalanınız.
All original numbers, marks and forum vehicle manufectures listed in this catalogue are for comparison purposes only.
Siparişlerinizde parça kodu ile birlikte ölçülerinide bildiriniz.
When you are placing your orders, you are kindly requested to inform us dimensions of parts too.

5019003 — CARGO

Ürün Adı / Description

CARGO 25-36 BEŞİK BURCU 9'LU(ORJ)

FORD CARGO 25-36 CRADLE BUSH (ORIGINAL)

Referans No / Referance No



Ölçü / Dimension — Form No:

49x73x125

5011055 — CARGO

Ürün Adı / Description

KARGO 3230 ÖN DENGE KOL ASKISI

CARGO 3230 FRONT STABILIZER ARM HANGER

Referans No / Referance No

5C465489AB



Ölçü / Dimension — Form No:

5011031 — CARGO

Ürün Adı / Description

FORD TR 300-350 ARKA ÜST KEP 7,5'LU

FORD TR 300-350 REAR TOP PLATE

Referans No / Referance No

6C115798AA



Ölçü / Dimension — Form No:

5011097 — CARGO

Ürün Adı / Description

CARGO 35-36 / 41-36 ÖN DENGE KOL ÇUBUĞU 45 mm

FORD CARGO 35-36 / 41-36 FRONT STABILITY ARM BAR

Referans No / Referance No



Ölçü / Dimension — Form No:

5011074 — CARGO

Ürün Adı / Description

CARGO 35-36 / 41-36 ARKA ÜST KEP

FORD 35-36 REAR TOP PLATE

Referans No / Referance No



Ölçü / Dimension — Form No:

5011075 — CARGO

Ürün Adı / Description

CARGO 35-36 DİNGİL ALT TABLA 9'LU ..

FORD CARGO 35-36 AXLE BOTTOM CAST LUG

Referans No / Referance No



Ölçü / Dimension — Form No:

5011067 — CARGO

Ürün Adı / Description

FORD 35-36/41-36 ARKA ASKI KOLU

FORD 35-36/41-36 REAR HANGER ARM

Referans No / Referance No

9C46-5C486-DA



Ölçü / Dimension — Form No:

5011052 R — CARGO

Ürün Adı / Description

FORD 35-36/41-36 ARKA BUGİ KOL TABLASI SAĞ

FORD 35-36/41-36 REAR BOGIE ARM CAST LUG (RIGHT)

Referans No / Referance No

6C46-5A931-AC



Ölçü / Dimension — Form No:

Katalogda kullanılan resimler temsilidir. Siparişlerinizde katalogdaki bilgilerden faydalanınız.
All original numbers, marks and forum vehicle manufectures listed in this catalogue are for comparison purposes only.
Siparişlerinizde parça kodu ile birlikte ölçüleriniide bildiriniz.
When you are placing your orders, you are kindly requested to inform us dimensions of parts too.

5011052 L

CARGO

Ürün Adı / Description

FORD 35-36/41-36 ARKA BUGİ KOL TABLASI SOL

FORD 35-36/41-36 REAR BOGIE ARM CAST LUG (LEFT)

Referans No / Referance No

6C46-5A931-AC



Ölçü / Dimension

Form No:

5011061

CARGO

Ürün Adı / Description

FORD 35-36/41-36 ÖN ASKI KOLU

FORD 35-36/41-36 FRONT HANGER ARM

Referans No / Referance No

9C46-5489-AB



Ölçü / Dimension

Form No:

5011080

CARGO

Ürün Adı / Description

FORD 35-36/41-36 ARKA DENGE KOL KEPİ

FORD 35-36/41-36 REAR STABILITY ARM PLATE

Referans No / Referance No

9C46-5487-AA



Ölçü / Dimension

Form No:

5011028

CARGO

Ürün Adı / Description

FORD 35-36/41-36 MAKAS YATAĞI

FORD 35-36/41-36 SPRING SADDLE

Referans No / Referance No

9C46-5B814-AD



Ölçü / Dimension

Form No:

5011082

CARGO

Ürün Adı / Description

FORD 35-36/41-36 SABİT KOL

FORD 35-36/41-36 FIXED ARM

Referans No / Referance No



Ölçü / Dimension

Form No:

5011076

CARGO

Ürün Adı / Description

CARGO 35-36 / 41-36 SEPET KULAK TAKOZU ÇİFT PİMLİ

FORD 35-36 / 41-36 SPRING SEAT WEDGE

Referans No / Referance No



Ölçü / Dimension

Form No:

5011054

CARGO

Ürün Adı / Description

CARGO 35-36/41-36 SEPET KULAĞI (TAKOZLU / PİMLİ)

FORD CARGO 41-36/35-36 SPRING SEAT (COMPLETE)

Referans No / Referance No

9C46-5A810-AA



Ölçü / Dimension

Form No:

5011077

CARGO

Ürün Adı / Description

FORD 41-36/41-42 SEPET KULAK TAKOZU

FORD 41-36/41-42 SPRING SEAT WEDGE

Referans No / Referance No

9C46-5599-BB



Ölçü / Dimension

Form No:

Katalogda kullanılan resimler temsilidir. Siparişlerinizde katalogdaki bilgilerden faydalanınız.
All original numbers, marks and forum vehicle manufectures listed in this catalogue are for comparison purposes only.
Siparişlerinizde parça kodu ile birlikte ölçülerinide bildiriniz.
When you are placing your orders, you are kindly requested to inform us dimensions of parts too.

CARGO

5011058 — CARGO

Ürün Adı / Description

FORD 35-36/41-36 ŞASE BAĞLANTI BEŞİĞİ ALT

FORD 35-36/41-36 CONSOLE BRACKET BOTTOM

Referans No / Referance No

9C46-5B818-AC



Ölçü / Dimension

Form No:

5011059 — CARGO

Ürün Adı / Description

FORD 35-36/41-36 ŞASE BAĞLANTI BEŞİĞİ ÜST

FORD 35-36/41-36 CONSOLE BRACKET UP

Referans No / Referance No

9C46-5B820-AB



Ölçü / Dimension

Form No:

5011079 — CARGO

Ürün Adı / Description

FORD 35-36/41-36 ŞASE BAĞLANTI BEŞİK YAN SACI (DÜZ)

FORD 35-36/41-36 CONSOLE BRACKET CONNECTING SHEET

Referans No / Referance No



Ölçü / Dimension

Form No:

5011078 — CARGO

Ürün Adı / Description

CARGO 35-36/41-36 ŞASE BAĞ. BEŞİK YAN SACI(BÜKÜMLÜ)

FORD 35-36/41-36 CONSOLE BRACKET CONNECTING SHEET

Referans No / Referance No



Ölçü / Dimension

Form No:

5011038 — CARGO

Ürün Adı / Description

CARGO 35-30/41-36 MAKAS YATAK MİLİ İNCE TİP

FORD 35-36/41-36 CONSOLE BRACKET PIN (THIN TYPE)

Referans No / Referance No

9C46-5B824-AA



Ölçü / Dimension

Form No:

5011037 — CARGO

Ürün Adı / Description

CARGO 35-30/41-36 MAKAS YATAK MİLİ KALIN TİP

FORD 35-36/41-36 CONSOLE BRACKET PIN (THICK TYPE)

Referans No / Referance No



Ölçü / Dimension

Form No:

5011071 — CARGO

Ürün Adı / Description

FORD 41-42 ŞASE BAĞLANTI BEŞİĞİ ÜST

FORD 41-42 CONSOLE BRACKET UP

Referans No / Referance No



Ölçü / Dimension

Form No:

5011072 — CARGO

Ürün Adı / Description

FORD 41-42 YATAK MİLİ

FORD 41-42 CONSOLE BEACKET PIN

Referans No / Referance No

9C46-5B824-AB



Ölçü / Dimension

Form No:

Katalogda kullanılan resimler temsilidir. Siparişlerinizde katalogdaki bilgilerden faydalanınız.
All original numbers, marks and forum vehicle manufectures listed in this catalogue are for comparison purposes only.
Siparişlerinizde parça kodu ile birlikte ölçüleriniide bildiriniz.
When you are placing your orders, you are kindly requested to inform us dimensions of parts too.

5011001 — CARGO

Ürün Adı / Description

CARGO ÖN KÜPE LAMASI KISA

FORD 2517 / 2520 / 2524 / 2621 / 3230
FRONT SHACKLE (SHORT)

Referans No / Referance No

TQAS55468A
TQAS54469A



Ölçü / Dimension — Form No:

5011002 — CARGO

Ürün Adı / Description

CARGO ÖN KÜPE LAMASI UZUN

FORD 2517 / 2520 / 2524 / 2621 / 3230
FRONT SHACKLE (LONG)

Referans No / Referance No

TQAS55468A
TQAS54469A



Ölçü / Dimension — Form No:

5011007 — CARGO

Ürün Adı / Description

CARGO ALT TABLA OTOSAN

FORD 2520 / 2524 / 2530 / 3230
BOTTOM CAST LUG

Referans No / Referance No

KST 5796 AA



Ölçü / Dimension — Form No:

5011006 — CARGO

Ürün Adı / Description

CARGO ARKA MAKAS ÖN KULAK YAĞLI

FORD 2520 / 2524 / 2530 / 2621 / 3230
REAR SPRING FRONT BRACKET

Referans No / Referance No

90CT 5785 AB



Ölçü / Dimension — Form No:

5011005 — CARGO

Ürün Adı / Description

CARGO ÖN MAKAS ARKA
KULAK ORJINAL

FORD 2520 / 2524 / 2530 / 3230 FRONT
SPRING REAR BRACKET (ORIGINAL TYPE)

Referans No / Referance No

JCT 5335



Ölçü / Dimension — Form No:

5011012 — CARGO

Ürün Adı / Description

CARGO KAMALI TAKOZ

FORD CARGO 2520 / 2524 / 2530 / 3230
WEDGE

Referans No / Referance No



Ölçü / Dimension — Form No:

5011040 — CARGO

Ürün Adı / Description

CARGO 25*36/32*36/32*32 BEŞİK
TAKOZU 9 'LU Y.M.

FORD CARGO 2536 / 3236 / 3232
CRADLE WEDGE (NEW MODEL)

Referans No / Referance No

.0103011
.0103311



Ölçü / Dimension — Form No:

5011017 — CARGO

Ürün Adı / Description

CARGO 2524-3230 ARKA MAKAS
ÖN KULAK 7,5 LU

FORD CARGO 2524-3230 REAR
SPRING FRONT BRACKET

Referans No / Referance No



Ölçü / Dimension — Form No:

Katalogda kullanılan resimler temsilidir. Siparişlerinizde katalogdaki bilgilerden faydalanınız.
All original numbers, marks and forum vehicle manufectures listed in this catalogue are for comparison purposes only.
Siparişlerinizde parça kodu ile birlikte ölçülerinide bildiriniz.
When you are placing your orders, you are kindly requested to inform us dimensions of parts too.

CARGO

5011015 — CARGO

Ürün Adı / Description

CARGO 2530 - 3230 BEŞİK TAKOZU UZUN

FORD 2517 / 2520 CRADLE WEDGE (LONG)

Referans No / Referance No



Ölçü / Dimension

Form No:

5011016 R — CARGO

Ürün Adı / Description

CARGO 2530-3230 ÖN MAKAS ÖN KULAK SAĞ

CARGO 2530-3230 FRONT SPRING FRONT BRACKET (RIGHT)

Referans No / Referance No

3C46 5340 AA



Ölçü / Dimension

Form No:

5011016 L — CARGO

Ürün Adı / Description

CARGO 2530-3230 ÖN MAKAS ÖN KULAK SOL

CARGO 2530-3230 FRONT SPRING FRONT BRACKET (LEFT)

Referans No / Referance No

3C46 5341 AA



Ölçü / Dimension

Form No:

5011022 — CARGO

Ürün Adı / Description

CARGO 26-21 / 25-30 / 32-30 ARKA MAKAS ARKA KULAK

FORD CARGO 2524 / 2530 / 2621 / 3230 REAR SPRING REAR BRACKET

Referans No / Referance No



Ölçü / Dimension

Form No:

5011021 — CARGO

Ürün Adı / Description

CARGO 26-21 BEŞİK KULAĞI

FORD 2621 CRADLE BRACKET

Referans No / Referance No



Ölçü / Dimension

Form No:

5011019 — CARGO

Ürün Adı / Description

CARGO 26-21 BEŞİK İÇİ

FORD CARGO 2621 CRADLE IN

Referans No / Referance No



Ölçü / Dimension

Form No:

5011018 — CARGO

Ürün Adı / Description

CARGO 26-21 BEŞİK TAKOZU

FORD CARGO 2621 CRADLE WEDGE

Referans No / Referance No



Ölçü / Dimension

Form No:

5011024 — CARGO

Ürün Adı / Description

CARGO 32-35/35-30 ÖN MAKAS ÖN KULAK R-L 9'LU

CARGO 3536 FRONT SPRING FRONT BRACKET R-L

Referans No / Referance No

92CT5340AA
92CT 5340 BA [SOL]
92CT 5340 AA [SAĞ]



Ölçü / Dimension

Form No:

Katalogda kullanılan resimler temsilidir. Siparişlerinizde katalogdaki bilgilerden faydalanınız.
All original numbers, marks and forum vehicle manufectures listed in this catalogue are for comparison purposes only.
Siparişlerinizde parça kodu ile birlikte ölçüleriniide bildiriniz.
When you are placing your orders, you are kindly requested to inform us dimensions of parts too.

5011025 — CARGO

Ürün Adı / Description

CARGO 32-35 / 35-30 ÖN MAKAS ARKA KULAK

CARGO 3536 FRONT SPRING REAR BRACKET

Referans No / Referance No

92CT5335BA



Ölçü / Dimension — Form No:

5011026 — CARGO

Ürün Adı / Description

CARGO 32-35/35-30 ARKA MAKAS ÖN KULAK 9'LU

FORD CARGO 32-35/35-30 REAR SPRING FRONT BRACKET

Referans No / Referance No

7C465785AA



Ölçü / Dimension — Form No:

5011027 — CARGO

Ürün Adı / Description

CARGO 32-35/35-30 ARKA MAKAS ARKA KULAK 9'LU

CARGO 3536 REAR SPRING REAR BRACKET

Referans No / Referance No



Ölçü / Dimension — Form No:

5011051 — CARGO

Ürün Adı / Description

CARGO 35-30 ARKA MAKAS ÖN KULAK 9'LU

CARGO 3536 REAR SPRING FRONT BRACKET

Referans No / Referance No

7C465785AB



Ölçü / Dimension — Form No:

5011023 — CARGO

Ürün Adı / Description

CARGO 32-35/35-30 ÖN KÜPE LAMASI

FORD CARGO 32-35/35-30 FRONT SHACKLE PLATE

Referans No / Referance No

7C465468BA
7C465468AA



Ölçü / Dimension — Form No:

5011053 — CARGO

Ürün Adı / Description

CARGO 41-36 V KOL TABLASI

FORD CARGO 41-36 V ARM CAST LUG

Referans No / Referance No

9C465A834AB



Ölçü / Dimension — Form No:

5011036 — CARGO

Ürün Adı / Description

CARGO 35-30/41-36 ARKA ÜST KEP

FORD CARGO 35-30/41-36 REAR TOP PLATE

Referans No / Referance No

9C465798AA



Ölçü / Dimension — Form No:

5011034 — CARGO

Ürün Adı / Description

CARGO 35-30/41-36 SEPET KULAK

FORD CARGO 35-30/41-36 SPRING SEAT

Referans No / Referance No

9C46-5A810-AC
9C46 5A810 AA



Ölçü / Dimension — Form No:

Katalogda kullanılan resimler temsilidir. Siparişlerinizde katalogdaki bilgilerden faydalanınız.
All original numbers, marks and forum vehicle manufectures listed in this catalogue are for comparison purposes only.
Siparişlerinizde parça kodu ile birlikte ölçülerinide bildiriniz.
When you are placing your orders, you are kindly requested to inform us dimensions of parts too.

CARGO

5011029 — CARGO

Ürün Adı / Description

CARGO 35-30/41-36 SEPET KULAK TAKOZU YİVLİ

FORD CARGO 35-30/41-36 SPRING SEAT WEDGE

Referans No / Referance No



Ölçü / Dimension — Form No:

5011030 — CARGO

Ürün Adı / Description

CARGO 35-30/41-36 SEPET KULAK TAKOZU ÇİFT PİMLİ

FORD CARGO 32-35/35-30/41-36 SPRING SEAT WEDGE DOUBLE PIN

Referans No / Referance No



Ölçü / Dimension — Form No:

5011090 — CARGO

Ürün Adı / Description

FORD 1838-1846 ÖN MAKAS ARKA KULAK PRB

FORD 18-38/18-46 FRONT SPRING REAR BRACKET

Referans No / Referance No

7C46 5335 AB



Ölçü / Dimension — Form No:

5011095 — CARGO

Ürün Adı / Description

FORD 1838-3536-4136 ÖN DENGE KOL KEPİ

FORD 18-38/35-36/41-36 FRONT STABILITY ARM PLATE

Referans No / Referance No

9C46 5487



Ölçü / Dimension — Form No:

5011004 R — CARGO

Ürün Adı / Description

FORD 2517 / 2520 / 2524 / 2530 / 3230 ÖN MAKAS & ÖN KULAK SAĞ

FORD 2517 / 2520 / 2524 / 2530 / 3230 FRONT SPRING FRONT BRACKET (RIGHT)

Referans No / Referance No

CT5340AA



Ölçü / Dimension — Form No:

5011004 L — CARGO

Ürün Adı / Description

FORD 2517 / 2520 / 2524 / 2530 / 3230 ÖN MAKAS & ÖN KULAK SOL

FORD 2517 / 2520 / 2524 / 2530 / 3230 FRONT SPRING FRONT BRACKET (LEFT)

Referans No / Referance No

CT5341AA



Ölçü / Dimension — Form No:

5011087 — CARGO

Ürün Adı / Description

CARGO 32-35 ÖN MAKAS ARKA KULAK 9'LU

FORD CARGO 32-35 FRONT SPRING REAR BRACKET

Referans No / Referance No

7C46 5335 BB



Ölçü / Dimension — Form No:

5011081 L — CARGO

Ürün Adı / Description

FORD 35-36/41-36 DEFRANSİYEL ÖN BUGİ KOL TABLASI SOL

FORD 35-36/41-36 DIFFERENTIAL FRONT BOUGIE ARM CAST LUG (LEFT)

Referans No / Referance No



Ölçü / Dimension — Form No:

Katalogda kullanılan resimler temsilidir. Siparişlerinizde katalogdaki bilgilerden faydalanınız.
All original numbers, marks and forum vehicle manufectures listed in this catalogue are for comparison purposes only.
Siparişlerinizde parça kodu ile birlikte ölçüleriniide bildiriniz.
When you are placing your orders, you are kindly requested to inform us dimensions of parts too.

5011081 R

CARGO

Ürün Adı / Description

FORD 35-36/41-36 DEFRANSİYEL ÖN BUGİ KOL TABLASI SAĞ

FORD 35-36/41-36 DIFFERENTIAL FRONT BOUGIE ARM CAST LUG (RIGHT)

Referans No / Referance No



Ölçü / Dimension

Form No:

5011057

CARGO

Ürün Adı / Description

FORD 3536-4136 MAKAS YATAK KAPAĞI

FORD 35-36/41-36 SPRING SADDLE CAP

Referans No / Referance No



Ölçü / Dimension

Form No:

5011091

CARGO

Ürün Adı / Description

CARGO 35-36 / 41-36 ÖN ÜST KEP (YÜKSEK TİP)

FORD 35-36 / 41-36 REAR TOP PLATE

Referans No / Referance No



Ölçü / Dimension

Form No:

5011092

CARGO

Ürün Adı / Description

CARGO 35-36 / 41-36 SEPET KULAK

FORD 35-36 / 41-36 SPRING SEAT BRACKET

Referans No / Referance No

9C465A810AB



Ölçü / Dimension

Form No:

5011093

CARGO

Ürün Adı / Description

FORD 3536-4136 ÖN ÜST KEP (ALÇAK TİP)

FORD 35-36/41-36 FRONT TOP PLATE

Referans No / Referance No

AC46 5458 AA



Ölçü / Dimension

Form No:

5011094

CARGO

Ürün Adı / Description

FORD 35-36 / 41-36 ŞASE BAĞLANTI BEŞİĞİ ALT

FORD 35-36 / 41-36 CONSOLE BRACKET PIN

Referans No / Referance No

9C465B818AA



Ölçü / Dimension

Form No:

5011070

CARGO

Ürün Adı / Description

CARGO 3536 / 4136 ÖN ASKI KOL KULAĞI - BURÇSUZ

FORD CARGO 3536 / 4136 FRONT HANGER ARM BRACKET WITHOUT BUSH

Referans No / Referance No



Ölçü / Dimension

Form No:

5011035

CARGO

Ürün Adı / Description

CARGO 35-30/41-36 SEPET KULAK TAKOZLU

CARGO 35-30/41-36 SPRING SEAT WITH WEDGE

Referans No / Referance No



Ölçü / Dimension

Form No:

Katalogda kullanılan resimler temsilidir. Siparişlerinizde katalogdaki bilgilerden faydalanınız.
All original numbers, marks and forum vehicle manufectures listed in this catalogue are for comparison purposes only.
Siparişlerinizde parça kodu ile birlikte ölçülerinide bildiriniz.
When you are placing your orders, you are kindly requested to inform us dimensions of parts too.

DİKMEN
OTOMOTİV SANAYİ ve TİC. LTD. ŞTİ.

5011068 — CARGO

Ürün Adı / Description

CARGO 41-42 ŞASE BAĞLANTI BEŞİĞİ ALT

CFORD 41-42 CONSOLE BRACKET BOTTOM

Referans No / Referance No



Ölçü / Dimension

Form No:

5011069 — CARGO

Ürün Adı / Description

CARGO 41-42 SEPET KULAK TAKOZLU PİMLİ

CARGO 41-42 SPRING SEAT COMPLETE

Referans No / Referance No



Ölçü / Dimension

Form No:

5011073 — CARGO

Ürün Adı / Description

CARGO 41-42 SEPET KULAK

CARGO 41-42 SPRING SEAT

Referans No / Referance No



Ölçü / Dimension

Form No:

5011083 — CARGO

Ürün Adı / Description

FORD 41-42 MAKAS YATAĞI

FORD 41-42 SPRING SADDLE

Referans No / Referance No

EC46-5B814-AB



Ölçü / Dimension

Form No:

5011084 R — CARGO

Ürün Adı / Description

FORD 41-42 ÖN ARKA KULAK SAĞ

FORD 41-42 FRONT REAR BRACKET - RIGHT

Referans No / Referance No



Ölçü / Dimension

Form No:

5011084 L — CARGO

Ürün Adı / Description

FORD 41-42 ÖN ARKA KULAK SOL

FORD 41-42 FRONT REAR BRACKET - LEFT

Referans No / Referance No



Ölçü / Dimension

Form No:

5011086 R — CARGO

Ürün Adı / Description

FORD 41-42 ÖN DENGE KOL AMORTİSÖR TABLASI SAĞ

FORD 41-42 FRONT STABILIZER ARM SHOCK ABSORBER CAST LUG RIGHT

Referans No / Referance No



Ölçü / Dimension

Form No:

5011086 L — CARGO

Ürün Adı / Description

FORD 41-42 ÖN DENGEL KOL AMORTİSÖR TABLASI SOL

FORD 41-42 FRONT STABILIZER ARM SHOCK ABSORBER CAST LUG LEFT

Referans No / Referance No



Ölçü / Dimension

Form No:

Katalogda kullanılan resimler temsilidir. Siparişlerinizde katalogdaki bilgilerden faydalanınız.
All original numbers, marks and forum vehicle manufectures listed in this catalogue are for comparison purposes only.
Siparişlerinizde parça kodu ile birlikte ölçüleriniide bildiriniz.
When you are placing your orders, you are kindly requested to inform us dimensions of parts too.

5011032 — CARGO

Ürün Adı / Description

FORD T 15 ARKA ÖN KULAK

FORD T15 REAR FRONT BRACKET

Referans No / Referance No

Ölçü / Dimension

Form No:



5011033 — CARGO

Ürün Adı / Description

FORD T 15 ARKA ARKA KULAK

FORD T15 REAR REAR BRACKET

Referans No / Referance No

Ölçü / Dimension

Form No:



5011056 — CARGO

Ürün Adı / Description

KARGO 4136 V KOL UÇ TABLA
ŞASE TARAF

FORD CARGO 4136 V ARM END CAST LUG

Referans No / Referance No

9C465A795BB

Ölçü / Dimension

Form No:



5011088 R — CARGO

Ürün Adı / Description

CARGO 4136 ORTA KULAK SAĞ

FORD CARGO 4136 MIDDLE BRACKET - RIGHT

Referans No / Referance No

Ölçü / Dimension

Form No:



5011088 L — CARGO

Ürün Adı / Description

CARGO 4136 ORTA KULAK SOL

FORD CARGO 4136 MIDDLE BRACKET - LEFT

Referans No / Referance No

Ölçü / Dimension

Form No:



5011089 R — CARGO

Ürün Adı / Description

CARGO 35-36/41-36 ÖN ALT
AMORTİSÖR TABLA SAĞ

FORD CARGO 35-36/41-36 FRONT BOTTOM SHOCK ABSORBER CAST LUG - RIGHT

Referans No / Referance No

Ölçü / Dimension

Form No:



5011089 L — CARGO

Ürün Adı / Description

CARGO 35-36/41-36 ÖN ALT
AMORTİSÖR TABLA SOL

CARGO 35-36/41-36 FRONT BOTTOM SHOCK ABSORBER CAST LUG - LEFT

Referans No / Referance No

Ölçü / Dimension

Form No:



5011099 — CARGO

Ürün Adı / Description

CARGO 41-42 V KOL TABLASI
ARA TAKOZ

FORD CARGO 41-42 V ARM CAST LUG WEDGE

Referans No / Referance No

Ölçü / Dimension

Form No:



Katalogda kullanılan resimler temsilidir. Siparişlerinizde katalogdaki bilgilerden faydalanınız.
All original numbers, marks and forum vehicle manufectures listed in this catalogue are for comparison purposes only.
Siparişlerinizde parça kodu ile birlikte ölçülerinide bildiriniz.
When you are placing your orders, you are kindly requested to inform us dimensions of parts too.

CARGO

5011100 — CARGO

Ürün Adı / Description

FORD CARGO 3536-4136 ŞASE DAYAMA

FORD CARGO 3536-4136 CHASSIS PART

Referans No / Referance No

K0050L



Ölçü / Dimension

Form No:

5027002 — CARGO

Ürün Adı / Description

1060 BMC CARGO MAKAS BURCU

FORD CARGO 32-35 FRONT SPRING BUSH

Referans No / Referance No

7C465310CC



Ölçü / Dimension

24x60x81

Form No:

5027005 — CARGO

Ürün Adı / Description

11821 FORD 3536-4136 BUGİ BURCU ORTA

FORD 35-36/41-36 BOGIE BUSH

Referans No / Referance No

9C46 5541 BB-S1



Ölçü / Dimension

107,5X25X156

Form No:

5027001 — CARGO

Ürün Adı / Description

1063 FORD T-300 PRB MAKAS UÇ TAKOZU 7,5'LI

FORD T-300 PRB SPRING END WEDGE

Referans No / Referance No

6C165586AA



Ölçü / Dimension

74x70x50

Form No:

5027018 — CARGO

Ürün Adı / Description

14691 FORD CARGO 41.42 YATAK BURCU

FORD 41-42 SADDLE BUSH

Referans No / Referance No

EC46-5B828-AA



Ölçü / Dimension

Form No:

5027019 — CARGO

Ürün Adı / Description

13815 CARGO 39-35 / 39-36 MİKSER ARKA KATLI TAKOZ ÇAPRAZ

FORD CARGO 39-35 / 39-36 MIXER REAR WEDGE

Referans No / Referance No

N2960200005



Ölçü / Dimension

Form No:

5027014 — CARGO

Ürün Adı / Description

CARGO 41-36 / 41-42 ARKA KATLI MAKAS TAKOZU DÜZ

FORD CARGO 41-36 / 41-42 REAR SPRING WEDGE

Referans No / Referance No



Ölçü / Dimension

Form No:

5020002 — CARGO

Ürün Adı / Description

FORD CARGO ARKA MAKAS BURCU (ORJ)

FORD CARGO 2520 / 2524 / 2530 / 2621 / 3230 REAR SPRING BUSH (ORIGINAL)

Referans No / Referance No

5020002



Ölçü / Dimension

32x38x75 mm

Form No:

Katalogda kullanılan resimler temsilidir. Siparişlerinizde katalogdaki bilgilerden faydalanınız.
All original numbers, marks and forum vehicle manufectures listed in this catalogue are for comparison purposes only.
Siparişlerinizde parça kodu ile birlikte ölçüleriniide bildiriniz.
When you are placing your orders, you are kindly requested to inform us dimensions of parts too.

5020001 — CARGO

Ürün Adı / Description

FORD CARGO ÖN MAKAS BURCU (ORJ)

FORD CARGO 2517 / 2520 / 2524 / 2530 / 3230 FRONT SPRING BUSH (ORIGINAL)

Referans No / Referance No

KCT ST 513 AC



Ölçü / Dimension

25,25X32X76

Form No:

5021001 — CARGO

Ürün Adı / Description

FORD CARGO ÖN BURÇ 25,50x32x75(SARI)

FORD CARGO FRONT BUSH

Referans No / Referance No

S40 E 5781 A



Ölçü / Dimension

25,25X32X76

Form No:

5025032 — CARGO

Ürün Adı / Description

FOR-029 FORD ARKA MAKAS LASTİK TAKOZ

FORD REAR SPRING RUBBER WEDGE

Referans No / Referance No

YC155586AB



Ölçü / Dimension

Form No:

5025034 — CARGO

Ürün Adı / Description

FOR-006/1 MAN 12-180 ARKA BURÇ

MAN 12-180 REAR BUSH

Referans No / Referance No



Ölçü / Dimension

Form No:

5025035 — CARGO

Ürün Adı / Description

FOR-058 FORT TRS 2014 MODEL ARKA x ÖN BURÇ PARÇALI

FORD TR 2014 REAR x FRONT BUSH

Referans No / Referance No

BK315781 BA



Ölçü / Dimension

Form No:

5025039 — CARGO

Ürün Adı / Description

FOR-050 FORD TRANSİT 120-430 KÜPE BURCU YARIM

FORD TR 120-430 SHACKLE BUSH (HALF)

Referans No / Referance No

6C165A546AC



Ölçü / Dimension

Form No:

5025040 — CARGO

Ürün Adı / Description

FOR-061 FORD TRANSİT MAKAS UÇ LASTİĞİ YM

FORD TR SPRING END RUBBER (NEW MODEL)

Referans No / Referance No

BK31 5586 AB



Ölçü / Dimension

Form No:

5025041 — CARGO

Ürün Adı / Description

FOR-059 FORD TR (CUSTOM) Y.M. ARKA MAKAS ÖN BURÇ

FORD TR (CUSTOM) REAR SPRING FRONT BUSH (NEW MODEL)

Referans No / Referance No

BK21581 BD



Ölçü / Dimension

Form No:

Katalogda kullanılan resimler temsilidir. Siparişlerinizde katalogdaki bilgilerden faydalanınız.
All original numbers, marks and forum vehicle manufectures listed in this catalogue are for comparison purposes only.
Siparişlerinizde parça kodu ile birlikte ölçülerinide bildiriniz.
When you are placing your orders, you are kindly requested to inform us dimensions of parts too.

CARGO

5025042 — CARGO

Ürün Adı / Description

FOR-062 FORD RANGER
YENİ MODEL MAKAS BURCU

FORD RANGER SPRING BUSH (NEW MODEL)

Referans No / Referance No

AB315B714 1730589



Ölçü / Dimension — Form No:

5025029 — CARGO

Ürün Adı / Description

FORD-008 CARGO KOL BURCU

FORD CARGO ARM BUSH

Referans No / Referance No

GCT5T85AA



Ölçü / Dimension — Form No:

22X42X70

5025030 — CARGO

Ürün Adı / Description

FORD-009 CARGO YAYLANMA BURCU

FORD CARGO BUSH

Referans No / Referance No

78VB5781DA



Ölçü / Dimension — Form No:

20x46x67x60

5025013 — CARGO

Ürün Adı / Description

FORD-015 FORD T15 ARKA ÖN BURÇ

FORD T 15 REAR SPRING FRONT BUSH

Referans No / Referance No

92VB5781AA



Ölçü / Dimension — Form No:

5025014 — CARGO

Ürün Adı / Description

FORD-016 FORD T15 ARKA
ARKA BURÇ

FORD TRANSIT 15 REAR SPRING REAR BUSH

Referans No / Referance No

92VB5719AA



Ölçü / Dimension — Form No:

5025016 — CARGO

Ürün Adı / Description

FOR-021 FORD T15 PARB.MAKAS
ARA TAKOZU (KARE DÜĞME)

FORD T 15 PARABOLIC SPRING WEDGE

Referans No / Referance No

86VB5586BC



Ölçü / Dimension — Form No:

5025019 — CARGO

Ürün Adı / Description

FORD-030 FORD TRANSİT PRABOLIC
ARKA ARKA BURÇ

*FORD TRANSIT PARABOLIC SPRING
REAR REAR BUSH*

Referans No / Referance No

YC155781BB



Ölçü / Dimension — Form No:

16x57x72x60

5025020 — CARGO

Ürün Adı / Description

FORD-031 FORD TRANSİT
PRABOLIC ARKA ÖN BURÇ

*FORD TRANSIT PARABOLIC SPRING
REAR FRONT BUSH*

Referans No / Referance No

YC155719AA



Ölçü / Dimension — Form No:

14x50x68x60

Katalogda kullanılan resimler temsilidir. Siparişlerinizde katalogdaki bilgilerden faydalanınız.
All original numbers, marks and forum vehicle manufectures listed in this catalogue are for comparison purposes only.
Siparişlerinizde parça kodu ile birlikte ölçüleriniide bildiriniz.
When you are placing your orders, you are kindly requested to inform us dimensions of parts too.

5025026 — CARGO

Ürün Adı / Description

FORD-039 FORD RANGER
MAKAS LASTİĞİ

FORD RANGER SPRING RUBBER

Referans No / Referance No

Ölçü / Dimension

Form No:



5025021 — CARGO

Ürün Adı / Description

FORD-040 FORD T120-430 PRB.
ARKA ARKA LASTİK BURÇ

FORD T120-430 PRB. REAR REAR RUBBER BUSH

Referans No / Referance No

6C165719AA

Ölçü / Dimension

18x56x72x50

Form No:



5025022 — CARGO

Ürün Adı / Description

FORD-041 FORD T120-430 PRB.
ARKA ÖN PARÇALI BURÇ

FORD T120-430 PRB. REAR FRONT BUSH

Referans No / Referance No

6C165781BA

Ölçü / Dimension

16x60x36x29

Form No:



5025017 — CARGO

Ürün Adı / Description

FORD-042 FORD TRANSİT T120-350
KÜPE BURCU 6'LI

FORD TRANSIT T120-350 SHACKLE BUSH

Referans No / Referance No

YC155776AC
4531471
MB109936

Ölçü / Dimension

Form No:



5025024 — CARGO

Ürün Adı / Description

FOR-044 FORD CONNECT ARKA
ÖN BURÇ

FORD CONNECT REAR FRONT BUSH

Referans No / Referance No

2T145781AA

Ölçü / Dimension

14x55x74x46

Form No:



5025025 — CARGO

Ürün Adı / Description

FOR-045 FORD CONNECT ARKA
ARKA BURÇ

FORD CONNECT REAR REAR BUSH

Referans No / Referance No

2T145719BA

Ölçü / Dimension

14x52x74x46

Form No:



5025023 — CARGO

Ürün Adı / Description

FOR-055 FORD 120-430 ARKA MAKAS
ARKA BURÇ YARIM

FORD T120-430 REAR SPRING REAR BUSH (HALF)

Referans No / Referance No

Ölçü / Dimension

15x50x37x30

Form No:



5025037 — CARGO

Ürün Adı / Description

FOR-056 CARGO KOL BURCU Y.M.

FORD CARGO 3235 ARM BUSH (NEW MODEL)

Referans No / Referance No

Ölçü / Dimension

Form No:



Katalogda kullanılan resimler temsilidir. Siparişlerinizde katalogdaki bilgilerden faydalanınız.
All original numbers, marks and forum vehicle manufectures listed in this catalogue are for comparison purposes only.
Siparişlerinizde parça kodu ile birlikte ölçülerinide bildiriniz.
When you are placing your orders, you are kindly requested to inform us dimensions of parts too.

5025036 — CARGO

Ürün Adı / Description

FOR-057 CARGO 18-38 T ÖN BURÇ

FORD CARGO 18-38 T FRONT BUSH

Referans No / Referance No

BC465348CA



Ölçü / Dimension — Form No:

5025018 — CARGO

Ürün Adı / Description

FOR-047 FORD TRANSIT 430 KÜPE BURCU 7,5'LU (TÜM)

FORD TRANSIT 430 SHACKLE BUSH

Referans No / Referance No

6C165A546AC



Ölçü / Dimension — Form No:

14x3x107x89

5036003 — CARGO

Ürün Adı / Description

HD21011 CARGO 41-40 MAKAS TAKOZU

FORD CARGO 41-40 SPRING WEDGE

Referans No / Referance No

H0465A810AA



Ölçü / Dimension — Form No:

5034001 — CARGO

Ürün Adı / Description

C-04-0149 FORD TRS 2014 MODEL ARKA ÖN BURÇ

FORD TRANSIT 2014 REAR SPRING FRONT BUSH

Referans No / Referance No

BK315781BA



Ölçü / Dimension — Form No:

5034002 — CARGO

Ürün Adı / Description

C-04-0150 FORD TRS COSTUM ARKA ÖN MAKAS BURCU 6'LI

FORD TRANSIT CUSTOM REAR SPRING FRONT BUSH

Referans No / Referance No

BK215781BD



Ölçü / Dimension — Form No:

5034007 — CARGO

Ürün Adı / Description

C.04.0171 FORD TR. 2020 MD ARKA*ARKA BURÇ 7,5'LU

FORD TR 2020 REAR REAR BUSH*

Referans No / Referance No



Ölçü / Dimension — Form No:

14,20x51x72-61

5034008 — CARGO

Ürün Adı / Description

C-04-0163 FORD CARGO F MAX 18-38 T Z MAKAS BURCU

FORD CARGO F MAX 18-38 T Z SPRING BUSH

Referans No / Referance No



Ölçü / Dimension — Form No:

D=Ø70 d= Ø30 h= 90/90

5034006 — CARGO

Ürün Adı / Description

C-04-0170 FORD TRANSİT 2020 MDL ARKA x ÖN BURÇ

FORD TRANSİT 2020 REAR x FRONT BUSH

Referans No / Referance No



Ölçü / Dimension — Form No:

16,20x70x84-71

Katalogda kullanılan resimler temsilidir. Siparişlerinizde katalogdaki bilgilerden faydalanınız.
All original numbers, marks and forum vehicle manufectures listed in this catalogue are for comparison purposes only.
Siparişlerinizde parça kodu ile birlikte ölçüleriniide bildiriniz.
When you are placing your orders, you are kindly requested to inform us dimensions of parts too.

5026003 — CARGO

Ürün Adı / Description

FOR-207 FORD 900 AMORTİSÖR LASTİĞİ ÇİFTLİ

FORD 900 SHOCK ABSORBER RUBBER DOUBLE

Referans No / Referance No



Ölçü / Dimension

Form No:

5026005 — CARGO

Ürün Adı / Description

FOR-433 FORD T350 DENGE KOL LASTİĞİ 7,5'LU

FORD T350 STABILITY ARM RUBBER

Referans No / Referance No



Ölçü / Dimension

28x70x51

Form No:

5026007 — CARGO

Ürün Adı / Description

FOR-219 FORD D750 ÖN AMORTİSÖR LASTİĞİ

FORD D750 FRONT SHOCK ABSORBER RUBBER

Referans No / Referance No



Ölçü / Dimension

Form No:

5026009 — CARGO

Ürün Adı / Description

FOR-441 CARGO 25.24-32.30 DENGE KOL LASTİĞİ

FORD CARGO 25-24/32-30 STABILITY ARM RUBBER

Referans No / Referance No



Ölçü / Dimension

38x68x90

Form No:

5026001 — CARGO

Ürün Adı / Description

FOR-103 FORD T15 PRABOLIC MAKAS UCU TAKOZU

FORD T15 PARABOLIC SPRING END WEDGE

Referans No / Referance No

YC155586AB



Ölçü / Dimension

74x80x36

Form No:

5026004 — CARGO

Ürün Adı / Description

FOR-105 FORD T 15 MAKAS UCU LASTİĞİ (BORU ŞEKLİ)

FORD TRANSIT 15 SPRING END RUBBER

Referans No / Referance No

86VB5586DA



Ölçü / Dimension

Form No:

5026006 — CARGO

Ürün Adı / Description

FOR-434 FORD T350 DENGE KOL BURCU Y.M

FORD T350 STABILITY ARM BUSH (NEW MODEL)

Referans No / Referance No



Ölçü / Dimension

Form No:

5026008 — CARGO

Ürün Adı / Description

DOD-206 FORD D750 ARKA AMORTİSÖR LASTİĞİ

FORD D750 REAR SHOCK ABSORBER RUBBER

Referans No / Referance No



Ölçü / Dimension

Form No:

Katalogda kullanılan resimler temsilidir. Siparişlerinizde katalogdaki bilgilerden faydalanınız.
All original numbers, marks and forum vehicle manufectures listed in this catalogue are for comparison purposes only.
Siparişlerinizde parça kodu ile birlikte ölçülerinide bildiriniz.
When you are placing your orders, you are kindly requested to inform us dimensions of parts too.

CARGO

5026010 — CARGO

Ürün Adı / Description

FOR-208 FORD 900 AMORTİSÖR LASTİĞİ PARÇALI

FORD 900 SHOCK ABSORBER RUBBER

Referans No / Referance No



Ölçü / Dimension

Form No:

5030002 — CARGO

Ürün Adı / Description

SDS-059/A CARGO TANDIR KOL BURCU

FORD CARGO BALANCE BUSH

Referans No / Referance No



Ölçü / Dimension

Form No:

5030003 — CARGO

Ürün Adı / Description

SDS-059/B CARGO TANDIR KOL BURCU PULU

FORD CARGO BALANCE BUSH WASHER

Referans No / Referance No



Ölçü / Dimension

Form No:

5006018 — CARGO

Ürün Adı / Description

CARGO 4136 MAKAS YATAK RULMANI (DANA GÖZÜ)

FORD CARGO 41-36 JOINT BEARING

Referans No / Referance No



Ölçü / Dimension

Form No:

5006020 — CARGO

Ürün Adı / Description

CARGO 4136 MAKAS YATAK BİLYASI

FORD CARGO 41-36 SPRING BEARING BALL

Referans No / Referance No



Ölçü / Dimension

Form No:

5028002 — CARGO

Ürün Adı / Description

FORD KASA TAKOZU DÜZ TİP **

FORD WEDGE STRAIGHT TYPE

Referans No / Referance No



Ölçü / Dimension

Form No:

5028003 — CARGO

Ürün Adı / Description

FORD KASA TAKOZU YUVARLAK **

FORD WEDGE ROUND TYPE

Referans No / Referance No



Ölçü / Dimension

Form No:

5014001 — CARGO

Ürün Adı / Description

CARGO AYARLI KOL BURÇSUZ KISA TİP EM

FORD CARGO BOGIE ARM ADJUSTABLE WITHOUT BUSH (SHORT) OLD MODEL

Referans No / Referance No



Ölçü / Dimension

Form No:

L:515 mm

Katalogda kullanılan resimler temsilidir. Siparişlerinizde katalogdaki bilgilerden faydalanınız.
All original numbers, marks and forum vehicle manufectures listed in this catalogue are for comparison purposes only.
Siparişlerinizde parça kodu ile birlikte ölçüleriniide bildiriniz.
When you are placing your orders, you are kindly requested to inform us dimensions of parts too.

5014002

CARGO

Ürün Adı / Description

CARGO AYARLI KOL BURÇSUZ
UZUN TİP YM

FORD CARGO BOGIE ARM ADJUSTABLE WITHOUT BUSH (LONG) NEW MODEL

Referans No / Referance No



Ölçü / Dimension

Form No:

L:550 mm

5014003

CARGO

Ürün Adı / Description

CARGO SABİT KOL BURÇSUZ
KISA TİP EM

FORD CARGO BOGIE ARM FIXED (SHORT) OLD MODEL

Referans No / Referance No



Ölçü / Dimension

Form No:

L:515 mm

5014004

CARGO

Ürün Adı / Description

CARGO SABİT KOL BURÇSUZ UZUN
TİP YM

FORD CARGO BOGIE ARM FIXED (LONG) NEW MODEL

Referans No / Referance No



Ölçü / Dimension

Form No:

L:550 mm

Katalogda kullanılan resimler temsilidir. Siparişlerinizde katalogdaki bilgilerden faydalanınız.
All original numbers, marks and forum vehicle manufectures listed in this catalogue are for comparison purposes only.
Siparişlerinizde parça kodu ile birlikte ölçülerinide bildiriniz.
When you are placing your orders, you are kindly requested to inform us dimensions of parts too.

YEDEK PARÇA
SPARE PARTS

DAF

DİKMEN
OTOMOTİV SANAYİ ve TİC. LTD. ŞTİ.

200101 41 — DAF

Ürün Adı / Description

DAF BAĞLANTI

DAF U BOLT

Referans No / Referance No

1704985 1401654



Ölçü / Dimension — Form No: 7

24X75X11X6

200202 43 — DAF

Ürün Adı / Description

DAF 85-380 ARKA TEK BAĞ.DÖĞ.
M 22 X 43cm SEMENTELİ

DAF 85-380 REAR U-BOLT

Referans No / Referance No



Ölçü / Dimension — Form No:

M22X430 mm

200202 40 — DAF

Ürün Adı / Description

DAF 85-380 ARKA TEK DÖĞ.BAĞ.
SEMENTELİ M22 x 40 cm

DAF 85-380 REAR U-BOLT

Referans No / Referance No



Ölçü / Dimension — Form No:

M22X400 mm

2011001 — DAF

Ürün Adı / Description

DAF ÖN KÜPE YENİ MODEL

DAF FRONT SHACKLE (NEW MODEL)

Referans No / Referance No

296996



Ölçü / Dimension — Form No:

2007001 — DAF

Ürün Adı / Description

DAF ÖN DÜZ PERNO SEMENTELİ

DAF FRONT STRAIGHT PIN

Referans No / Referance No



Ölçü / Dimension — Form No:

26X135

2007101 — DAF

Ürün Adı / Description

DAF MAKAS YATAK MİLİ

DAF SADDLE SHAFT

Referans No / Referance No

1385168



Ölçü / Dimension — Form No:

2021001 — DAF

Ürün Adı / Description

DAF 85-380 ÖN MAKAS BURCU
26,20x39x76 (SARI)

DAF 85-380 FRONT SPRING BUSH

Referans No / Referance No



Ölçü / Dimension — Form No:

26X39X77

2027019 — DAF

Ürün Adı / Description

14876 DAF MAKAS TAMİR TAKIMI

DAF SPRING REPAIR KIT

Referans No / Referance No

389071S1



Ölçü / Dimension — Form No:

Katalogda kullanılan resimler temsilidir. Siparişlerinizde katalogdaki bilgilerden faydalanınız.
All original numbers, marks and forum vehicle manufectures listed in this catalogue are for comparison purposes only.
Siparişlerinizde parça kodu ile birlikte ölçülerinide bildiriniz.
When you are placing your orders, you are kindly requested to inform us dimensions of parts too.

DAF

2027001 — DAF

Ürün Adı / Description

7687 DAF DENGE KOL BURCU

DAF STABILITY ARM BUSH



Referans No / Referance No

366351

Ölçü / Dimension — Form No: 0

2025003 — DAF

Ürün Adı / Description

DOR-074 DAF 85-380 PRB.
ÖN MAKAS BURCU

DAF 85-380 PRB. FRONT SPRING BUSH



Referans No / Referance No

1357764
1740414

Ölçü / Dimension — Form No:

24X63X86X70

2025001 — DAF

Ürün Adı / Description

DOR-018 DAF DAYAMA TAKOZU
BÜYÜK

DAF WEDGE (BIG)



Referans No / Referance No

0361476
0361478
5000731430

Ölçü / Dimension — Form No:

25x85x12x4,5

2025002 — DAF

Ürün Adı / Description

DOR-019 DAF DAYAMA TAKOZU
KÜÇÜK

DAF WEDGE (SMALL)



Referans No / Referance No

361477

Ölçü / Dimension — Form No:

24x75x11x6

2022004 — DAF

Ürün Adı / Description

DAF ÇEKİCİ ÇAMURLUK
TUTUCU LASTİK

DAF FENDER HOLDER RUBBER



Referans No / Referance No

Ölçü / Dimension — Form No: 0

Katalogda kullanılan resimler temsilidir. Siparişlerinizde katalogdaki bilgilerden faydalanınız.
All original numbers, marks and forum vehicle manufectures listed in this catalogue are for comparison purposes only.
Siparişlerinizde parça kodu ile birlikte ölçüleriniide bildiriniz.
When you are placing your orders, you are kindly requested to inform us dimensions of parts too.

DİKMEN
OTOMOTİV SANAYİ ve TİC. LTD. ŞTİ.

www.dikmenotomotiv.com.tr

YEDEK PARÇA
SPARE PARTS

DODGE

DİKMEN
OTOMOTİV SANAYİ ve TİC. LTD. ŞTİ.

120101 12

DODGE

Ürün Adı / Description

HINO ÖN BAĞLANTI 9/16 x 12 cm

HINO FRONT U BOLT

Referans No / Referance No



Ölçü / Dimension — Form No:

120101 12 9/16 x 72 x 120 mm

110101 10

DODGE

Ürün Adı / Description

DODGE 200 ÖN BAĞLANTI
1/2 x 10 cm

DODGE 200 FRONT U-BOLT

Referans No / Referance No



Ölçü / Dimension — Form No: 4

110101 10 1/2x100 mm
110101 12 1/2x120 mm
110101 14 1/2x140 mm
110101 16 1/2x160 mm

110102 12

DODGE

Ürün Adı / Description

DODGE 250 ÖN BAĞLANTI
9/16 x 12 cm

DODGE 250 FRONT U-BOLT

Referans No / Referance No



Ölçü / Dimension — Form No: 4

110102 12 9/16x67x120 mm
110102 14 9/16x67x140 mm
110102 16 9/16x67x160 mm
110102 18 9/16x67x180 mm

110103 20

DODGE

Ürün Adı / Description

DODGE 200 ARKA BAĞLANTI
9/16 x 20 cm

DODGE 200 REAR U-BOLT

Referans No / Referance No



Ölçü / Dimension — Form No: 4

110103 20 9/16x67x200 mm
110103 22 9/16x67x220 mm
110103 25 9/16x67x250 mm
110103 27 9/16x67x270 mm
110103 30 9/16x67x300 mm
110103 32 9/16x67x320 mm

110105 25

DODGE

Ürün Adı / Description

DODGE 250 ARKA BAĞLANTI
5/8 x 25 cm

DODGE 250 REAR U-BOLT

Referans No / Referance No



Ölçü / Dimension — Form No: 4

110105 25 5/8x67x250 mm
110105 28 5/8x67x280 mm
110105 30 5/8x67x300 mm
110105 32 5/8x67x320 mm
110105 35 5/8x67x350 mm

110112 44

DODGE

Ürün Adı / Description

AS 950 26-200 26-235 ARKA
BAĞLANTI M20 x 44 cm

AS-950 / 26-200 / 26-235 REAR U-BOLT

Referans No / Referance No



Ölçü / Dimension — Form No: 0

110112 44 M20x92x440 mm
110112 46 M20x92x460 mm
110112 48 M20x92x480 mm
110112 50 M20x92x500 mm
110112 52 M20x92x520 mm
110112 54 M20x92x540 mm
110112 56 M20x92x560 mm

110110 27

DODGE

Ürün Adı / Description

AS 950 26-200 / 26-235 ÖN
BAĞLANTI M20 x 27 cm

SHRYSLER AS-950 / 26-200 / 26-35
FRONT U-BOLT

Referans No / Referance No



Ölçü / Dimension — Form No: 0

110110 27 M20x92x270 mm
110110 29 M20x92x290 mm

600101 12

DODGE

Ürün Adı / Description

50 NC-IVECO / HİNO 6 TEKER / ISUZU
ÖN BAĞLANTI 9/16 x 12 cm

50 NC-IVECO / HİNO 6 TEKER / ISUZU
FRONT U-BOLT

Referans No / Referance No



Ölçü / Dimension — Form No:

9/16x72x120 mm

Katalogda kullanılan resimler temsilidir. Siparişlerinizde katalogdaki bilgilerden faydalanınız.
All original numbers, marks and forum vehicle manufectures listed in this catalogue are for comparison purposes only.
Siparişlerinizde parça kodu ile birlikte ölçülerinide bildiriniz.
When you are placing your orders, you are kindly requested to inform us dimensions of parts too.

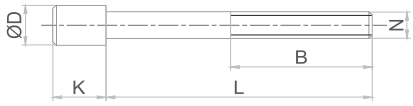

DİKMEN
OTOMOTİV SANAYİ ve TİC. LTD. ŞTİ.

300106 27 — DODGE

Ürün Adı / Description

MERCEDES 25-23 32-28 33-40/ AS 950 26-200 26-235 AXOR ÖN BAĞ.

MERCEDES 25-23 32-28 33-40/ AS 950 26-200 26-235 AXOR FRONT U-BOLT

Referans No / Referance No



Ölçü / Dimension — Form No:

300106 27 M20x92x270 mm
300106 29 M20x92x290 mm

110113 27 — DODGE

Ürün Adı / Description

AS 26-200 26-235 AKILLI DİNGİL BAĞL.

AS-950 / 26-200 / 26-235 AXLE U-BOLT

Referans No / Referance No



Ölçü / Dimension — Form No: 3/7

M24x270mm

120102 32 — DODGE

Ürün Adı / Description

HINO ARKA BAĞLANTI

HINO REAR U-BOLT

Referans No / Referance No



Ölçü / Dimension — Form No:

9/16x72x320 mm

111608 25 — DODGE

Ürün Adı / Description

AS 950 ARKA SAPLAMA 9/16 25 cm (UZUN KAFA)

AS-950 REAR BOLT LONG HEAD

Referans No / Referance No



Ölçü / Dimension — Form No:

K:20-D:19-L:250-N:9/16

111608 15 — DODGE

Ürün Adı / Description

AS 950 ÖN SAPLAMA M12 15 cm

AS-950 FRONT BOLT

Referans No / Referance No



Ölçü / Dimension — Form No:

K:20-D:18-L:150-N:M12

111609 20 — DODGE

Ürün Adı / Description

AS 26-200 ARKA SAPLAMA 5/8 20 cm

AS 26-200 REAR BOLT

Referans No / Referance No



Ölçü / Dimension — Form No:

111609 20 K:18-D:24-L:200-N:5/8
111609 24 K:18-D:24-L:240-N:5/8

111609 28 — DODGE

Ürün Adı / Description

AS 26-200 ARKA SAPLAMA 5/8 28 cm

AS 26-200 REAR BOLT

Referans No / Referance No



Ölçü / Dimension — Form No:

111609 28 K:18-D:24-L:280-N:5/8
111609 30 K:18-D:24-L:300-N:5/8

1106012 — DODGE

Ürün Adı / Description

AS 900 ÖN SOMUNLU PERNO

AS-900 FRONT PIN WITH NUT

Referans No / Referance No



Ölçü / Dimension — Form No:

31,80X125

Katalogda kullanılan resimler temsilidir. Siparişlerinizde katalogdaki bilgilerden faydalanınız.
All original numbers, marks and forum vehicle manufectures listed in this catalogue are for comparison purposes only.
Siparişlerinizde parça kodu ile birlikte ölçüleriniide bildiriniz.
When you are placing your orders, you are kindly requested to inform us dimensions of parts too.

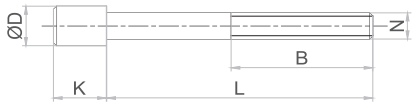

1106013 — DODGE

Ürün Adı / Description

AS 950 ÖN SOMUNLU PERNO

AS-950 FRONT PIN WITH NUT

Referans No / Referance No



Ölçü / Dimension — Form No:

31,80X133

1106014 — DODGE

Ürün Adı / Description

AS 26-200 26-235 ÖN SOMUNLU PERNO

AS 26-200 / 26-235 FRONT PIN WITH NUT

Referans No / Referance No



Ölçü / Dimension — Form No:

31,70X143

1106015 — DODGE

Ürün Adı / Description

AS 26-200 26-235 ARKA DÜZ PERNO

AS 26-200 / 26-235 REAR STRAIGHT PIN

Referans No / Referance No



Ölçü / Dimension — Form No:

31,8X152

1106017 — DODGE

Ürün Adı / Description

AS 26-200 26-235 ARKA SOMUNLU PERNO

AS 26-200 26-235 REAR PIN WITH NUT

Referans No / Referance No



Ölçü / Dimension — Form No:

31,70x150

1106001 — DODGE

Ürün Adı / Description

DODGE 200 ÖN PERNO

DODGE 200 FRONT PIN

Referans No / Referance No



Ölçü / Dimension — Form No:

1/2 x 100

1106003 — DODGE

Ürün Adı / Description

DODGE 250 ÖN PERNO

DODGE 250 FRONT PIN

Referans No / Referance No



Ölçü / Dimension — Form No:

1/2 x 160

1106002 — DODGE

Ürün Adı / Description

DODGE 200 ARKA PERNO

DODGE 200 REAR PIN

Referans No / Referance No



Ölçü / Dimension — Form No:

5/8 x 102

1108001 — DODGE

Ürün Adı / Description

DODGE 200 ÖN KÜPE LAMASI

DODGE 200 FRONT SHACKLE PLATE

Referans No / Referance No



Ölçü / Dimension — Form No:

Katalogda kullanılan resimler temsilidir. Siparişlerinizde katalogdaki bilgilerden faydalanınız.
All original numbers, marks and forum vehicle manufectures listed in this catalogue are for comparison purposes only.
Siparişlerinizde parça kodu ile birlikte ölçülerinide bildiriniz.
When you are placing your orders, you are kindly requested to inform us dimensions of parts too.

DODGE

1108016 — DODGE

Ürün Adı / Description

DODGE 250 ÖN KÜPE LAMASI

DODGE 250 FRONT SHACKLE PLATE

Referans No / Referance No



Ölçü / Dimension

Form No:

1108015 — DODGE

Ürün Adı / Description

DODGE 200 ALT TABLA

DODGE 200 BOTTOM CAST LUG

Referans No / Referance No



Ölçü / Dimension

Form No:

1108008 — DODGE

Ürün Adı / Description

DODGE 200 ARKA KÜPE

DODGE 200 REAR SHACKLE

Referans No / Referance No



Ölçü / Dimension

Form No:

1108006 — DODGE

Ürün Adı / Description

DODGE 200 ARKA MAKAS ÖN KULAK

DODGE 200 REAR SPRING FRONT BRACKET

Referans No / Referance No



Ölçü / Dimension

Form No:

1108007 — DODGE

Ürün Adı / Description

DODGE 200 ARKA MAKAS
ARKA KULAK

DODGE 200 REAR SPRING REAR BRACKET

Referans No / Referance No



Ölçü / Dimension

Form No:

1108009 — DODGE

Ürün Adı / Description

DODGE 200 ARKA ÜST
BAĞLANTI KEPİ

DODGE 200 REAR TOP PLATE

Referans No / Referance No



Ölçü / Dimension

Form No:

1108014 — DODGE

Ürün Adı / Description

DODGE 200 MUAVİN MAKAS
ARA TAKOZU

DODGE 200 HELPER SPRING WEDGE

Referans No / Referance No



Ölçü / Dimension

Form No:

60x25x132

1109001 — DODGE

Ürün Adı / Description

DODGE 200 MAKAS SIFIRI
65X10 11 cm

DODGE 200 SPRING SHIM

Referans No / Referance No



Ölçü / Dimension

Form No:

65x10x110

Katalogda kullanılan resimler temsilidir. Siparişlerinizde katalogdaki bilgilerden faydalanınız.
All original numbers, marks and forum vehicle manufectures listed in this catalogue are for comparison purposes only.
Siparişlerinizde parça kodu ile birlikte ölçüleriniide bildiriniz.
When you are placing your orders, you are kindly requested to inform us dimensions of parts too.

1109002 — DODGE

Ürün Adı / Description

AS 600 MAKAS SIFIRI 75X12 16 cm

AS 600 SPRING SHIM

Referans No / Referance No



Ölçü / Dimension

75x12x160

Form No:

1108010 — DODGE

Ürün Adı / Description

DODGE 200 MUAVİN KULAK 2 DELİK

DODGE 200 HELPER BRACKET WITH 2 HOLE

Referans No / Referance No



Ölçü / Dimension

Form No:

1108011 — DODGE

Ürün Adı / Description

DODGE 200 MUAVİN KULAK 3 DELİK

DODGE 200 HELPER BRACKET WITH 3 HOLE

Referans No / Referance No



Ölçü / Dimension

Form No:

1111014 — DODGE

Ürün Adı / Description

AS 950/26 235 ÖN YAĞLI KÜPE

AS 950/26 235 FRONT SHACKLE

Referans No / Referance No



Ölçü / Dimension

Form No:

1111003 — DODGE

Ürün Adı / Description

AS 950 ÖN YAĞLI KÜPE

CHRYSLER AS-950 / 26-200 / 26-235 FRONT SHACKLE

Referans No / Referance No



Ölçü / Dimension

Form No:

1111005 R — DODGE

Ürün Adı / Description

AS-900-950 ARKA MAKAS ÖN KULAK SAĞ 7,5'LU

AS-900-950 REAR SPRING FRONT BRACKET RIGHT

Referans No / Referance No



Ölçü / Dimension

Form No:

1111005 L — DODGE

Ürün Adı / Description

AS-900-950 ARKA MAKAS ÖN KULAK SOL 7,5' LU

AS-900-950 REAR SPRING FRONT BRACKET LEFT

Referans No / Referance No



Ölçü / Dimension

Form No:

1111006 R — DODGE

Ürün Adı / Description

AS-900 / 950 ARKA MAKAS ARKA KULAK SAĞ 7,5'LU

AS-900 / 950 REAR SPRING REAR BRACKET RIGHT

Referans No / Referance No



Ölçü / Dimension

Form No:

Katalogda kullanılan resimler temsilidir. Siparişlerinizde katalogdaki bilgilerden faydalanınız.
All original numbers, marks and forum vehicle manufectures listed in this catalogue are for comparison purposes only.
Siparişlerinizde parça kodu ile birlikte ölçülerinide bildiriniz.
When you are placing your orders, you are kindly requested to inform us dimensions of parts too.

1111006 L — DODGE

Ürün Adı / Description

AS-900 / 950 ARKA MAKAS
ARKA KULAK SOL 7,5'LU

AS-900 / 950 REAR SPRING REAR BRACKET LEFT

Referans No / Referance No



Ölçü / Dimension — Form No:

1111018 — DODGE

Ürün Adı / Description

AS 26 235 ÖN BAĞLANTI KEPİ

AS 26-235 FRONT U-BOLT PLATE

Referans No / Referance No



Ölçü / Dimension — Form No:

92 mm

1111021 — DODGE

Ürün Adı / Description

AS 26 235 ARKA BAĞLANTI KEPİ

AS 26-235 REAR U-BOLT PLATE

Referans No / Referance No



Ölçü / Dimension — Form No:

90 mm

1111022 — DODGE

Ürün Adı / Description

AS 26 235 BEŞİK TAKOZU KISA

AS 26-235 CRADLE WEDGE (SHORT)

Referans No / Referance No



Ölçü / Dimension — Form No:

90 mm

1111023 — DODGE

Ürün Adı / Description

AS 26 235 BEŞİK TAKOZU UZUN

AS 26-235 CRADLE WEDGE (LONG)

Referans No / Referance No



Ölçü / Dimension — Form No:

90 mm

1111024 — DODGE

Ürün Adı / Description

AS 26 235 BUGİ KOL TABLASI

AS 26-235 BOGIE ARM CAST LUG

Referans No / Referance No



Ölçü / Dimension — Form No:

90 mm

1111025 R — DODGE

Ürün Adı / Description

AS 26-235 BEŞİK İÇİ DÖKÜM
SAĞ BURÇSUZ

AS 26-235 CRADLE IN CASTING RIGHT WITHOUT BUSH

Referans No / Referance No



Ölçü / Dimension — Form No:

1111025 L — DODGE

Ürün Adı / Description

AS 26-235 BEŞİK İÇİ DÖKÜM
SOL BURÇSUZ

AS 26-235 CRADLE IN CASTING LEFT WITHOUT BUSH

Referans No / Referance No



Ölçü / Dimension — Form No:

Katalogda kullanılan resimler temsilidir. Siparişlerinizde katalogdaki bilgilerden faydalanınız.
All original numbers, marks and forum vehicle manufectures listed in this catalogue are for comparison purposes only.
Siparişlerinizde parça kodu ile birlikte ölçüleriniide bildiriniz.
When you are placing your orders, you are kindly requested to inform us dimensions of parts too.

1111026 R

DODGE

Ürün Adı / Description

AS 26 235 BEŞİK İÇİ DÖKÜM SAĞ BURÇLU TAK R ORJ BUR

AS 26-235 CRADLE IN CASTING RIGHT WITH BUSH

Referans No / Referance No



Ölçü / Dimension

Form No:

1111026 L

DODGE

Ürün Adı / Description

AS 26 235 BEŞİK İÇİ DÖKÜM SOL BURÇLU TAK L ORJ BUR

AS 26-235 CRADLE IN CASTING LEFT WITH BUSH

Referans No / Referance No



Ölçü / Dimension

Form No:

1111027

DODGE

Ürün Adı / Description

AS 26-235 BEŞİK KULAĞI DÖKÜM

CHRYSLER AS-950 / 26-200 / 26-235 CRADLE BRACKET

Referans No / Referance No



Ölçü / Dimension

Form No: 0

90 mm

1111010

DODGE

Ürün Adı / Description

AS 950 BEŞİK İÇİ DÖKÜM BURÇLU TAKOZLU

AS 950 CRADLE IN CASTING (WITH BUSH AND WEDGE)

Referans No / Referance No



Ölçü / Dimension

Form No:

76 mm

1111012

DODGE

Ürün Adı / Description

AS 950 BUGİ KOL TABLASI 7,5 LU

AS-950 BOGIE ARM CAST LUG

Referans No / Referance No



Ölçü / Dimension

Form No:

76 mm

1111007

DODGE

Ürün Adı / Description

AS 950 BEŞİK TAKOZU KISA

AS 950 CRADLE WEDGE (SHORT)

Referans No / Referance No



Ölçü / Dimension

Form No:

76 mm

1111008

DODGE

Ürün Adı / Description

AS 950 BEŞİK TAKOZU UZUN

AS 950 CRADLE WEDGE (LONG)

Referans No / Referance No



Ölçü / Dimension

Form No:

76 mm

1111020 L

DODGE

Ürün Adı / Description

AS 26 200/ 26 235 ARKA MAKAS ARKA KULAK SOL

AS 26-200 / 26-235 REAR SPRING REAR BRACKET LEFT

Referans No / Referance No



Ölçü / Dimension

Form No:

90 mm

Katalogda kullanılan resimler temsilidir. Siparişlerinizde katalogdaki bilgilerden faydalanınız.
All original numbers, marks and forum vehicle manufectures listed in this catalogue are for comparison purposes only.
Siparişlerinizde parça kodu ile birlikte ölçülerinide bildiriniz.
When you are placing your orders, you are kindly requested to inform us dimensions of parts too.

1111020 R — DODGE

Ürün Adı / Description

AS 26 200/ 26 235 ARKA MAKAS
ARKA KULAK SAĞ

AS 26-200 / 26-235 REAR SPRING
REAR BRACKET RIGHT

Referans No / Referance No



Ölçü / Dimension — Form No:

90 mm

1111019 L — DODGE

Ürün Adı / Description

AS 26 200/ 26 235 ARKA MAKAS
ÖN KULAK SOL

AS 26-200 / 26-235 REAR SPRING
FRONT BRACKET LEFT

Referans No / Referance No



Ölçü / Dimension — Form No:

90 mm

1111019 R — DODGE

Ürün Adı / Description

AS 26 200/ 26 235 ARKA MAKAS
ÖN KULAK SAĞ

AS 26-200 / 26-235 REAR SPRING
FRONT BRACKET RIGHT

Referans No / Referance No



Ölçü / Dimension — Form No:

90mm

1111013 — DODGE

Ürün Adı / Description

AS 950 BUGİ KOL TABLASI 9 LU

AS 950 BOGIE ARM CAST LUG

Referans No / Referance No



Ölçü / Dimension — Form No:

90 mm

1117010 — DODGE

Ürün Adı / Description

AS950 BEŞİK PERNOSU

AS 950 CRADLE PIN

Referans No / Referance No



Ölçü / Dimension — Form No:

60X164

1117012 — DODGE

Ürün Adı / Description

AS 26-200 BEŞİK PERNOSU

AS 26-200 CRADLE PIN

Referans No / Referance No



Ölçü / Dimension — Form No:

60X184

1119001 — DODGE

Ürün Adı / Description

AS 950 BEŞİK BURCU
70 x 60 x 110 (ORJ)

AS 950 CRADLE BUSH (ORIGINAL)

Referans No / Referance No



Ölçü / Dimension — Form No:

60X70X110

1120002 — DODGE

Ürün Adı / Description

AS 900 950 ÖN MAKAS BURCU (ORJ)

AS 900 950 FRONT SPRING BUSH (ORIGINAL)

Referans No / Referance No



Ölçü / Dimension — Form No:

32X40X76

Katalogda kullanılan resimler temsilidir. Siparişlerinizde katalogdaki bilgilerden faydalanınız.
All original numbers, marks and forum vehicle manufectures listed in this catalogue are for comparison purposes only.
Siparişlerinizde parça kodu ile birlikte ölçüleriniide bildiriniz.
When you are placing your orders, you are kindly requested to inform us dimensions of parts too.

1119002 — DODGE

Ürün Adı / Description

AS 26-200 BEŞİK BURCU
70 x 60 x 125 (ORJ)

AS 26-200 CRADLE BUSH (ORIGINAL)

Referans No / Referance No



Ölçü / Dimension

60X70X125

Form No:

1120003 — DODGE

Ürün Adı / Description

AS 26-200 ÖN / ARKA MAKAS
BURCU (ORJ)

AS 26-200 FRONT / REAR SPRING BUSH ORIGINAL

Referans No / Referance No



Ölçü / Dimension

32X40X90

Form No:

1125001 — DODGE

Ürün Adı / Description

DOD-001 DODGE 100 ÖN
MAKAS BURCU

DODGE 100 FRONT SPRING BUSH

Referans No / Referance No

1920540



Ölçü / Dimension

Form No:

1125005 — DODGE

Ürün Adı / Description

DOD-006 DODGE 200-300
MAKAS BURCU

DODGE 200-300 SPRING BUSH

Referans No / Referance No

1920541



Ölçü / Dimension

Form No:

1125004 — DODGE

Ürün Adı / Description

DOD-005 DODGE 200 ARKA BURÇ

DODGE 200 REAR SPRING BUSH

Referans No / Referance No

4070260



Ölçü / Dimension

Form No:

1125006 — DODGE

Ürün Adı / Description

DOD-010 DODGE 200
DAYAMA TAKOZU

DODGE 200 WEDGE

Referans No / Referance No



Ölçü / Dimension

Form No:

1125009 — DODGE

Ürün Adı / Description

DOD-012 HINO DODGE
DAYAMA TAKOZU

HİNO - DODGE 250 WEDGE

Referans No / Referance No



Ölçü / Dimension

Form No:

1126001 — DODGE

Ürün Adı / Description

DOD-104 DODGE 100 - 200
MAKAS FİBERİ

DODGE 100 - 200 SPRING FIBER

Referans No / Referance No



Ölçü / Dimension

Form No:

Katalogda kullanılan resimler temsilidir. Siparişlerinizde katalogdaki bilgilerden faydalanınız.
All original numbers, marks and forum vehicle manufectures listed in this catalogue are for comparison purposes only.
Siparişlerinizde parça kodu ile birlikte ölçülerinide bildiriniz.
When you are placing your orders, you are kindly requested to inform us dimensions of parts too.

DODGE

1126003 — DODGE

Ürün Adı / Description

DOD-429 AS 26 200 DENGE KOL LASTİĞİ **

AS 26 200 STABILITY ARM RUBBER

Referans No / Referance No



Ölçü / Dimension | Form No:

1128002 — DODGE

Ürün Adı / Description

DODGE 200 ARKA TAKOZ KISA **

DODGE 200 REAR WEDGE SHORT

Referans No / Referance No



Ölçü / Dimension | Form No:

1128001 — DODGE

Ürün Adı / Description

DODGE 200 ÖN TAKOZ UZUN **

DODGE 200 FRONT WEDGE LONG

Referans No / Referance No



Ölçü / Dimension | Form No:

1126004 — DODGE

Ürün Adı / Description

AS 26-200 ÖN TAKOZ

DODGE AS 26-200 FRONT TOP PLATE WEDGE

Referans No / Referance No

20905T
275698



Ölçü / Dimension | Form No:

1126002 — DODGE

Ürün Adı / Description

DOD-205 DODGE AMORTİSÖR LASTİĞİ

DODGE 200 SHOCK ABSORBER RUBBER

Referans No / Referance No



Ölçü / Dimension | Form No:

0

1206001 — DODGE

Ürün Adı / Description

HINO ÖN SOMUNLU PERNO KISA

HINO FRONT PIN WITH NUT (SHORT)

Referans No / Referance No



Ölçü / Dimension | Form No:

25x111

1206002 — DODGE

Ürün Adı / Description

HINO ÖN SOMUNLU PERNO UZUN

HINO FRONT PIN WITH NUT (UZUN)

Referans No / Referance No



Ölçü / Dimension | Form No:

25x125

1206003 — DODGE

Ürün Adı / Description

HINO ARKA DÜZ PERNO

HINO REAR STRAIGHT PIN

Referans No / Referance No



Ölçü / Dimension | Form No:

25x116

Katalogda kullanılan resimler temsilidir. Siparişlerinizde katalogdaki bilgilerden faydalanınız.
All original numbers, marks and forum vehicle manufectures listed in this catalogue are for comparison purposes only.
Siparişlerinizde parça kodu ile birlikte ölçüleriniide bildiriniz.
When you are placing your orders, you are kindly requested to inform us dimensions of parts too.

1220001 — DODGE

Ürün Adı / Description

HINO ÖN MAKAS BURCU (ORJ)

HINO FRONT SPRING BUSH (ORIGINAL)

Referans No / Referance No



Ölçü / Dimension — Form No:

25x2x31x70

1208001 — DODGE

Ürün Adı / Description

HINO ÖN MAKAS ARKA KÜPE R-L

HINO FRONT SPRING SHACKLE SHACKLE R-L

Referans No / Referance No



Ölçü / Dimension — Form No:

1208002 — DODGE

Ürün Adı / Description

HINO ARKA MAKAS ÖN KULAK

HINO REAR SPRING FRONT BRACKET

Referans No / Referance No



Ölçü / Dimension — Form No:

1211004 — DODGE

Ürün Adı / Description

HINO MUAVİN KULAK YİVLİ

HINO HELPER SPRING BRACKET SCREWED

Referans No / Referance No



Ölçü / Dimension — Form No:

1211005 — DODGE

Ürün Adı / Description

HINO MUAVİN KULAK YİVSİZ

HINO HELPER SPRING BRACKET

Referans No / Referance No



Ölçü / Dimension — Form No:

1211001 — DODGE

Ürün Adı / Description

HINO ARKA MAKAS ARKA KÜPE

HINO REAR SPRING REAR SHACKLE

Referans No / Referance No



Ölçü / Dimension — Form No:

1111006 L — DODGE

Ürün Adı / Description

CHRYSLER AS-900 / 950 ARKA MAKAS ARKA KULAK SOL 7,5'LU

CHRYSLER AS-900 / 950 REAR SPRING REAR BRACKET LEFT

Referans No / Referance No



Ölçü / Dimension — Form No:

76 mm

1111006 R — DODGE

Ürün Adı / Description

CHRYSLER AS-900 / 950 ARKA MAKAS ARKA KULAK SAĞ 7,5'LU

CHRYSLER AS-900 / 950 REAR SPRING REAR BRACKET RIGHT

Referans No / Referance No



Ölçü / Dimension — Form No:

76 mm

Katalogda kullanılan resimler temsilidir. Siparişlerinizde katalogdaki bilgilerden faydalanınız.
All original numbers, marks and forum vehicle manufectures listed in this catalogue are for comparison purposes only.
Siparişlerinizde parça kodu ile birlikte ölçülerinide bildiriniz.
When you are placing your orders, you are kindly requested to inform us dimensions of parts too.

DODGE

1114010 — DODGE

Ürün Adı / Description

AS 950 BUGİ KOLU AYARLI
48,5 MERKEZ

AS 950 BOGIE ARM ADJUSTABLE

Referans No / Referance No



Ölçü / Dimension — Form No:

L:485 mm

1114011 — DODGE

Ürün Adı / Description

AS 950 BUGİ KOLU SABİT
48,5 MERKEZ

AS 950 BOGIE ARM FIXED

Referans No / Referance No



Ölçü / Dimension — Form No:

L:485 mm

1114012 — DODGE

Ürün Adı / Description

AS 26-200 / 26-235 BUGİ KOLU
AYARLI 53 MERKEZ

AS 26-200 / 26-235 BOGIE ARM ADJUSTABLE

Referans No / Referance No



Ölçü / Dimension — Form No:

L:530 mm

1114013 — DODGE

Ürün Adı / Description

AS 26-200 / 26-235 BUGİ KOLU
SABİT 53 MERKEZ

AS 26-200 / 26-235 BOGIE ARM FIXED

Referans No / Referance No



Ölçü / Dimension — Form No:

L:530 mm

1114014 — DODGE

Ürün Adı / Description

AS 26-200 BUGİ KOLU SABİT 51
MERKEZ

AS 26-200 BOGIE ARM FIXED

Referans No / Referance No



Ölçü / Dimension — Form No:

1128004 — DODGE

Ürün Adı / Description

AS 950 ÖN TAKOZ CİVATALI **

AS 950 FRONT WEDGE WITH BOLT

Referans No / Referance No



Ölçü / Dimension — Form No:

www.dikmenotomotiv.com.tr

Katalogda kullanılan resimler temsilidir. Siparişlerinizde katalogdaki bilgilerden faydalanınız.
All original numbers, marks and forum vehicle manufectures listed in this catalogue are for comparison purposes only.
Siparişlerinizde parça kodu ile birlikte ölçüleriniide bildiriniz.
When you are placing your orders, you are kindly requested to inform us dimensions of parts too.

DİKMEN
OTOMOTİV SANAYİ ve TİC. LTD. ŞTİ.

www.dikmenotomotiv.com.tr

YEDEK PARÇA
SPARE PARTS

FIAT

DİKMEN
OTOMOTİV SANAYİ ve TİC. LTD. ŞTİ.

140102 07

FIAT

Ürün Adı / Description

FIAT DOBLO ARKA BAĞLANTI
1/2 x 7 cm

FIAT DOBLO REAR U BOLT

Referans No / Referance No



Ölçü / Dimension

Form No: 4

140102 07 1/2x72x70 mm
140102 12 1/2x72x120 mm

140101 08

FIAT

Ürün Adı / Description

FIAT DUCATO ARKA BAĞLANTI
9/16 x 8 cm

FIAT DUCATO REAR U BOLT

Referans No / Referance No



Ölçü / Dimension

Form No: 4

140101 08 9/16x82x80 mm
140101 10 9/16x82x100 mm
140101 12 9/16x82x120 mm
140101 12 9/16x82x120 mm
140101 14 9/16x82x140 mm

140101 10

FIAT

Ürün Adı / Description

FIAT DUCATO ARKA BAĞLANTI
9/16 x 10 cm

FIAT DUCATO REAR U-BOLT

Referans No / Referance No



Ölçü / Dimension

Form No:

140101 10 9/16x82x100 mm
140101 14 9/16x82x140 mm

1428002

FIAT

Ürün Adı / Description

DOBLO SÜSPANSİYON TAKOZU

FIAT DOBLO SUSPENSION WEDGE

Referans No / Referance No



Ölçü / Dimension

Form No:

1408103

FIAT

Ürün Adı / Description

FİAT DOBLO ARKA MAKAS KÜPESİ

FIAT DOBLO REAR SPRING SHACKLE

Referans No / Referance No



Ölçü / Dimension

Form No:

1408102

FIAT

Ürün Adı / Description

FİAT DUCATO S KÜPE LAMASI

FIAT DUCATO S SHACKLE PLATE

Referans No / Referance No



Ölçü / Dimension

Form No:

1408101

FIAT

Ürün Adı / Description

FİAT DUCATO BOXER KÜPE LAMASI

FIAT DUCATO BOXER SPRING SHACKLE PLATE

Referans No / Referance No



Ölçü / Dimension

Form No:

1425001

FIAT

Ürün Adı / Description

FIA-005 FIAT DUCATO ARKANIN
ÖNÜ BURÇ (DIŞI LASTİK)

FIAT DUCATO REAR SPRING FRONT BUSH

Referans No / Referance No

1304641080
513173



Ölçü / Dimension

Form No:

16x50x87x70

Katalogda kullanılan resimler temsilidir. Siparişlerinizde katalogdaki bilgilerden faydalanınız.
All original numbers, marks and forum vehicle manufectures listed in this catalogue are for comparison purposes only.
Siparişlerinizde parça kodu ile birlikte ölçülerinide bildiriniz.
When you are placing your orders, you are kindly requested to inform us dimensions of parts too.

DİKMEN
OTOMOTİV SANAYİ ve TİC. LTD. ŞTİ.

1425004 — FIAT

Ürün Adı / Description

FIA-006 FIAT DUCATO ARKA
ÖN BURÇ 7'Lİ YM

FIAT DUCATO REAR FRONT BUSH (NEW MODEL)



Referans No / Referance No

1355403080

Ölçü / Dimension — Form No:

16x65x87x70

1425002 — FIAT

Ürün Adı / Description

FIA-004 FIAT DUCATO ARKA
ARKA BURÇ

FIAT DUCATO REAR REAR BUSH



Referans No / Referance No

1304640080
513172

Ölçü / Dimension — Form No:

16x40x46x40

1425006 — FIAT

Ürün Adı / Description

FIA-001 FIAT DOBLO ARKANIN
ÖNÜ BURÇ (DIŞI SAÇLI)

FIAT DOBLO REAR SPRING FRONT BUSH



Referans No / Referance No

46766963

Ölçü / Dimension — Form No:

16x56x77x70

1425007 — FIAT

Ürün Adı / Description

FIA-003 FIAT DOBLO ARKANIN
ARKASI BURÇ(DIŞI LAST.)

FIAT DOBLO REAR SPRING REAR BUSH



Referans No / Referance No

46473041
48540669

Ölçü / Dimension — Form No:

14x34x77x61

1430005 — FIAT

Ürün Adı / Description

SDS.084/A FIAT DUCATO DENGE
KOL LASTİĞİ

FIAT DUCATO STABILIZER ARM RUBBER



Referans No / Referance No

Ölçü / Dimension — Form No:

1430006 — FIAT

Ürün Adı / Description

SDS.084.01 FIAT DUCATO ARA FİBERİ

FIAT DUCATO SPRING FIBER



Referans No / Referance No

Ölçü / Dimension — Form No:

Katalogda kullanılan resimler temsilidir. Siparişlerinizde katalogdaki bilgilerden faydalanınız.
All original numbers, marks and forum vehicle manufectures listed in this catalogue are for comparison purposes only.
Siparişlerinizde parça kodu ile birlikte ölçüleriniide bildiriniz.
When you are placing your orders, you are kindly requested to inform us dimensions of parts too.

DİKMEN
OTOMOTİV SANAYİ ve TİC. LTD. ŞTİ.

www.dikmenotomotiv.com.tr

YEDEK PARÇA
SPARE PARTS

HYUNDAI

DİKMEN
OTOMOTİV SANAYİ ve TİC. LTD. ŞTİ.

1506001 — HYUNDAI

Ürün Adı / Description

HYUNDAI MİNİBÜS ARKA
PERNO ŞAPKALI

HYUNDAI MINIBUS REAR PIN COLLAR TYPE

Referans No / Referance No



Ölçü / Dimension

16x105xM12

Form No:

1506002 — HYUNDAI

Ürün Adı / Description

HYUNDAI PICK UP ARKA
PERNO ŞAPKALI

HYUNDAI PICK UP REAR PIN COLLAR TYPE

Referans No / Referance No



Ölçü / Dimension

16x100xM12

Form No:

1508001 — HYUNDAI

Ürün Adı / Description

HYUNDAI MİNİBÜS /MITSUBISHI
MİNİBÜS ARKA MAKAS ARKA KÜPE

*HYUNDAI / MITSUBISHI MINIBUS
REAR SPRING REAR SHACKLE*

Referans No / Referance No



Ölçü / Dimension

Form No:

1508002 — HYUNDAI

Ürün Adı / Description

HYUNDAI PICK UP ARKA MAKAS
ARKA KÜPE

*HYUNDAI PICK UP REAR SPRING
REAR SHACKLE*

Referans No / Referance No



Ölçü / Dimension

Form No:

1525001 — HYUNDAI

Ürün Adı / Description

HYU-001 HYUNDAI MİNİBÜS VE
PİKAP MAKAS BURCU

HYUNDAI MINIBUS / PICK UP SPRING BUSH

Referans No / Referance No

5514743002



Ölçü / Dimension

14x55x80x70

Form No:

1525003 — HYUNDAI

Ürün Adı / Description

HYU-003 HYUNDAI MAKAS
LASTİĞİ KISA

HYUNDAI SPRING RUBBER (SHORT)

Referans No / Referance No

5525644000



Ölçü / Dimension

16x28x42x34

Form No:

1525002 — HYUNDAI

Ürün Adı / Description

HYU-004 HYUNDAI STAREX
MAKAS BURCU

HYUNDAI STAREX SPRING BUSH

Referans No / Referance No

551184A501



Ölçü / Dimension

16x55x80x70

Form No:

1526001 — HYUNDAI

Ürün Adı / Description

HYU-107 HYUNDAİ STAREX
PANELVAN MAKAS ARA FİBERİ

HYUNDAI STAREX VAN SPRING FIBER

Referans No / Referance No



Ölçü / Dimension

38x3x12

Form No:

Katalogda kullanılan resimler temsilidir. Siparişlerinizde katalogdaki bilgilerden faydalanınız.
All original numbers, marks and forum vehicle manufectures listed in this catalogue are for comparison purposes only.
Siparişlerinizde parça kodu ile birlikte ölçülerinide bildiriniz.
When you are placing your orders, you are kindly requested to inform us dimensions of parts too.

DİKMEN
OTOMOTİV SANAYİ ve TİC. LTD. ŞTİ.

1526002 — HYUNDAI

Ürün Adı / Description

HYUNDAI - KİA AMARTİSÖR LASTİĞİ

HYUNDAI - KIA SHOCK ABSORBER RUBBER

Referans No / Referance No



Ölçü / Dimension — Form No:

16x32x18

1526003 — HYUNDAI

Ürün Adı / Description

HYUNDAI TAKVİYELİ MAKAS
ALT FİBERİ

HYUNDAI HEAVY DUTY SPRING BOTTOM FIBER

Referans No / Referance No

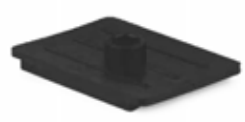

Ölçü / Dimension — Form No:

1528001 — HYUNDAI

Ürün Adı / Description

HYUNDAI ARKA MAKAS TAKOZU-6'LI

HYUNDAI REAR SPRING WEDGE

Referans No / Referance No



Ölçü / Dimension — Form No:

1528002 — HYUNDAI

Ürün Adı / Description

HYUNDAI ARKA MAKAS TAKOZU-7'Lİ

HYUNDAI REAR SPRING WEDGE

Referans No / Referance No



Ölçü / Dimension — Form No:

1528003 — HYUNDAI

Ürün Adı / Description

HYUNDAI STAREX ARKA
MAKAS TAKOZU

HYUNDAI STAREX REAR SPRING WEDGE

Referans No / Referance No



Ölçü / Dimension — Form No:

1530001 — HYUNDAI

Ürün Adı / Description

SDS.162/B HYUNDAI ARA
FİBER SEGMANLI

HYUNDAI FIBER WITH RING

Referans No / Referance No



Ölçü / Dimension — Form No:

1530002 — HYUNDAI

Ürün Adı / Description

SDS.162/A HYUNDAI STAREX
DENGE KOL LASTİK

HYUNDAI STAREX STABILIZER ARM BUSH

Referans No / Referance No



Ölçü / Dimension — Form No:

Katalogda kullanılan resimler temsilidir. Siparişlerinizde katalogdaki bilgilerden faydalanınız.
All original numbers, marks and forum vehicle manufectures listed in this catalogue are for comparison purposes only.
Siparişlerinizde parça kodu ile birlikte ölçüleriniide bildiriniz.
When you are placing your orders, you are kindly requested to inform us dimensions of parts too.

DİKMEN
OTOMOTİV SANAYİ ve TİC. LTD. ŞTİ.

www.dikmenotomotiv.com.tr

YEDEK PARÇA
SPARE PARTS

ISUZU

DİKMEN
OTOMOTİV SANAYİ ve TİC. LTD. ŞTİ.

190101 10

ISUZU

Ürün Adı / Description

ISUZU ÖN BAĞLANTI 9/16 x 10 cm

ISUZU FRONT U-BOLT



Referans No / Referance No

Ölçü / Dimension

Form No:

190101 10 9/16x72x100 mm
190101 12 9/16x72x120 mm

190102 22

ISUZU

Ürün Adı / Description

ISUZU ARKA BAĞLANTI 5/8 x 22 cm

ISUZU REAR U-BOLT



Referans No / Referance No

Ölçü / Dimension

Form No:

190102 22 5/8x72x220 mm
190102 25 5/8x72x250 mm
190102 28 5/8x72x280 mm
190102 30 5/8x72x300 mm
190102 32 5/8x72x320 mm
190102 35 5/8x72x350 mm
190102 38 5/8x72x380 mm

190108 16

ISUZU

Ürün Adı / Description

ISUZU CITIBUS ÖN BAĞLANTI
5/8 x 16 cm

ISUZU FRONT U BOLT



Referans No / Referance No

Ölçü / Dimension

Form No:

190108 16 5/8x82x160 mm
190108 20 5/8x82x200 mm

190104 29

ISUZU

Ürün Adı / Description

ISUZU TURKUAZ OTOBÜS KÖRÜKLÜ
ARKA BAĞL. M20 x 29 cm

ISUZU TURKUAZ BUS REAR U-BOLT



Referans No / Referance No

Ölçü / Dimension

Form No:

1/2x82x290 mm

190105 20

ISUZU

Ürün Adı / Description

ISUZU LOW ARKA BAĞLANTI
5/8 x 20 cm

ISUZU LOW REAR U-BOLT



Referans No / Referance No

Ölçü / Dimension

Form No:

190105 20 5/8x72x200 mm

190106 14

ISUZU

Ürün Adı / Description

ISUZU TURKUAZ / LONG ÖN
BAĞLANTI 5/8 X 14 CM

ISUZU TURKUAZ / LONG FRONT U-BOLT



Referans No / Referance No

Ölçü / Dimension

Form No:

190106 16 5/8X72X140 mm
190106 18 5/8x72x180 mm

190106 18

ISUZU

Ürün Adı / Description

ISUZU D'MAX ARKA BAGLANTI
1/2 x 18 cm

ISUZU D'MAX REAR U-BOLT



Referans No / Referance No

Ölçü / Dimension

Form No:

5/8x72x160

190107 16

ISUZU

Ürün Adı / Description

ISUZU D'MAX ARKA BAGLANTI
9/16 x 16 cm

ISUZU D'MAX REAR U-BOLT



Referans No / Referance No

Ölçü / Dimension

Form No:

190107 16 9/16x82x160
190107 18 9/16x82x180

Katalogda kullanılan resimler temsilidir. Siparişlerinizde katalogdaki bilgilerden faydalanınız.
All original numbers, marks and forum vehicle manufectures listed in this catalogue are for comparison purposes only.
Siparişlerinizde parça kodu ile birlikte ölçülerinide bildiriniz.
When you are placing your orders, you are kindly requested to inform us dimensions of parts too.

ISUZU

190108 20

ISUZU

Ürün Adı / Description

ISUZU CITIBUS ÖN BAĞLANTI
5/8 x 20 cm

ISUZU CITIBUS FRONT U-BOLT

Referans No / Referance No



Ölçü / Dimension | Form No:

5/8x82x200 mm

190109 14

ISUZU

Ürün Adı / Description

ISUZU LONG ÖN BAĞLANTI
5/8 X 14 CM

ISUZU LONG FRONT U-BOLT

Referans No / Referance No



Ölçü / Dimension | Form No:

190109 14 5/8X72X140 mm
190109 16 5/8X72X160 mm

190109 40

ISUZU

Ürün Adı / Description

ISUZU LONG ARKA BAĞLANTI
M18 X 40 CM

ISUZU LONG REAR U BOLT

Referans No / Referance No



Ölçü / Dimension | Form No:

190109 40 M18X72X400 mm

190110 28

ISUZU

Ürün Adı / Description

ISUZU NOVO LÜX 8'Lİ ARKA
BAĞLANTI 5/8 X 28 CM

ISUZU NOVO LUX REAR U BOLT

Referans No / Referance No



Ölçü / Dimension | Form No:

190110 28 5/8X82X280 mm

190111 21

ISUZU

Ürün Adı / Description

ISUZU NOVO LÜX 8'Lİ ÖN
BAĞLANTI 5/8 21 CM

ISUZU NOVO LUX FRONT U BOLT

Referans No / Referance No



Ölçü / Dimension | Form No:

190111 21 5/8X82X210 mm
190111 23 5/8X82X230 mm
190111 26 5/8X82X260 mm

190112 44

ISUZU

Ürün Adı / Description

ISUZU DİNGİL KALDIRMA
BAĞLANTISI 3/4 X 44 CM

ISUZU AXLE LIFT U-BOLT

Referans No / Referance No



Ölçü / Dimension | Form No:

190112 44 3/4 x 44 cm

400102 16

ISUZU

Ürün Adı / Description

RENAULT MASTER ARKA / ISUZU
CITIBUS ÖN BAĞLANTI YM 5/8x16cm

RENAULT MASTER REAR /
ISUZU CITIBUS FRONT U-BOLT

Referans No / Referance No



Ölçü / Dimension | Form No:

400102 16 5/8x82x160 mm

600101 12

ISUZU

Ürün Adı / Description

50 NC-IVECO / HİNO 6 TEKER / ISUZU
ÖN BAĞLANTI 9/16 x 12 cm

50 NC-IVECO / HİNO 6 WHEEL /
ISUZU FRONT U-BOLT

Referans No / Referance No



Ölçü / Dimension | Form No:

600101 12 9/16 x 72 x 120 mm

Katalogda kullanılan resimler temsilidir. Siparişlerinizde katalogdaki bilgilerden faydalanınız.
All original numbers, marks and forum vehicle manufectures listed in this catalogue are for comparison purposes only.
Siparişlerinizde parça kodu ile birlikte ölçüleriniide bildiriniz.
When you are placing your orders, you are kindly requested to inform us dimensions of parts too.

191601 09

ISUZU

Ürün Adı / Description

ISUZU ÖN SAPLAMA M10 9 cm

ISUZU FRONT BOLT

Referans No / Referance No



Ölçü / Dimension

Form No:

191601 09 M10x90 mm
191601 08 M10x80 mm

191601 13

ISUZU

Ürün Adı / Description

ISUZU ÖN SAPLAMA M10 11 cm YM

ISUZU FRONT BOLT (NEW MODEL)

Referans No / Referance No



Ölçü / Dimension

Form No:

K:10-D:14-L:110-N:M10

191603 10

ISUZU

Ürün Adı / Description

ISUZU NKR ARKA SAPLAMA
M12 10 cm

ISUZU NKR REAR BOLT

Referans No / Referance No



Ölçü / Dimension

Form No:

K:11-D:17,5-L:100-N:M12

191603 12

ISUZU

Ürün Adı / Description

ISUZU NKR ARKA SAPLAMA
M12 12 cm

ISUZU NKR REAR BOLT

Referans No / Referance No



Ölçü / Dimension

Form No:

191603 12 M12X120
191603 20 M12X200

191604 08

ISUZU

Ürün Adı / Description

ISUZU CİTİBUS SAPLAMA M12 8 cm

ISUZU CITIBUS BOLT

Referans No / Referance No



Ölçü / Dimension

Form No:

K:27-D:19-L:80-N:M12

1906001

ISUZU

Ürün Adı / Description

ISUZU ARKA DÜZ PERNO

ISUZU KS REAR PIN

Referans No / Referance No



Ölçü / Dimension

Form No:

25X116

1906002

ISUZU

Ürün Adı / Description

ISUZU ARKA SOMUNLU YAĞLI PERNO

ISUZU REAR PIN WITH NUT

Referans No / Referance No



Ölçü / Dimension

Form No:

25X114

1906003

ISUZU

Ürün Adı / Description

ISUZU ARKA SOMUNLU
CİVATA 5/8 x 125

ISUZU REAR SCREW WITH NUT

Referans No / Referance No



Ölçü / Dimension

Form No:

5/8X124

Katalogda kullanılan resimler temsilidir. Siparişlerinizde katalogdaki bilgilerden faydalanınız.
All original numbers, marks and forum vehicle manufectures listed in this catalogue are for comparison purposes only.
Siparişlerinizde parça kodu ile birlikte ölçülerinide bildiriniz.
When you are placing your orders, you are kindly requested to inform us dimensions of parts too.

1906004 — ISUZU

Ürün Adı / Description

ISUZU ŞAMPİYON ARKA CİVATA
M18 x 125

ISUZU SAMPIYON REAR SCREW

Referans No / Referance No



Ölçü / Dimension — Form No:

18X124

1906005 — ISUZU

Ürün Adı / Description

ISUZU ARKA SOMUNLU PERNO
M24 KURU

ISUZU REAR PIN WITH NUT

Referans No / Referance No



Ölçü / Dimension — Form No:

24x168 mm

1906006 — ISUZU

Ürün Adı / Description

ISUZU ARKA SOMUNLU PERNO
M24 YAĞLI

ISUZU REAR PIN WITH NUT

Referans No / Referance No



Ölçü / Dimension — Form No:

24x168 mm

1906007 — ISUZU

Ürün Adı / Description

ISUZU 8 TEKER BEŞİK PERNOSU KISA

ISUZU 8 WHEELS CRADLE PIN (SHORT)

Referans No / Referance No



Ölçü / Dimension — Form No:

25X148

1906010 — ISUZU

Ürün Adı / Description

ISUZU DENGE KOL ÇELİK BURÇ
16 x25,30 x 45

ISUZU STABILITY ARM STEEL BUSH

Referans No / Referance No



Ölçü / Dimension — Form No:

16X25X45

1906011 — ISUZU

Ürün Adı / Description

ISUZU KÖRÜKLÜ OTOBÜS
ÇELİK BURCU 24 x 32 x 80

ISUZU BUS STEEL BUSH

Referans No / Referance No



Ölçü / Dimension — Form No:

24X32X80

1906012 — ISUZU

Ürün Adı / Description

ISUZU 8 TEKER BEŞİK PERNOSU
Y.M. UZUN

ISUZU 8 WHEELS CRADLE PIN (LONG)
NEW MODEL

Referans No / Referance No



Ölçü / Dimension — Form No:

1908001 — ISUZU

Ürün Adı / Description

ISUZU KB PİKAP / MAZDA
MİNİBÜS ARKA MAKAS KÜPESİ

ISUZU KB PICK-UP / MAZDA MINIBUS
REAR SPRING SHACKLE

Referans No / Referance No



Ölçü / Dimension — Form No:

Katalogda kullanılan resimler temsilidir. Siparişlerinizde katalogdaki bilgilerden faydalanınız.
All original numbers, marks and forum vehicle manufectures listed in this catalogue are for comparison purposes only.
Siparişlerinizde parça kodu ile birlikte ölçüleriniide bildiriniz.
When you are placing your orders, you are kindly requested to inform us dimensions of parts too.

1908002 — ISUZU

Ürün Adı / Description

ISUZU NKR ÖN MAKAS ARKA KÜPE

ISUZU NKR FRONT SPRING REAR SHACKLE

Referans No / Referance No

Ölçü / Dimension

89411851 1101

Form No:



1908003 — ISUZU

Ürün Adı / Description

ISUZU NKR ARKA MAKAS ARKA KÜPE

ISUZU NKR REAR SPRING REAR SHACKLE

Referans No / Referance No

Ölçü / Dimension

Form No:



1908005 — ISUZU

Ürün Adı / Description

ISUZU NPR ÖN KÜPE LAMASI

ISUZU NPR FRONT SHACKLE PLATE

Referans No / Referance No

89411039 9001

Ölçü / Dimension

MERKEZ 75 mm

Form No:



1908006 — ISUZU

Ürün Adı / Description

ISUZU NPR ARKA KÜPE LAMASI

ISUZU NPR REAR SHACKLE PLATE

Referans No / Referance No

89703396 6001

Ölçü / Dimension

MERKEZ 90 mm

Form No:



1908008 — ISUZU

Ürün Adı / Description

ISUZU NPR MUAVİN ARKA MAKAS ÖN KULAK

ISUZU NPR HELPER REAR SPRING FRONT BRACKET

Referans No / Referance No

Ölçü / Dimension

Form No:



1908009 — ISUZU

Ürün Adı / Description

ISUZU NPR MUAVİN ARKA MAKAS ARKA KULAK

ISUZU NPR HELPER REAR SPRING REAR BRACKET

Referans No / Referance No

Ölçü / Dimension

Form No:



1908010 — ISUZU

Ürün Adı / Description

ISUZU NPR ARKA MAKAS ÖN KULAK Y.M.

ISUZU NPR REAR SPRING FRONT BRACKET NEW MODEL

Referans No / Referance No

89404224 5101

Ölçü / Dimension

Form No:



1908011 — ISUZU

Ürün Adı / Description

ISUZU NPR ARKA ÜST KEP

ISUZU NPR REAR TOP PLATE

Referans No / Referance No

Ölçü / Dimension

Form No:



Katalogda kullanılan resimler temsilidir. Siparişlerinizde katalogdaki bilgilerden faydalanınız.
All original numbers, marks and forum vehicle manufectures listed in this catalogue are for comparison purposes only.
Siparişlerinizde parça kodu ile birlikte ölçülerinide bildiriniz.
When you are placing your orders, you are kindly requested to inform us dimensions of parts too.

ISUZU

1908012 — ISUZU

Ürün Adı / Description

ISUZU (ŞAMPİYON) ARKA MAKAS ÖN KULAK

ISUZU SAMPIYON REAR SPRING FRONT BRACKET

Referans No / Referance No



Ölçü / Dimension

Form No:

1908013 — ISUZU

Ürün Adı / Description

ISUZU NQR 8 TEKER BEŞİK TAKOZU

ISUZU NQR 8 WHEELS CRADLE WEDGE

Referans No / Referance No



Ölçü / Dimension

Form No:

1908014 — ISUZU

Ürün Adı / Description

ISUZU 8 TEKER MUAVİN KULAK

ISUZU 8 WHEELS HELPER BRACKET

Referans No / Referance No



Ölçü / Dimension

Form No:

1908016 — ISUZU

Ürün Adı / Description

ISUZU ÖN DENGE KOL AYAĞI UZUN

ISUZU FRONT STABILITY ARM LANDING (LONG)

Referans No / Referance No



Ölçü / Dimension

Form No:

1908018 — ISUZU

Ürün Adı / Description

ISUZU NOVO ÖN DENGE KOL ASKISI

ISUZU NOVO FRONT STABILITY ARM HANGER

Referans No / Referance No



Ölçü / Dimension

Form No:

1908019 — ISUZU

Ürün Adı / Description

ISUZU NOVO ARKA DENGE KOL ASKISI

ISUZU NOVO REAR STABILITY ARM HANGER

Referans No / Referance No



Ölçü / Dimension

Form No:

1908020 — ISUZU

Ürün Adı / Description

ISUZU NKR ÇİFT TEKER ARKA KÜPE

ISUZU NKR DOUBLE WHEEL REAR SHACKLE

Referans No / Referance No



Ölçü / Dimension

Form No:

MERKEZ 97 mm

1908021 — ISUZU

Ürün Adı / Description

ISUZU Ç. TEKER ARKA KÜPE (1PİM İNCE 1 PİM KALIN)

ISUZU DOUBLE WHEEL REAR SHACKLE

Referans No / Referance No

Ölçü / Dimension

Form No:

Katalogda kullanılan resimler temsilidir. Siparişlerinizde katalogdaki bilgilerden faydalanınız.
All original numbers, marks and forum vehicle manufectures listed in this catalogue are for comparison purposes only.
Siparişlerinizde parça kodu ile birlikte ölçüleriniide bildiriniz.
When you are placing your orders, you are kindly requested to inform us dimensions of parts too.

1911002 — ISUZU

Ürün Adı / Description

ISUZU NPR ARKA MAKAS
ARKA KULAK R-L

ISUZU NPR REAR SPRING REAR BRACKET R-L

Referans No / Referance No



Ölçü / Dimension

Form No:

1911007 — ISUZU

Ürün Adı / Description

ISUZU NQR 8 TEKER MUAVİN
KULAK TAKOZU TEK DELİK

ISUZU NQR 8 WHEELS HELPER BRACKET WEDGE (SINGLE HOLE)

Referans No / Referance No



Ölçü / Dimension

Form No:

1913002 — ISUZU

Ürün Adı / Description

ISUZU 8 TEKER BEŞİK KULAĞI

ISUZU 8 WHEELS CRADLE BRACKET

Referans No / Referance No



Ölçü / Dimension

Form No:

1913005 — ISUZU

Ürün Adı / Description

ISUZU LONG BEŞİK KULAĞI 10 TEKER

ISUZU LONG 10 WHEELS CRADLE BRACKET

Referans No / Referance No



Ölçü / Dimension

Form No:

1913001 L — ISUZU

Ürün Adı / Description

ISUZU 8 TEKER BEŞİK İÇİ L

ISUZU 8 WHEELS CRADLE IN (LEFT)

Referans No / Referance No



Ölçü / Dimension

Form No:

1913001 R — ISUZU

Ürün Adı / Description

ISUZU 8 TEKER BEŞİK İÇİ R

ISUZU 8 WHEELS CRADLE IN (RIGHT)

Referans No / Referance No



Ölçü / Dimension

Form No:

1913001-1 L — ISUZU

Ürün Adı / Description

ISUZU 8 TEKER BEŞİK İÇİ TAKOZLU L

ISUZU 8 WHEELS CRADLE IN WITH WEDGE (LEFT)

Referans No / Referance No



Ölçü / Dimension

Form No:

1913001-1 R — ISUZU

Ürün Adı / Description

ISUZU 8 TEKER BEŞİK İÇİ TAKOZLU R

ISUZU 8 WHEELS CRADLE IN WITH WEDGE (RIGHT)

Referans No / Referance No



Ölçü / Dimension

Form No:

Katalogda kullanılan resimler temsilidir. Siparişlerinizde katalogdaki bilgilerden faydalanınız.
All original numbers, marks and forum vehicle manufectures listed in this catalogue are for comparison purposes only.
Siparişlerinizde parça kodu ile birlikte ölçülerinide bildiriniz.
When you are placing your orders, you are kindly requested to inform us dimensions of parts too.

ISUZU

1913004 L — ISUZU

Ürün Adı / Description

ISUZU BEŞİK İÇİ YM 10 TEKER L

ISUZU 10 WHEELS CRADLE IN (LEFT) NEW MODEL

Referans No / Referance No



Ölçü / Dimension

Form No:

1913004 R — ISUZU

Ürün Adı / Description

ISUZU BEŞİK İÇİ YM 10 TEKER R

ISUZU 10 WHEELS CRADLE IN (RIGHT) NEW MODEL

Referans No / Referance No



Ölçü / Dimension

Form No:

1913004-1 L — ISUZU

Ürün Adı / Description

ISUZU LONG BEŞİK İÇİ YM L

ISUZU LONG CRADLE IN (LEFT) NEW MODEL

Referans No / Referance No



Ölçü / Dimension

Form No:

1913004-1 R — ISUZU

Ürün Adı / Description

ISUZU LONG BEŞİK İÇİ YM R

ISUZU LONG CRADLE IN (RIGHT) NEW MODEL

Referans No / Referance No



Ölçü / Dimension

Form No:

1911004 — ISUZU

Ürün Adı / Description

ISUZU NQR 8 TEKER MAVİN
KULAK TAKOZU ALÇAK

ISUZU NQR 8 WHEELS HELPER BRACKET WEDGE (SHORT TYPE)

Referans No / Referance No



Ölçü / Dimension

Form No:

1911005 — ISUZU

Ürün Adı / Description

ISUZU NQR 8 TEKER MAVİN
KULAK TAKOZU YÜKSEK

ISUZU NQR 8 WHEELS HELPER BRACKET WEDGE (LONG TYPE)

Referans No / Referance No



Ölçü / Dimension

Form No:

1911006 — ISUZU

Ürün Adı / Description

ISUZU 8 TEKER ARKA MAKAS
ARKA KULAK

ISUZU 8 WHEELS REAR SPRING REAR BRACKET

Referans No / Referance No



Ölçü / Dimension

Form No:

MERKEZ 97 mm

1911008 — ISUZU

Ürün Adı / Description

ISUZU LONG ARKA ÜST KEP

ISUZU LONG REAR TOP PLATE

Referans No / Referance No



Ölçü / Dimension

Form No:

Katalogda kullanılan resimler temsilidir. Siparişlerinizde katalogdaki bilgilerden faydalanınız.
All original numbers, marks and forum vehicle manufectures listed in this catalogue are for comparison purposes only.
Siparişlerinizde parça kodu ile birlikte ölçüleriniide bildiriniz.
When you are placing your orders, you are kindly requested to inform us dimensions of parts too.

1920001 — ISUZU

Ürün Adı / Description

ISUZU NQR 8 TEKER BEŞİK BURCU (ORJ)

ISUZU NQR 8 WHEELS CRADLE BUSH (ORIGINAL)

Referans No / Referance No



Ölçü / Dimension — Form No:

25X30X93

1920002 — ISUZU

Ürün Adı / Description

ISUZU NPR ARKA MAKAS BURCU (ORJ)

ISUZU NPR REAR SPRING BUSH (ORIGINAL)

Referans No / Referance No



Ölçü / Dimension — Form No:

25X30X68

1925001 — ISUZU

Ürün Adı / Description

ISU-001 ISUZU ÖN BURÇ

ISUZU FRONT BUSH

Referans No / Referance No

489 413 035 4002
489 708 158 6002
894 130 354 054
897 227 9960



Ölçü / Dimension — Form No:

16x42x81x72

1925002 — ISUZU

Ürün Adı / Description

ISU-002 ISUZU ARKA BURÇ

ISUZU REAR BUSH

Referans No / Referance No

489 411 858 8102
894 118 5881
897 184 6991



Ölçü / Dimension — Form No:

16x40x44x33

1925003 — ISUZU

Ürün Adı / Description

ISU-004 ISUZU DAYAMA TAKOZU

ISUZU WEDGE

Referans No / Referance No

8941199581



Ölçü / Dimension — Form No:

70x55x29

1925004 — ISUZU

Ürün Adı / Description

ISU-005 ISUZU NKR 323-2 MAKAS LASTİĞİ

ISUZU NKR 323-2 SPRING RUBBER

Referans No / Referance No

894 113 3232



Ölçü / Dimension — Form No:

22x40x45x37

1925005 — ISUZU

Ürün Adı / Description

ISU-006 ISUZU NKR 314-2 MAKAS LASTİĞİ

ISUZU NKR 314-2 SPRING RUBBER

Referans No / Referance No

8941133142



Ölçü / Dimension — Form No:

22x40x39x32

1925006 — ISUZU

Ürün Adı / Description

ISU-007 ISUZU NKR 323-2 DIŞ BORU

ISUZU NKR 323-2 PIPE

Referans No / Referance No

8944630200
894463020054



Ölçü / Dimension — Form No:

40x43x35x33

Katalogda kullanılan resimler temsilidir. Siparişlerinizde katalogdaki bilgilerden faydalanınız.
All original numbers, marks and forum vehicle manufectures listed in this catalogue are for comparison purposes only.
Siparişlerinizde parça kodu ile birlikte ölçülerinide bildiriniz.
When you are placing your orders, you are kindly requested to inform us dimensions of parts too.

ISUZU

1925007 — ISUZU

Ürün Adı / Description

ISU-008 ISUZU NKR 314-2 DIŞ BORU

ISUZU NKR 314-2 PIPE

Referans No / Referance No



Ölçü / Dimension — Form No:

40x43x31x29

1925008 — ISUZU

Ürün Adı / Description

ISU-011 ISUZU KB PİKAP
MAKAS LASTİĞİ

ISUZU KB PICK-UP SPRING BUSH

Referans No / Referance No

8942343190



Ölçü / Dimension — Form No:

18x30x36x30

1925009 — ISUZU

Ürün Adı / Description

ISU-014 ISUZU KB PİKAP
MAKAS BURCU

ISUZU KB PICK-UP SPRING BUSH

Referans No / Referance No



Ölçü / Dimension — Form No:

14x40x70x60

1925010 — ISUZU

Ürün Adı / Description

ISU-012 ISUZU P 100
ŞAMPİYON MAKAS BURCU

ISUZU P 100 SAMPIYON SPRING BUSH

Referans No / Referance No

4,89707E+12



Ölçü / Dimension — Form No:

18x42x81

1925013 — ISUZU

Ürün Adı / Description

ISU-020 ISUZU ÖN DENGE
KOL BURCU

ISUZU FRONT STABITY ARM BUSH

Referans No / Referance No



Ölçü / Dimension — Form No:

1925014 — ISUZU

Ürün Adı / Description

ISU-026 ISUZU TURKUAZ ÖN
PRAB.MAKAS BURCU DIŞI LAS

ISUZU TURKUAZ FRONT SPRING BUSH

Referans No / Referance No

377 776 919 001



Ölçü / Dimension — Form No:

18x50x95x65

1925017 — ISUZU

Ürün Adı / Description

ISU-030 ISUZU TORO ARKA
MAKAS ARKA TAKOZ

ISUZU TORO REAR SPRING REAR RUBBER

Referans No / Referance No



Ölçü / Dimension — Form No:

D60x28xM10x30

1925018 — ISUZU

Ürün Adı / Description

ISU-025 ISUZU FİBER MAKAS TAKOZU

ISUZU SPRING FIBER

Referans No / Referance No



Ölçü / Dimension — Form No:

d11xD50x2x12

Katalogda kullanılan resimler temsilidir. Siparişlerinizde katalogdaki bilgilerden faydalanınız.
All original numbers, marks and forum vehicle manufectures listed in this catalogue are for comparison purposes only.
Siparişlerinizde parça kodu ile birlikte ölçüleriniide bildiriniz.
When you are placing your orders, you are kindly requested to inform us dimensions of parts too.

1926001 — ISUZU

Ürün Adı / Description

ISU-409 ISUZU DENGE KOL
LASTİĞİ GENİŞ

ISUZU STABILITY ARM RUBBER (WIDE)

Referans No / Referance No



Ölçü / Dimension — Form No:

36x50x60

1926002 — ISUZU

Ürün Adı / Description

ISU-408 ISUZU DENGE KOL
LASTİĞİ DAR 30x50x60

ISUZU STABILITY ARM RUBBER (NARROW)

Referans No / Referance No



Ölçü / Dimension — Form No:

30x50x40

1926003 — ISUZU

Ürün Adı / Description

ISU-110 ISUZU KÖRÜKLÜ
MAKAS FİBERİ KÖŞELİ

ISUZU SPRING FIBER

Referans No / Referance No



Ölçü / Dimension — Form No:

1926004 — ISUZU

Ürün Adı / Description

ISU-113 ISUZU TURKUAZ
MAKAS ARA FİBERİ

ISUZU TURKUAZ SPRING FIBER

Referans No / Referance No



Ölçü / Dimension — Form No:

1926005 — ISUZU

Ürün Adı / Description

ISU-440 ISUZU TURKUAZ
DENGE KOL LASTİĞİ

ISUZU TURKUAZ STABILITY ARM RUBBER

Referans No / Referance No



Ölçü / Dimension — Form No:

35x56x70

1926006 — ISUZU

Ürün Adı / Description

ISU-124 ISUZU PRABOLIC
MAKAS ARA FİBERİ

ISUZU PARABOLIC SPRING FIBER

Referans No / Referance No



Ölçü / Dimension — Form No:

49x52x7x15

1926008 — ISUZU

Ürün Adı / Description

ISU-410 ISUZU DENGE KOL
BURCU (ŞAPKALI) **

ISUZU STABILITY ARM BUSH (COLLAR TYPE)

Referans No / Referance No



Ölçü / Dimension — Form No:

1926009 — ISUZU

Ürün Adı / Description

ISU-317 ISUZU KÖRÜKLÜ
MAKAS LASTİĞİ PARÇALI **

ISUZU SPRING RUBBER

Referans No / Referance No



Ölçü / Dimension — Form No:

Katalogda kullanılan resimler temsilidir. Siparişlerinizde katalogdaki bilgilerden faydalanınız.
All original numbers, marks and forum vehicle manufectures listed in this catalogue are for comparison purposes only.
Siparişlerinizde parça kodu ile birlikte ölçülerinide bildiriniz.
When you are placing your orders, you are kindly requested to inform us dimensions of parts too.

ISUZU

1926010 — ISUZU

Ürün Adı / Description

ISU-109 ISUZU KÖRÜKLÜ MAKAS FİBERİ YUVARLAK **

ISUZU SPRING FIBER



Referans No / Reference No

Ölçü / Dimension — Form No:

1926011 — ISUZU

Ürün Adı / Description

ISU-504 ISUZU DENGE KOL BURCU BORUSU

ISUZU SAMPIYON STABILITY ARM BUSH PIPE



Referans No / Reference No

Ölçü / Dimension — Form No:

1926013 — ISUZU

Ürün Adı / Description

ISU-123 ISUZU PİCK UP MAKAS ARA FİBERİ

ISUZU KB PICK UP SPRING FIBER



Referans No / Reference No

Ölçü / Dimension — Form No:

1926014 — ISUZU

Ürün Adı / Description

ISU-210 ISUZU ÖN ÜST AMORTİSÖR LASTİĞİ

ISUZU FRONT TOP SHOCK ABSORBER RUBBER



Referans No / Reference No

Ölçü / Dimension — Form No:

1926015 — ISUZU

Ürün Adı / Description

ISU-324 ISUZU MAKAS ALT LASTİĞİ

ISUZU SPRING BOTTOM RUBBER



Referans No / Reference No

Ölçü / Dimension — Form No:

1928002 — ISUZU

Ürün Adı / Description

ISUZU ÖN TAKOZ *

ISUZU FRONT WEDGE



Referans No / Reference No

Ölçü / Dimension — Form No:

1928003 — ISUZU

Ürün Adı / Description

ISUZU ARKA ŞASE TAKOZU *

ISUZU REAR CHASSIS WEDGE



Referans No / Reference No

Ölçü / Dimension — Form No:

1928004 — ISUZU

Ürün Adı / Description

ISUZU ARKA ŞASE TAKOZU YM

ISUZU REAR CHASSIS WEDGE (NEW MODEL)

Referans No / Reference No

Ölçü / Dimension — Form No:

Katalogda kullanılan resimler temsilidir. Siparişlerinizde katalogdaki bilgilerden faydalanınız.
All original numbers, marks and forum vehicle manufectures listed in this catalogue are for comparison purposes only.
Siparişlerinizde parça kodu ile birlikte ölçüleriniide bildiriniz.
When you are placing your orders, you are kindly requested to inform us dimensions of parts too.

1930001

ISUZU

Ürün Adı / Description

SDS.103 ISUZU DENGE KOL BURCU (ŞAPKALI)

ISUZU STABILITY ARM BUSH (COLLAR TYPE)

Referans No / Referance No



Ölçü / Dimension

Form No:

1930004

ISUZU

Ürün Adı / Description

SDS.106 ISUZU KÖRÜKLÜ ALT AYAR LASTİĞİ

ISUZU BOTTOM ADJUSTABLE RUBBER

Referans No / Referance No



Ölçü / Dimension

Form No:

Katalogda kullanılan resimler temsilidir. Siparişlerinizde katalogdaki bilgilerden faydalanınız.
All original numbers, marks and forum vehicle manufectures listed in this catalogue are for comparison purposes only.
Siparişlerinizde parça kodu ile birlikte ölçülerinide bildiriniz.
When you are placing your orders, you are kindly requested to inform us dimensions of parts too.

YEDEK PARÇA
SPARE PARTS

IVECO

DİKMEN
OTOMOTİV SANAYİ ve TİC. LTD. ŞTİ.

600101 12

IVECO

Ürün Adı / Description

50 NC-IVECO / HİNO 6 TEKER / ISUZU ÖN BAĞLANTI 9/16 x 12 cm

50 NC - IVECO /HINO 6 WHEEL / ISUZU FRONT U-BOLT

Referans No / Referance No



Ölçü / Dimension

Form No: 4

600101 12 9/16x72x120 mm
600101 14 9/16x72x140 mm
600101 16 9/16x72x160 mm

600101 18

IVECO

Ürün Adı / Description

50 NC-IVECO / EUROCARGO ÖN BAĞLANTI 9/16 x 18 cm

50 NC - IVECO / EURO CARGO FRONT U-BOLT

Referans No / Referance No



Ölçü / Dimension

Form No:

600101 18 9/16x72x180 mm

600102 25

IVECO

Ürün Adı / Description

50 NC- IVECO ARKA BAĞLANTI M18 x 25 cm

50 NC - IVECO REAR U-BOLT

Referans No / Referance No



Ölçü / Dimension

Form No: 4

600102 25 M18x72x250 mm
600102 27 M18x72x270 mm
600102 30 M18x72x300 mm
600102 33 M18x72x330 mm
600102 35 M18x72x350 mm
600102 37 M18x72x370 mm

600103 21

IVECO

Ürün Adı / Description

IVECO EUROBUS ÖN BAĞLANTI 9/16 x 21 cm

IVECO EUROBUS FRONT U-BOLT

Referans No / Referance No



Ölçü / Dimension

Form No: 4

600103 21 9/16x72x210 mm
600103 22 9/16x72x220 mm
600103 25 9/16x72x250 mm

600105 22

IVECO

Ürün Adı / Description

IVECO 380-37 TRACKER ÖN BAĞLANTI M20 x 22 cm

IVECO 380-37 TRACKER FRONT UBOLT

Referans No / Referance No



Ölçü / Dimension

Form No: 4

600105 18 M20x92x180 mm
600105 21 M20x92x210 mm
600105 22 M20x92x220 mm
600105 24 M20x92x240 mm
600105 26 M20x92x260 mm

600106 40

IVECO

Ürün Adı / Description

IVECO 380-37 ARKA BAĞLANTI SEMENTELİ

IVECO 380-37 TRACKER REAR U-BOLT

Referans No / Referance No

42050261



Ölçü / Dimension

Form No:

600106 36 M24x102x360 mm
600106 38 M24x102x380 mm
600106 40 M24x102x400 mm
600106 48 M24x102x480 mm
600106 50 M24x102x500 mm
600106 52 M24x102x520 mm
600106 54 M24x102x540 mm

600107 24

IVECO

Ürün Adı / Description

IVECO EURO CARGO ÖN BAĞLANTI 9/16 X 24 cm

IVECO EURO CARGO FRONT U-BOLT

Referans No / Referance No



Ölçü / Dimension

Form No: 0

600107 18 9/16x72x180 mm
600107 24 9/16x72x240 mm

600108 31

IVECO

Ürün Adı / Description

IVECO EUROCITY ARKA BAĞLANTI M18 X 31 CM DÖVMELİ

IVECO EUROCITY REAR U-BOLT

Referans No / Referance No



Ölçü / Dimension

Form No: 5/7

M18X72X310 mm

Katalogda kullanılan resimler temsilidir. Siparişlerinizde katalogdaki bilgilerden faydalanınız.
All original numbers, marks and forum vehicle manufectures listed in this catalogue are for comparison purposes only.
Siparişlerinizde parça kodu ile birlikte ölçülerinide bildiriniz.
When you are placing your orders, you are kindly requested to inform us dimensions of parts too.

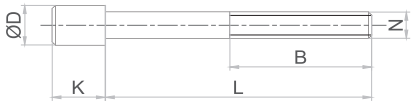

600203 51 — IVECO

Ürün Adı / Description

IVECO EUROCARGO ARKA BAĞL.
M22 x51cm SEMENTELİ

IVECO EUROCARGO REAR U-BOLT

Referans No / Referance No



Ölçü / Dimension — Form No: 5/7

600203 51 M22x82x510 mm
600203 53 M22x82x530 mm

601601 12 — IVECO

Ürün Adı / Description

IVECO 85-12 ÖN SAPLAMA
M12 12 cm

IVECO 85-12 FRONT CENTER BOLT

Referans No / Referance No



Ölçü / Dimension — Form No:

K:26-D:24-L:95-N:M12

601602 08 — IVECO

Ürün Adı / Description

IVECO EUROBUS ÖN SAPLAMA
M12 8 cm

IVECO EUROBUS FRONT BOLT

Referans No / Referance No



Ölçü / Dimension — Form No:

601602 08 K:28-D:20-L:80 -N:M12
601602 10 K:28-D:20-L:100 -N:M12

601603 13 — IVECO

Ürün Adı / Description

IVECO DAİLY ARKA SAPLAMA
M10 13 CM

IVECO DAILY REAR BOLT

Referans No / Referance No



Ölçü / Dimension — Form No:

601603 13 K:8-D:20-L:130-N:M10
601603 16 K:8-D:20-L:160-N:M10
601603 20 K:8-D:20-L:200-N:M10

601604 35 — IVECO

Ürün Adı / Description

IVECO 380-37 ARKA SAPLAMA
5/8 X 35 cm

IVECO 380-37 REAR BOLT

Referans No / Referance No



Ölçü / Dimension — Form No:

K:18-D:24-L:350-N:5/8

6006001 — IVECO

Ürün Adı / Description

IVECO 85-12 ARKA KURU PERNO

IVECO 85-12 REAR PIN

Referans No / Referance No



Ölçü / Dimension — Form No:

5/8X120

6007001 — IVECO

Ürün Adı / Description

IVECO 380-37 ÖN SOM.PERNO
M20 16 cm SEMENTELİ

IVECO 380-37 FRONT PIN WITH NUT

Referans No / Referance No



Ölçü / Dimension — Form No:

M20x1,5x160

6007017 — IVECO

Ürün Adı / Description

IVECO TRACER YATAK MİL
RULMANI BÜYÜK

IVECO EUROTRACKER SPRING SADDLE JOINT BEARING BIG TYPE

Referans No / Referance No

8138307



Ölçü / Dimension — Form No:

Katalogda kullanılan resimler temsilidir. Siparişlerinizde katalogdaki bilgilerden faydalanınız.
All original numbers, marks and forum vehicle manufectures listed in this catalogue are for comparison purposes only.
Siparişlerinizde parça kodu ile birlikte ölçüleriniide bildiriniz.
When you are placing your orders, you are kindly requested to inform us dimensions of parts too.

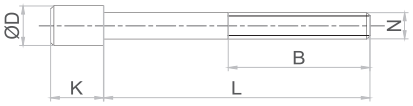

6007018 — IVECO

Ürün Adı / Description

IVECO TRACER YATAK MİL RULMANI KÜÇÜK

IVECO EUROTRACKER SPRING SADDLE JOINT BEARING (SMALL TYPE)

Referans No / Referance No

8138308



Ölçü / Dimension — Form No:

6007022 — IVECO

Ürün Adı / Description

IVECO TRACER YAĞ KEÇESİ

IVECO EUROTRACKER OIL SEAL

Referans No / Referance No

42031150



Ölçü / Dimension — Form No:

6007023 — IVECO

Ürün Adı / Description

IVECO TRACER MAKAS YATAK KAPAK SEGMANI

IVECO EUROTRACKER SPRING SADDLE COVER RING

Referans No / Referance No

8138614
41016555



Ölçü / Dimension — Form No:

6007024 — IVECO

Ürün Adı / Description

IVECO 380-37 MAKAS YATAK KAPAĞI

IVECO EUROTRACKER SPRING SADDLE COVER

Referans No / Referance No

8138327



Ölçü / Dimension — Form No:

6007025 — IVECO

Ürün Adı / Description

IVECO ASTRA MAKAS YATAĞI

IVECO ASTRA SPRING SADDLE

Referans No / Referance No

42032028



Ölçü / Dimension — Form No:

6006005 — IVECO

Ürün Adı / Description

IVECO ARKA MAKAS ARKA PERNO KISA

IVECO REAR SPRING REAR PIN (SHORT)

Referans No / Referance No



Ölçü / Dimension — Form No:

6006006 — IVECO

Ürün Adı / Description

IVECO KULAK PULU

IVECO BRACKET WASHER

Referans No / Referance No



Ölçü / Dimension — Form No:

6006015 — IVECO

Ürün Adı / Description

IVECO ARKA ÖN KULAK PERNOSU UZUN

IVECO REAR FRONT BRACKET PIN (LONG)

Referans No / Referance No



Ölçü / Dimension — Form No:

Katalogda kullanılan resimler temsilidir. Siparişlerinizde katalogdaki bilgilerden faydalanınız.
All original numbers, marks and forum vehicle manufectures listed in this catalogue are for comparison purposes only.
Siparişlerinizde parça kodu ile birlikte ölçülerinide bildiriniz.
When you are placing your orders, you are kindly requested to inform us dimensions of parts too.

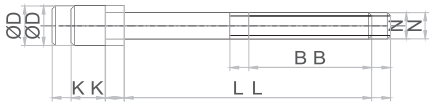

DİKMEN
OTOMOTİV SANAYİ ve TİC. LTD. ŞTİ.

6007012 — IVECO

Ürün Adı / Description

IVECO ARKA MAKAS ARKA PERNO KISA

IVECO REAR SPRING REAR PIN (SHORT)



Referans No / Referance No

Ölçü / Dimension — Form No:

6008001 — IVECO

Ürün Adı / Description

IVECO 85-12 ÖN KÜPE LAMASI

IVECO 85-12 FRONT SHACKLE PLATE



Referans No / Referance No

Ölçü / Dimension — Form No:

608001 Kısa / Short
608002 Uzun / Long

6008003 — IVECO

Ürün Adı / Description

IVECO 85-12 ÖN MAKAS ÖN KULAK

IVECO 85-12 FRONT SPRING & FRONT BRACKET



Referans No / Referance No

Ölçü / Dimension — Form No:

6008004 — IVECO

Ürün Adı / Description

IVECO 85-12 ÖN MAKAS ARKA KULAK

IVECO 85-12 FRONT SPRING REAR BRACKET



Referans No / Referance No

Ölçü / Dimension — Form No:

6008007 — IVECO

Ürün Adı / Description

IVECO 85-12 ARKA MAKAS ÖN KULAK

IVECO 85-12 REAR SPRING FRONT BRACKET



Referans No / Referance No

Ölçü / Dimension — Form No:

6008008 — IVECO

Ürün Adı / Description

IVECO 85-12 ARKA MAKAS ARKA KULAK

IVECO 85-12 REAR SPRING REAR BRACKET



Referans No / Referance No

Ölçü / Dimension — Form No:

6008009 — IVECO

Ürün Adı / Description

IVECO 85-12 MUAVİN MAKAS KULAĞI 3 DELİK

IVECO 85-12 HELPER SPRING BRACKET 3 HOLE



Referans No / Referance No

Ölçü / Dimension — Form No:

6008010 — IVECO

Ürün Adı / Description

IVECO 85-12 MUAVİN MAKAS KULAĞI 4 DELİK

IVECO 85-12 HELPER SPRING BRACKET 4 HOLE



Referans No / Referance No

8138566

Ölçü / Dimension — Form No:

4 DELİK

Katalogda kullanılan resimler temsilidir. Siparişlerinizde katalogdaki bilgilerden faydalanınız.
All original numbers, marks and forum vehicle manufectures listed in this catalogue are for comparison purposes only.
Siparişlerinizde parça kodu ile birlikte ölçüleriniide bildiriniz.
When you are placing your orders, you are kindly requested to inform us dimensions of parts too.

6008011 — IVECO

Ürün Adı / Description

IVECO 380-37 ÖN MAKAS ARKA KÜPE LAMASI

IVECO 380-37 FRONT SPRING REAR SHACKLE PLATE

Referans No / Referance No

8134539



Ölçü / Dimension — Form No:

6008012 — IVECO

Ürün Adı / Description

IVECO EUROBUS ARKA KÜPE LAMASI

IVECO EUROBUS REAR SHACKLE PLATE

Referans No / Referance No



Ölçü / Dimension — Form No:

90x10x205

6008013 — IVECO

Ürün Adı / Description

IVECO DAİLY KÜPE LAMASI

IVECO DAILY SPRING SHACKLE PLATE

Referans No / Referance No



Ölçü / Dimension — Form No:

70x10x172

6008031 — IVECO

Ürün Adı / Description

IVECO ÖN ARKA KULAK SAÇ

IVECO FRONT REAR BRACKET SHEET PLATE

Referans No / Referance No



Ölçü / Dimension — Form No:

6008032 — IVECO

Ürün Adı / Description

IVECO YATAK MİLİ KAPAĞI TEK DELİK

IVECO SPRING SADDLE PIN COVER (SINGLE HOLE)

Referans No / Referance No

41015808



Ölçü / Dimension — Form No:

6013001 — IVECO

Ürün Adı / Description

IVECO 85-12 BEŞİK İÇİ

IVECO 85-12 CRADLE IN

Referans No / Referance No



Ölçü / Dimension — Form No:

6008006 R-L — IVECO

Ürün Adı / Description

IVECO 8512 ÖN ALT AMÖRTİSÖR TABLASI YM

IVECO 85-12 FRONT BOTTOM SHOCK ABSORBER CAST LUG (NEW MODEL)

Referans No / Referance No



Ölçü / Dimension — Form No:

6008006 L - Sol
6008006 R - Sağ

6008035 — IVECO

Ürün Adı / Description

IVECO EUROCARGO MUAVİN KULAK

IVECO EUROCARGO HELPER BRACKET

Referans No / Referance No



Ölçü / Dimension — Form No:

Katalogda kullanılan resimler temsilidir. Siparişlerinizde katalogdaki bilgilerden faydalanınız.
All original numbers, marks and forum vehicle manufectures listed in this catalogue are for comparison purposes only.
Siparişlerinizde parça kodu ile birlikte ölçülerinide bildiriniz.
When you are placing your orders, you are kindly requested to inform us dimensions of parts too.

IVECO

6008018 — IVECO

Ürün Adı / Description

IVECO ARKA MAKAS ARKA KÜPE

IVECO REAR SPRING REAR SHACKLE

Referans No / Referance No



Ölçü / Dimension

Form No:

6008026 — IVECO

Ürün Adı / Description

IVECO MUAVİN KULAK LASTİK TAKOZLU YD

IVECO HELPER BRACKET WITH RUBBER

Referans No / Referance No



Ölçü / Dimension

Form No:

6011004 — IVECO

Ürün Adı / Description

IVECO MUAVİN KULAK YD

IVECO HELPER BRACKET

Referans No / Referance No



Ölçü / Dimension

Form No:

6011006 — IVECO

Ürün Adı / Description

IVECO ARKA ÜST KEP PARÇALI YUV.BAĞL.GÖRE

IVECO REAR TOP PLATE

Referans No / Referance No

42052391



Ölçü / Dimension

Form No:

6011007 — IVECO

Ürün Adı / Description

IVECO ÖN AMORTİSÖR BAĞLANTI AYAĞI

IVECO FRONT SHOCK ABSORBER BRACKET

Referans No / Referance No

41013677



Ölçü / Dimension

Form No:

6011009 — IVECO

Ürün Adı / Description

IVECO TRAVES KULAK DÖKÜM YM YİVLİ

IVECO TRAVERS BRACKET CASTING SCREWED (NEW MODEL)

Referans No / Referance No



Ölçü / Dimension

Form No:

6011009 L - Sol
6011010 R - Sağ

6011011 — IVECO

Ürün Adı / Description

IVECO 380-37 ARKA ÜST KEP PARÇALI

IVECO 380-37 REAR TOP PLATE

Referans No / Referance No



Ölçü / Dimension

Form No:

6011012 — IVECO

Ürün Adı / Description

IVECO SEPET KULAK

IVECO BRACKET

Referans No / Referance No

8130830



Ölçü / Dimension

Form No:

Katalogda kullanılan resimler temsilidir. Siparişlerinizde katalogdaki bilgilerden faydalanınız.
All original numbers, marks and forum vehicle manufectures listed in this catalogue are for comparison purposes only.
Siparişlerinizde parça kodu ile birlikte ölçüleriniide bildiriniz.
When you are placing your orders, you are kindly requested to inform us dimensions of parts too.

6011027 — IVECO

Ürün Adı / Description

IVECO 380- 37 TRAKER SEPET KULAK YM.

IVECO 380- 37 TRACER SPRING SEAT (NEW MODEL)

Referans No / Referance No

Ölçü / Dimension

Form No:



6011013 — IVECO

Ürün Adı / Description

IVECO ŞASE BAĞLANTI BEŞİĞİ

IVECO CHASSIS CONNECTING CRADLE

Referans No / Referance No

8138428

Ölçü / Dimension

Form No:



6011014 — IVECO

Ürün Adı / Description

IVECO MAKAS YATAĞI

IVECO SPRING SADDLE

Referans No / Referance No

8138566

Ölçü / Dimension

Form No:



6011015 — IVECO

Ürün Adı / Description

IVECO MAKAS YATAK MİLİ KAPAĞI 4 DELİK"

IVECO SPRING SADDLE SHAFT COVER 4 HOLE

Referans No / Referance No

4106627
8138276

Ölçü / Dimension

Form No:



6011016 — IVECO

Ürün Adı / Description

IVECO MAKAS YATAK MİLİ KAPAKSIZ

IVECO SPRING SADDLE SHAFT W/O COVER

Referans No / Referance No

8138275

Ölçü / Dimension

Form No:



6011017 — IVECO

Ürün Adı / Description

IVECO MAKAS YATAK MİLİ SOMUNU

IVECO SPRING SADDLE SHAFT NUT

Referans No / Referance No

Ölçü / Dimension

Form No:



6011018 — IVECO

Ürün Adı / Description

IVECO MAKAS YATAĞI YM

IVECO SPRING SADDLE (NEW MODEL)

Referans No / Referance No

Ölçü / Dimension

Form No:



6011019 — IVECO

Ürün Adı / Description

IVECO ARKA ÖN KULAK PERNOLU

IVECO REAR FRONT BRACKET WITH PIN

Referans No / Referance No

Ölçü / Dimension

Form No:



Katalogda kullanılan resimler temsilidir. Siparişlerinizde katalogdaki bilgilerden faydalanınız.
All original numbers, marks and forum vehicle manufectures listed in this catalogue are for comparison purposes only.
Siparişlerinizde parça kodu ile birlikte ölçülerinide bildiriniz.
When you are placing your orders, you are kindly requested to inform us dimensions of parts too.

IVECO

6011020 — IVECO

Ürün Adı / Description
IVECO ÖN 2.DİNGİL KÜPESİ

IVECO FRONT SECOND AXLE'S SHACKLE

Referans No / Referance No
41005525



Ölçü / Dimension

Form No:

6011021 — IVECO

Ürün Adı / Description
IVECO MAKAS YATAK MİLİ SOMUNLU

IVECO SPRING SADDLE SHAFT WITH NUT

Referans No / Referance No



Ölçü / Dimension

Form No:

6011022 — IVECO

Ürün Adı / Description
IVECO ŞASE BAĞLANTI BEŞİĞİ

IVECO CHASSIS CLAMPING CRADLE

Referans No / Referance No



Ölçü / Dimension

Form No:

6011023 — IVECO

Ürün Adı / Description
IVECO ALT TABLA 4 DELİK

IVECO BOTTOM CAST LUG WITH 4 HOLES

Referans No / Referance No



Ölçü / Dimension

Form No:

6011024 — IVECO

Ürün Adı / Description
IVECO ARKA ARKA KULAK BURÇLU
2 KÜPE LAMA PERNO"

IVECO REAR REAR BRACKET WITH BUSH SET

Referans No / Referance No



Ölçü / Dimension

Form No:

6011008 — IVECO

Ürün Adı / Description
IVECO TRAVES KULAK DÖKÜM

IVECO TRAVERS BRACKET CASTING

Referans No / Referance No



Ölçü / Dimension

Form No:

6007019 — IVECO

Ürün Adı / Description
IVECO TRACKER MAKAS YATAĞI

IVECO TRACKER SPRING SADDLE

Referans No / Referance No



Ölçü / Dimension

Form No:

6007020 — IVECO

Ürün Adı / Description
IVECO MAKAS YATAK MİLİ

IVECO SPRING SADDLE PIN

Referans No / Referance No



Ölçü / Dimension

Form No:

Katalogda kullanılan resimler temsilidir. Siparişlerinizde katalogdaki bilgilerden faydalanınız.
All original numbers, marks and forum vehicle manufectures listed in this catalogue are for comparison purposes only.
Siparişlerinizde parça kodu ile birlikte ölçüleriniide bildiriniz.
When you are placing your orders, you are kindly requested to inform us dimensions of parts too.

6007021 — IVECO

Ürün Adı / Description

IVECO 380- 37 TRAKER SEPET KULAK YM.

IVECO 380- 37 TRACER SPRING SEAT (NEW MODEL)

Referans No / Referance No

Ölçü / Dimension

Form No:



6026015 — IVECO

Ürün Adı / Description

IVE-007 IVECO MAKAS BURCU

IVECO SPRING BUSH

Referans No / Referance No

98413939 504139797

Ölçü / Dimension

Form No:



6027002 — IVECO

Ürün Adı / Description

8291 IVECO MAKAS BURCU

IVECO SPRING BUSH

Referans No / Referance No

98413939

Ölçü / Dimension

20X62X97X86

Form No:



6027015 — IVECO

Ürün Adı / Description

10074 IVECO ÖN DENGE KOL BURCU

IVECO FRONT STABILITY ARM BUSH

Referans No / Referance No

4601722

Ölçü / Dimension

Form No:



6027023 — IVECO

Ürün Adı / Description

9633 IVECO MAKAS TAKOZU

IVECO SPRING WEDGE

Referans No / Referance No

98401286

Ölçü / Dimension

Form No:



6027024 — IVECO

Ürün Adı / Description

13016 IVECO MAKAS BURCU TAMİR TAKIMI

IVECO SPRING BUSH REPAIT KIT

Referans No / Referance No

504139797

Ölçü / Dimension

Form No:



6025003 — IVECO

Ürün Adı / Description

IVE-001 IVECO 85-12 MAKAS BURCU

IVECO 85-12 SPRING BUSH

Referans No / Referance No

8587681

Ölçü / Dimension

Form No:



6025004 — IVECO

Ürün Adı / Description

IVE-016 IVECO PRABOLIC MAKAS BURCU

IVECO PARABOLIC SPRING BUSH

Referans No / Referance No

98482540

Ölçü / Dimension

Form No:



Katalogda kullanılan resimler temsilidir. Siparişlerinizde katalogdaki bilgilerden faydalanınız.
All original numbers, marks and forum vehicle manufectures listed in this catalogue are for comparison purposes only.
Siparişlerinizde parça kodu ile birlikte ölçülerinide bildiriniz.
When you are placing your orders, you are kindly requested to inform us dimensions of parts too.

IVECO

6025005 — IVECO

Ürün Adı / Description

IVE-019 IVECO DAILY BURCU

IVECO DAILY SPRING BUSH

Referans No / Referance No

93808935
500336108



Ölçü / Dimension — Form No:

6025006 — IVECO

Ürün Adı / Description

IVE-004 IVECO 380-37 ÖN BURÇ YARGILI (20x62x97x86)

IVECO 380-37 FRONT SPRING BUSH

Referans No / Referance No

8160686
2997221



Ölçü / Dimension — Form No:

20x62x97x86

6025007 — IVECO

Ürün Adı / Description

İVE-044 IVECO EUROCITY ARKA BURÇ YARGILI 16x47,5x76x70

IVECO EUROCITY REAR BUSH

Referans No / Referance No



Ölçü / Dimension — Form No:

6025008 — IVECO

Ürün Adı / Description

İVE-049 IVECO TECTOR MAKAS BURCU

IVECO TECTOR SPRING BUSH

Referans No / Referance No

6026008



Ölçü / Dimension — Form No:

31x78x92x63

6025009 — IVECO

Ürün Adı / Description

İVE-050 IVECO EUROBUS DENGE KOL BURCU

IVECO EUROBUS STABILITY ARM BUSH

Referans No / Referance No

4606624



Ölçü / Dimension — Form No:

6025013 — IVECO

Ürün Adı / Description

IVE-056 IVECO DAİLY MAKAS TAKOZU

IVECO DAILY SPRING WEDGE

Referans No / Referance No

500340498



Ölçü / Dimension — Form No:

6025016 — IVECO

Ürün Adı / Description

IVE-017 IVECO MAKAS BURCU

IVECO SPRING BUSH

Referans No / Referance No



Ölçü / Dimension — Form No:

d37xD62x220x86

6025017 — IVECO

Ürün Adı / Description

IVE-039 IVECO DAİLY VI MAKAS BURCU

IVECO DAILY SPRING BUSH

Referans No / Referance No



Ölçü / Dimension — Form No:

Katalogda kullanılan resimler temsilidir. Siparişlerinizde katalogdaki bilgilerden faydalanınız.
All original numbers, marks and forum vehicle manufectures listed in this catalogue are for comparison purposes only.
Siparişlerinizde parça kodu ile birlikte ölçüleriniide bildiriniz.
When you are placing your orders, you are kindly requested to inform us dimensions of parts too.

6026017 — IVECO

Ürün Adı / Description

IVE-113 IVECO OTOYOL MAKAS ARA FİBERİ

IVECO OTOYOL SPRING FIBER

Referans No / Referance No



Ölçü / Dimension

Form No:

6026003 — IVECO

Ürün Adı / Description

IVECO 85-12 MAKAS ARA FİBERİ YUMUŞAK İNCE PİMLİ

IVECO 85-12 SPRING FIBER

Referans No / Referance No



Ölçü / Dimension

Form No:

6026001 — IVECO

Ürün Adı / Description

İVE-112 IVECO 85-12 MAKAS ARASI FİBERİ

IVECO 85-12 SPRING FIBER

Referans No / Referance No



Ölçü / Dimension

Form No:

6026002 — IVECO

Ürün Adı / Description

İVE-111 IVECO 85-12 MAKAS ARASI FİBERİ SEGMANLI

IVECO 85-12 SPRING FIBER

Referans No / Referance No



Ölçü / Dimension

Form No:

6026004 — IVECO

Ürün Adı / Description

İVE-418 IVECO 85-12 DENGE KOL LASTİĞİ KÜÇÜK 26x36x

IVECO 85-12 STABILITY ARM RUBBER SMALL TYPE

Referans No / Referance No



Ölçü / Dimension

Form No:

6026005 — IVECO

Ürün Adı / Description

İVE-417 IVECO 85-12 DENGE KOL LAST ORTA 28x42x70

IVECO 85-12 STABILITY ARM RUBBER

Referans No / Referance No



Ölçü / Dimension

Form No:

6026006 — IVECO

Ürün Adı / Description

İVE-416 IVECO 85-12 DENGE KOL LASTİĞİ BÜYÜK 32x53x

IVECO 85-12 STABILITY ARM RUBBER BIG TYPE

Referans No / Referance No



Ölçü / Dimension

Form No:

6026007 — IVECO

Ürün Adı / Description

İVE-116 IVECO EUROBUS ÖN MAKAS ARA FİBERİ

IVECO EUROBUS FRONT SPRING FIBER

Referans No / Referance No



Ölçü / Dimension

67x12x20

Form No:

Katalogda kullanılan resimler temsilidir. Siparişlerinizde katalogdaki bilgilerden faydalanınız.
All original numbers, marks and forum vehicle manufectures listed in this catalogue are for comparison purposes only.
Siparişlerinizde parça kodu ile birlikte ölçülerinide bildiriniz.
When you are placing your orders, you are kindly requested to inform us dimensions of parts too.

IVECO

6026008 — IVECO

Ürün Adı / Description

İVE-411 IVECO EUROBUS ÖN DENGE KOL LASTİĞİ 35x53x5

IVECO EUROBUS FRONT STABILITY ARM RUBBER

Referans No / Referance No



Ölçü / Dimension — Form No:

35x53x56

6026009 — IVECO

Ürün Adı / Description

İVE-413 IVECO EUROBUS ARKA DENGE KOL LASTİĞİ DAR D

IVECO EUROBUS REAR STABILITY ARM RUBBER (NARROW)

Referans No / Referance No



Ölçü / Dimension — Form No:

32x54x60

6026010 — IVECO

Ürün Adı / Description

İVE-412 IVECO EUROBUS ARKA DENGE KOL LASTİĞİ GENİŞ

IVECO EUROBUS REAR STABILITY ARM RUBBER (WIDE)

Referans No / Referance No



Ölçü / Dimension — Form No:

40x54x60

6026011 — IVECO

Ürün Adı / Description

İVE-414 IVECO EUROBUS DENGE KOL LASTİK BURCU

IVECO EUROBUS STABILITY ARM RUBBER BUSH

Referans No / Referance No



Ölçü / Dimension — Form No:

33x42x20x27

6026012 — IVECO

Ürün Adı / Description

İVE-423 IVECO DAILY DENGE KOL LASTİĞİ 16mm

IVECO DAILY STABILITY ARM RUBBER

Referans No / Referance No



Ölçü / Dimension — Form No:

16x37x39

6026013 — IVECO

Ürün Adı / Description

İVE-422 IVECO DAILY DENGE KOL LASTİĞİ 22mm

IVECO DAILY STABILITY ARM RUBBER

Referans No / Referance No



Ölçü / Dimension — Form No:

22x40x37

6030013 — IVECO

Ürün Adı / Description

SDS.094/E IVECO PARABOLİK MAKAS ARA FİBERİ

IVECO PARABOLIC SPRING FIBER

Referans No / Referance No



Ölçü / Dimension — Form No:

6030005 — IVECO

Ürün Adı / Description

SDS.094/A IVECO EUROBUS ARKA DENGE KOL LASTİĞİ DAR

IVECO EUROBUS REAR STABILITY ARM RUBBER (NARROW)

Referans No / Referance No



Ölçü / Dimension — Form No:

Katalogda kullanılan resimler temsilidir. Siparişlerinizde katalogdaki bilgilerden faydalanınız.
All original numbers, marks and forum vehicle manufectures listed in this catalogue are for comparison purposes only.
Siparişlerinizde parça kodu ile birlikte ölçüleriniide bildiriniz.
When you are placing your orders, you are kindly requested to inform us dimensions of parts too.

6030007 — IVECO

Ürün Adı / Description

SDS.094/A.02 IVECO EUROBUS
ARKA DENGE KOL LASTİĞİ

IVECO EUROBUS REAR STABILITY ARM RUBBER

Referans No / Referance No



Ölçü / Dimension

Form No:

6030008 — IVECO

Ürün Adı / Description

SDS.094/A.03 IVECO EUROBUS
ARKA DENGE KOL LASTİĞİ

IVECO EUROBUS REAR STABILITY ARM RUBBER

Referans No / Referance No



Ölçü / Dimension

Form No:

6030010 — IVECO

Ürün Adı / Description

SDS.094/B EUROBUS ARKA DNGE
KOL LAST. GNİŞ DELİK

IVECO EUROBUS REAR STABILITY ARM RUBBER (WIDE HOLE)

Referans No / Referance No



Ölçü / Dimension

Form No:

6030011 — IVECO

Ürün Adı / Description

SDS.094/C IVECO EURO BUS
ÖN DENGE KOL LASTİĞİ

IVECO EUROBUS FRONT STABILITY ARM RUBBER

Referans No / Referance No



Ölçü / Dimension

Form No:

6030012 — IVECO

Ürün Adı / Description

SDS.094/D IVECO EURO BUS
DENGE KOL BURCU

IVECO EUROBUS STABILITY ARM BUSH

Referans No / Referance No



Ölçü / Dimension

Form No:

6030014 — IVECO

Ürün Adı / Description

SDS.094/I IVECO EURO BUS
DENGE KOL FİŞEĞİ (SÜPER)

IVECO EUROBUS STABILITY ARM BUSH

Referans No / Referance No



Ölçü / Dimension

Form No:

6028001 — IVECO

Ürün Adı / Description

IVECO ÖN TAKOZ *

IVECO FRONT WEDGE

Referans No / Referance No



Ölçü / Dimension

Form No:

6028002 — IVECO

Ürün Adı / Description

IVECO 85-12 ARKA ŞASE TAKOZU

IVECO 85-12 REAR CHASSIS WEDGE

Referans No / Referance No



Ölçü / Dimension

Form No:

Katalogda kullanılan resimler temsilidir. Siparişlerinizde katalogdaki bilgilerden faydalanınız.
All original numbers, marks and forum vehicle manufectures listed in this catalogue are for comparison purposes only.
Siparişlerinizde parça kodu ile birlikte ölçülerinide bildiriniz.
When you are placing your orders, you are kindly requested to inform us dimensions of parts too.

IVECO

6028003 — IVECO

Ürün Adı / Description

IVECO DAİLY ARKA ŞASE TAKOZU

IVECO DAILY REAR CHASSIS WEDGE

Referans No / Referance No



Ölçü / Dimension

Form No:

6030001 — IVECO

Ürün Adı / Description

SDS.094 IVECO 85-12 DENGE KOL LASTİĞİ KÜÇÜK 26x36X60

IVECO 85-12 STABILITY ARM RUBBER SMALL TYPE

Referans No / Referance No



Ölçü / Dimension

Form No:

6030002 — IVECO

Ürün Adı / Description

SDS.092 IVECO 85-12 DENGE KOL LASTİĞİ BÜYÜK 32x53x70

IVECO 85-12 STABILITY ARM RUBBER BIG TYPE

Referans No / Referance No



Ölçü / Dimension

Form No:

6030003 — IVECO

Ürün Adı / Description

SDS.093 IVECO 85-12 DENGE KOL LASTİĞİ 120-14 34x52x70

IVECO 85-12 STABILITY ARM RUBBER

Referans No / Referance No



Ölçü / Dimension

Form No:

Katalogda kullanılan resimler temsilidir. Siparişlerinizde katalogdaki bilgilerden faydalanınız.
All original numbers, marks and forum vehicle manufectures listed in this catalogue are for comparison purposes only.
Siparişlerinizde parça kodu ile birlikte ölçüleriniide bildiriniz.
When you are placing your orders, you are kindly requested to inform us dimensions of parts too.

DİKMEN
OTOMOTİV SANAYİ ve TİC. LTD. ŞTİ.

www.dikmenotomotiv.com.tr

YEDEK PARÇA
SPARE PARTS

KIA

DİKMEN
OTOMOTİV SANAYİ ve TİC. LTD. ŞTİ.

2125002 — KIA

Ürün Adı / Description

KIA-002 KIA CERES ÇİFT TEKER MAKAS BURCU

KIA CERES DOUBLE WHEEL SPRING BUSH

Referans No / Referance No

1317



Ölçü / Dimension — Form No:

2125004 — KIA

Ürün Adı / Description

KIA-004 KIA MAKAS BURCU KÜÇÜK

KIA SPRING BUSH (SMALL)

Referans No / Referance No

68034330



Ölçü / Dimension — Form No:

2125005 — KIA

Ürün Adı / Description

KIA-005 KIA MAKAS LASTİĞİ

KIA SPRING RUBBER

Referans No / Referance No



Ölçü / Dimension — Form No:

2125006 — KIA

Ürün Adı / Description

KIA-010 KİA BONGO MAKAS LASTİĞİ

KIA BANGO SPRING RUBBER

Referans No / Referance No



Ölçü / Dimension — Form No:

2125001 — KIA

Ürün Adı / Description

KIA-001 KIA CERES KÜPE BURCU

KIA CERES SHACKLE BUSH

Referans No / Referance No

387428330



Ölçü / Dimension — Form No:

2125003 — KIA

Ürün Adı / Description

KIA-003 KIA MAKAS BURCU BÜYÜK

KIA SPRING BUSH (BIG)

Referans No / Referance No

68028330



Ölçü / Dimension — Form No:

Katalogda kullanılan resimler temsilidir. Siparişlerinizde katalogdaki bilgilerden faydalanınız.
All original numbers, marks and forum vehicle manufectures listed in this catalogue are for comparison purposes only.
Siparişlerinizde parça kodu ile birlikte ölçülerinide bildiriniz.
When you are placing your orders, you are kindly requested to inform us dimensions of parts too.

YEDEK PARÇA
SPARE PARTS

MAGIRUS

DİKMEN
OTOMOTİV SANAYİ ve TİC. LTD. ŞTİ.

230101 12

MAGIRUS

Ürün Adı / Description

MAGIRUS ÖN BAĞLANTI 9/16 x 12 cm

MAGIRUS FRONT U-BOLT

Referans No / Referance No



Ölçü / Dimension

Form No:

230101 12 9/16X62x120 mm
230101 14 9/16X62x140 mm
230101 16 9/16X62x160 mm

230102 18

MAGIRUS

Ürün Adı / Description

MAGIRUS ARKA BAĞLANTI
9/16 x 18 cm

MAGIRUS REAR U-BOLT

Referans No / Referance No



Ölçü / Dimension

Form No:

230102 18 9/16X62x180 mm
230102 20 9/16X62x200 mm
230102 22 9/16X62x220 mm
230102 25 9/16X62x250 mm
230102 27 9/16X62x270 mm

230103 18

MAGIRUS

Ürün Adı / Description

MAGIRUS SULTAN ÖN BAĞLANTI
5/8 x 18 cm

MAGIRUS SULTAN FRONT U-BOLT

Referans No / Referance No



Ölçü / Dimension

Form No:

230103 18 5/8x62x180 mm
230103 22 5/8x62x220 mm

230103 25

MAGIRUS

Ürün Adı / Description

MAGIRUS ARKA BAĞLANTI
5/8 x 25 cm

MAGIRUS REAR U-BOLT

Referans No / Referance No



Ölçü / Dimension

Form No:

230103 25 5/8x62x250 mm
230103 28 5/8x62x280 mm
230103 30 5/8x62x300 mm

230104 28

MAGIRUS

Ürün Adı / Description

MAGIRUS SULTAN ARKA BAĞLANTI
M18 x 28 cm

MAGIRUS SULTAN REAR U-BOLT

Referans No / Referance No



Ölçü / Dimension

Form No:

230104 28 M18x82x280 mm
230104 30 M18x82x300 mm
230104 32 M18x82x320 mm
230104 34 M18x82x340 mm

230104 37

MAGIRUS

Ürün Adı / Description

MAGIRUS SULT.ARKA ÖN BAĞL.
M18 35-37cm(TOPAL)

MAGIRUS SULTAN REAR FRONT U-BOLT

Referans No / Referance No



Ölçü / Dimension

Form No:

M18x82x350 mm

500103 12

MAGIRUS

Ürün Adı / Description

FORD T 15 ARKA-MAGIRUS
ÖN BAĞLANTI 9/16 x 12 cm

FORD T 15 REAR - MAGIRUS FRONT U-BOLT

Referans No / Referance No



Ölçü / Dimension

Form No:

5001 03 12 9/16X62x120 mm

231601 08

MAGIRUS

Ürün Adı / Description

MAGIRUS SULTAN ÖN SAPLAMA
M12 8,5 CM

MAGIRUS SULTAN FRONT CENTER BOLT

Referans No / Referance No



Ölçü / Dimension

Form No:

K:14-D:20-L:85-N:M12

Katalogda kullanılan resimler temsilidir. Siparişlerinizde katalogdaki bilgilerden faydalanınız.
All original numbers, marks and forum vehicle manufectures listed in this catalogue are for comparison purposes only.
Siparişlerinizde parça kodu ile birlikte ölçülerinide bildiriniz.
When you are placing your orders, you are kindly requested to inform us dimensions of parts too.

MAGIRUS

2305001 — MAGIRUS

Ürün Adı / Description

MAGIRUS SULTAN ÖN
ORJİNAL KELEPÇE

MAGIRUS SULTAN FRONT CLAMP (ORIGINAL)

Referans No / Referance No



Ölçü / Dimension

Form No:

2305002 — MAGIRUS

Ürün Adı / Description

MAGIRUS SULTAN ARKA
KELEPÇE ORJİNAL

MAGIRUS SULTAN REAR CLAMP (ORIGINAL)

Referans No / Referance No



Ölçü / Dimension

Form No:

2306001 — MAGIRUS

Ürün Adı / Description

MAGIRUS MİNİBÜS ÖN PERNO
(KURU TİP)

MAGIRUS MINIBUS FRONT PIN

Referans No / Referance No



Ölçü / Dimension

Form No:

18X110

2306002 — MAGIRUS

Ürün Adı / Description

MAGIRUS MİNİBÜS ARKA PERNO
(KURU TİP)

MAGIRUS MINIBUS REAR PIN

Referans No / Referance No



Ölçü / Dimension

Form No:

2306005 — MAGIRUS

Ürün Adı / Description

MAGIRUS SULTAN ÖN DÜZ PERNO

MAGIRUS SULTAN FRONT PIN

Referans No / Referance No



Ölçü / Dimension

Form No:

22X123

2306006 — MAGIRUS

Ürün Adı / Description

MAGIRUS SULTAN ÖN
SOMUNLU PERNO

MAGIRUS SULTAN FRONT PIN WITH NUT

Referans No / Referance No



Ölçü / Dimension

Form No:

22X140

2306007 — MAGIRUS

Ürün Adı / Description

MAGIRUS SULTAN ARKA DÜZ PERNO

MAGIRUS SULTAN REAR PIN

Referans No / Referance No



Ölçü / Dimension

Form No:

25X140

2306008 — MAGIRUS

Ürün Adı / Description

MAGIRUS SULTAN ARKA
SOMUNLU PERNO

MAGIRUS SULTAN REAR PIN WITH NUT

Referans No / Referance No



Ölçü / Dimension

Form No:

25X158

Katalogda kullanılan resimler temsilidir. Siparişlerinizde katalogdaki bilgilerden faydalanınız.
All original numbers, marks and forum vehicle manufectures listed in this catalogue are for comparison purposes only.
Siparişlerinizde parça kodu ile birlikte ölçüleriniide bildiriniz.
When you are placing your orders, you are kindly requested to inform us dimensions of parts too.

2306009 — MAGIRUS

Ürün Adı / Description

MAGIRUS SULTAN ÖN
SOMUNLU PERNO KISA YM

MAGIRUS SULTAN FRONT SPRING PIN WITH NUT (SHORT) NEW MODEL

Referans No / Referance No



Ölçü / Dimension — Form No:

22x124

2306010 — MAGIRUS

Ürün Adı / Description

MAGIRUS SULTAN ARKA
SOMUNLU PERNO UZUN YM

MAGIRUS SULTAN REAR SPRING PIN WITH NUT (LONG) NEW MODEL

Referans No / Referance No



Ölçü / Dimension — Form No:

22x147

2307007 — MAGIRUS

Ürün Adı / Description

MAGIRUS SULTAN ÖN PERNO
PULU SEMENTELİ

MAGIRUS SULTAN FRONT PIN WASHER

Referans No / Referance No



Ölçü / Dimension — Form No:

22X50X3,5

2307008 — MAGIRUS

Ürün Adı / Description

MAGIRUS SULTAN ARKA PERNO
PULU 3,5MM SEMENTELİ

MAGIRUS SULTAN REAR PIN WASHER

Referans No / Referance No



Ölçü / Dimension — Form No:

25X58X3,50

2306017 — MAGIRUS

Ürün Adı / Description

MAGIRUS SULTAN KULAK PULU

MAGIRUS SULTAN BRACKET WASHER

Referans No / Referance No



Ölçü / Dimension — Form No:

2308018 — MAGIRUS

Ürün Adı / Description

MAGIRUS SULTAN ÖN MAKAS
ARKA KÜPE

MAGIRUS SULTAN FRONT SPRING REAR SHACKLE

Referans No / Referance No



Ölçü / Dimension — Form No:

2308019 — MAGIRUS

Ürün Adı / Description

MAGIRUS SULTAN YM ÖN
KÜPE LAMASI TIRNAKLI

MAGIRUS SULTAN FRONT SHACKLE PLATE (NEW MODEL)

Referans No / Referance No



Ölçü / Dimension — Form No:

2308020 — MAGIRUS

Ürün Adı / Description

MAGIRUS SULTAN Y.M. ÖN
KÜPE LAMASI DÜZ

MAGIRUS SULTAN FRONT SHACKLE PLATE (NEW MODEL)

Referans No / Referance No



Ölçü / Dimension — Form No:

60x15x172

Katalogda kullanılan resimler temsilidir. Siparişlerinizde katalogdaki bilgilerden faydalanınız.
All original numbers, marks and forum vehicle manufectures listed in this catalogue are for comparison purposes only.
Siparişlerinizde parça kodu ile birlikte ölçülerinide bildiriniz.
When you are placing your orders, you are kindly requested to inform us dimensions of parts too.

MAGIRUS

2311008 — MAGIRUS

Ürün Adı / Description

MAGIRUS SULTAN ÖN ARKA KULAK R-L

MAGIRUS SULTAN FRONT REAR BRACKET R-L

Referans No / Referance No



Ölçü / Dimension

Form No:

2311009 — MAGIRUS

Ürün Adı / Description

MAGIRUS SULTAN ARKA ÖN KULAK

MAGIRUS REAR FRONT BRACKET

Referans No / Referance No



Ölçü / Dimension

Form No:

2311010 — MAGIRUS

Ürün Adı / Description

MAGIRUS SULTAN ÖN ÜST KEP

MAGIRUS SULTAN FRONT TOP PLATE

Referans No / Referance No



Ölçü / Dimension

Form No:

2311011 — MAGIRUS

Ürün Adı / Description

MAGIRUS SULTAN ARKA ÜST KEP

MAGIRUS SULTAN REAR TOP PLATE

Referans No / Referance No



Ölçü / Dimension

Form No:

2311013 — MAGIRUS

Ürün Adı / Description

MAGIRUS SULTAN ARKA KÜPE

MAGIRUS SULTAN REAR SHACKLE

Referans No / Referance No



Ölçü / Dimension

Form No:

2320002 — MAGIRUS

Ürün Adı / Description

MAGIRUS SULTAN ÖN MAKAS BURCU (ORJ)

MAGIRUS SULTAN FRONT SPRING BUSH ORIGINAL

Referans No / Referance No



Ölçü / Dimension

Form No:

22X30X66

2320003 — MAGIRUS

Ürün Adı / Description

MAGIRUS SULTAN ARKA MAKAS BURCU (ORJ)

MAGIRUS SULTAN REAR SPRING BUSH ORIGINAL

Referans No / Referance No



Ölçü / Dimension

Form No:

25X30X77

2325003 — MAGIRUS

Ürün Adı / Description

MAG-008 MAGIRUS M2000 ARKA MAKAS ÖN BURC

MAGIRUS M2000 REAR SPRING FRONT BUSH

Referans No / Referance No

12E0003523AA



Ölçü / Dimension

Form No:

Katalogda kullanılan resimler temsilidir. Siparişlerinizde katalogdaki bilgilerden faydalanınız.
All original numbers, marks and forum vehicle manufectures listed in this catalogue are for comparison purposes only.
Siparişlerinizde parça kodu ile birlikte ölçüleriniide bildiriniz.
When you are placing your orders, you are kindly requested to inform us dimensions of parts too.

2325004 — MAGIRUS

Ürün Adı / Description

MAG-009 MAGIRUS M2000
ARKA MAKAS ARKA BURCU

MAGIRUS M2000 REAR SPRING REAR BUSH

Referans No / Referance No

12E0003562AA



Ölçü / Dimension — Form No:

2325006 — MAGIRUS

Ürün Adı / Description

MIT-010 MAGIRUS SULTAN
ARA TAKOZ-KISA

MAGIRUS SULTAN WEDGE (SHORT)

Referans No / Referance No

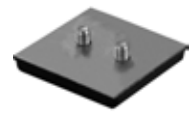

Ölçü / Dimension — Form No:

65x65x9-M8x8,5

2325007 — MAGIRUS

Ürün Adı / Description

MIT-011 MAGIRUS SULTAN
ARA TAKOZ-UZUN

MAGIRUS SULTAN WEDGE (LONG)

Referans No / Referance No



Ölçü / Dimension — Form No:

65x65x9-M8x20

2326002 — MAGIRUS

Ürün Adı / Description

MAGIRUS SULTAN DENGE KOL
LASTİĞİ 36x60x70

MAGIRUS SULTAN STABILITY ARM RUBBER

Referans No / Referance No



Ölçü / Dimension — Form No:

2326003 — MAGIRUS

Ürün Adı / Description

MAGIRUS SULTAN DENGE KOL LASTİ-
Ğİ 38x60x70

MAGIRUS SULTAN STABILITY ARM RUBBER

Referans No / Referance No



Ölçü / Dimension — Form No:

2328001 — MAGIRUS

Ürün Adı / Description

MAGIRUS ARKA TAKOZ YM
(3 BOGUMLU) *

MAGIRUS REAR WEDGE (NEW MODEL)

Referans No / Referance No



Ölçü / Dimension — Form No:

2328002 — MAGIRUS

Ürün Adı / Description

MAGIRUS ARKA TAKOZ
(2 BOGUMLU) *

MAGIRUS REAR WEDGE

Referans No / Referance No



Ölçü / Dimension — Form No:

2328003 — MAGIRUS

Ürün Adı / Description

MAGIRUS SULTAN ÖN ŞASE TAKOZ

MAGIRUS SULTAN FRONT CHASSIS WEDGE

Referans No / Referance No



Ölçü / Dimension — Form No:

Katalogda kullanılan resimler temsilidir. Siparişlerinizde katalogdaki bilgilerden faydalanınız.
All original numbers, marks and forum vehicle manufectures listed in this catalogue are for comparison purposes only.
Siparişlerinizde parça kodu ile birlikte ölçülerinide bildiriniz.
When you are placing your orders, you are kindly requested to inform us dimensions of parts too.

MAGIRUS

2328004 — MAGIRUS

Ürün Adı / Description

MAGIRUS SULTAN ARKA ŞASE TAKOZU

MAGIRUS SULTAN REAR CHASSIS WEDGE

Referans No / Referance No



Ölçü / Dimension

Form No:

2328005 — MAGIRUS

Ürün Adı / Description

MAGIRUS 2000 MODEL ÖN TAKOZ

MAGIRUS 2000 FRONT WEDGE

Referans No / Referance No



Ölçü / Dimension

Form No:

2330006 — MAGIRUS

Ürün Adı / Description

SDS-144/A MAG. SULT. ÖN DENG. KOL. LAST. GRESÖRLÜKLÜ

MAGIRUS SULTAN FRONT STABILITY ARM RUBBER WITH LUBRICATOR

Referans No / Referance No



Ölçü / Dimension

Form No:

2330007 — MAGIRUS

Ürün Adı / Description

SDS-144/B MAG. SULT. ARKA DENG. KOL. LAST. GRESÖRLÜKLÜ

MAGIRUS SULTAN REAR STABILITY ARM RUBBER WITH LUBRICATOR

Referans No / Referance No



Ölçü / Dimension

Form No:

2330010 — MAGIRUS

Ürün Adı / Description

SDS.144.02 MAGIRUS SULTAN DENGE KOL LAST. Y.M GRES

MAGIRUS SULTAN STABILITY ARM RUBBER NEW MODEL

Referans No / Referance No



Ölçü / Dimension

Form No:

2330011 — MAGIRUS

Ürün Adı / Description

SDS.144/E SULTAN DENGE KOL LASTİĞİ Y.M GRESÖRLÜKLÜ

MAGIRUS SULTAN STABILITY ARM RUBBER WITH LUBRICATOR (NEW MODEL)

Referans No / Referance No



Ölçü / Dimension

Form No:

2330013 — MAGIRUS

Ürün Adı / Description

SDS-144-04 MAG. SULTAN EURO 4 DENGE KOL LASTİĞİ Y.M. GRESÖRLÜKLÜ 28mm

MAGIRUS SULTAN EURO 4 STABILITY ARM RUBBER WITH LUBRICATOR (NEW MODEL)

Referans No / Referance No



Ölçü / Dimension

Form No:

28x58x68x28x59x64x70x55

2334003 — MAGIRUS

Ürün Adı / Description

C-16-0102 MAGİRUS SULTAN Z MAKAS BURCU

MAGIRUS SULTAN Z SPRING BUSH

Referans No / Referance No



Ölçü / Dimension

Form No:

Katalogda kullanılan resimler temsilidir. Siparişlerinizde katalogdaki bilgilerden faydalanınız.
All original numbers, marks and forum vehicle manufectures listed in this catalogue are for comparison purposes only.
Siparişlerinizde parça kodu ile birlikte ölçüleriniide bildiriniz.
When you are placing your orders, you are kindly requested to inform us dimensions of parts too.

3025061

MAGIRUS

Ürün Adı / Description

MER-109-1 MAGIRUS SULTAN
LF ARKA MAKAS BURCU

MAGIRUS SULTAN LF REAR SPRING BUSH



Referans No / Referance No

Ölçü / Dimension

Form No:

d18xD44x80x56

2326004

MAGIRUS

Ürün Adı / Description

MAG-224 MAGIRUS SULTAN
AMÖRTİSÖR LASTİĞİ ÇİVİLİ

MAGIRUS SULTAN SHOCK ABSORBER RUBBER



Referans No / Referance No

Ölçü / Dimension

Form No:

Katalogda kullanılan resimler temsilidir. Siparişlerinizde katalogdaki bilgilerden faydalanınız.
All original numbers, marks and forum vehicle manufectures listed in this catalogue are for comparison purposes only.
Siparişlerinizde parça kodu ile birlikte ölçülerinide bildiriniz.
When you are placing your orders, you are kindly requested to inform us dimensions of parts too.

YEDEK PARÇA
SPARE PARTS

MAN

DİKMEN
OTOMOTİV SANAYİ ve TİC. LTD. ŞTİ.

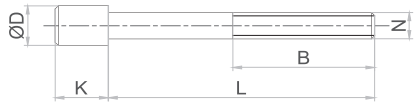

700106 24 — MAN

Ürün Adı / Description

MAN 32-270 PARABOLİK ÖN BAĞLANTI

MAN 32-270 PARABOLIC FRONT U-BOLT

Referans No / Referance No



Ölçü / Dimension — Form No:

700106 24 M18X92X240 mm
700106 33 M18X92X330 mm

700110 27 — MAN

Ürün Adı / Description

MAN 33-372 ÖN BAĞLANTI

MAN 32-270 FRONT U-BOLT

Referans No / Referance No



Ölçü / Dimension — Form No:

700110 27 M18X92X270 mm
700110 29 M18X92X290 mm

700110 42 — MAN

Ürün Adı / Description

MAN 33-372 ARKA FREZELİ BAĞLANTI M27 x 42 cm

MAN 33-372 REAR U-BOLT

Referans No / Referance No

81413120248



Ölçü / Dimension — Form No:

700110 42 M27x102x420 mm
700110 44 M27x102x440 mm
700110 46 M27x102x460 mm
700110 48 M27x102x480 mm
700110 50 M27x102x500 mm
700110 52 M27x102x520 mm
700110 54 M27x102x540 mm

700111 18 — MAN

Ürün Adı / Description

MAN TGA 33-360 41-360 ÖN BAĞLANTI M18 x 18 cm

MAN TGA 33-360 / 41-360 FRONT U-BOLT

Referans No / Referance No



Ölçü / Dimension — Form No:

M18x92x180 mm

700111 20 — MAN

Ürün Adı / Description

MAN TGA ÖN BAĞLANTI M18 x 20 cm

MAN TGA FRONT U-BOLT

Referans No / Referance No

81998041060



Ölçü / Dimension — Form No:

70111 20 M18x92x200 mm
70111 22 M18x92x220 mm

700112 43 — MAN

Ürün Adı / Description

MAN TGA 41.360 ARKA BAĞLANTI SEMENTELİ (PARABOLIC MAKAS)

MAN 41-360 TGA REAR U-BOLT

Referans No / Referance No

81413120229



Ölçü / Dimension — Form No:

700112 41 M27X102X410 mm
700112 43 M27X102X430 mm
700112 51 M27X102X510 mm
700112 53 M27X102X530 mm
700112 54 M27X102X540 mm

701606 11 — MAN

Ürün Adı / Description

MAN TGA ÖN SAPLAMA 5/8 11 cm

MAN TGA FRONT BOLT

Referans No / Referance No



Ölçü / Dimension — Form No:

701606 11 K:14-D:28-L:110-N:5/8
701606 13 K:14-D:28-L:130-N:5/8

701607 32 — MAN

Ürün Adı / Description

MAN TGA ARKA SAPLAMA M18 x 32 cm

MAN TGA REAR BOLT

Referans No / Referance No



Ölçü / Dimension — Form No:

701607 32 K:15-D:28-L:320-N:M18
701607 36 K:15-D:28-L:360-N:M18
701607 38 K:15-D:28-L:380-N:M18

Katalogda kullanılan resimler temsilidir. Siparişlerinizde katalogdaki bilgilerden faydalanınız.
All original numbers, marks and forum vehicle manufectures listed in this catalogue are for comparison purposes only.
Siparişlerinizde parça kodu ile birlikte ölçülerinide bildiriniz.
When you are placing your orders, you are kindly requested to inform us dimensions of parts too.

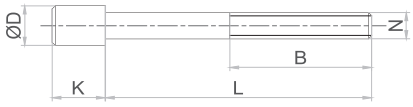

DİKMEN
OTOMOTİV SANAYİ ve TİC. LTD. ŞTİ.

701607 36

MAN

Ürün Adı / Description

MAN TGA ARKA SAPLAMA M18 36 cm

MAN TGA REAR BOLT

Referans No / Referance No



Ölçü / Dimension

Form No:

701607 36 K:15-D:28-L:360-N:M18
701607 38 K:15-D:28-L:380-N:M18

701610 13

MAN

Ürün Adı / Description

MAN 41-400 ÖN SAPLAMA

MAN 41-400 FRONT BOLT

Referans No / Referance No



Ölçü / Dimension

Form No:

701610 13 K:11-D:28-L:135-N:5/8
701610 15 K:11-D:28-L:150-N:5/8

701610 15

MAN

Ürün Adı / Description

MAN 41-400 ÖN SAPLAMA

MAN 41-400 FRONT BOLT

Referans No / Referance No



Ölçü / Dimension

Form No:

K:11-D:28-L:150-N:5/8

7005003

MAN

Ürün Adı / Description

MAN TGA 41 400 RENO 370
ÖN KELEPÇE

MAN TGA 41 400 / RENAULT 370 FRONT CLAMP

Referans No / Referance No



Ölçü / Dimension

Form No:

7006006

MAN

Ürün Adı / Description

MAN 26-281 KAYICI KULAK
CİVATASI 23 cm

MAN 26-281 SLIDING BRACKET SCREW

Referans No / Referance No

6014990179
06014990217



Ölçü / Dimension

Form No:

M20x2x230

7006026

MAN

Ürün Adı / Description

MAN TGA ÖN PERNO

MAN TGA FRONT PIN

Referans No / Referance No



Ölçü / Dimension

Form No:

M24X2X150

7006030

MAN

Ürün Adı / Description

MAN PERNO PULU

MAN PIN WASHER

Referans No / Referance No

81413040053



Ölçü / Dimension

Form No:

24x45x27 mm

7011012

MAN

Ürün Adı / Description

MAN 33-372 YATAK MİLİ

MAN 33-372 SADDLE SHAFT

Referans No / Referance No

81354010060
81354010089



Ölçü / Dimension

Form No:

Katalogda kullanılan resimler temsilidir. Siparişlerinizde katalogdaki bilgilerden faydalanınız.
All original numbers, marks and forum vehicle manufectures listed in this catalogue are for comparison purposes only.
Siparişlerinizde parça kodu ile birlikte ölçüleriniide bildiriniz.
When you are placing your orders, you are kindly requested to inform us dimensions of parts too.

7011045 — MAN

Ürün Adı / Description

MAN 26-281 YATAK MİLİ

MAN 26-281 SADDLE SHAFT

Referans No / Referance No

81354010059



Ölçü / Dimension

Form No:

7011046 — MAN

Ürün Adı / Description

MAN 26-281 YATAK MİLİ SOMUNU

MAN 26-281 SADDLE SHAFT NUT

Referans No / Referance No

81413550001



Ölçü / Dimension

Form No:

7017002 — MAN

Ürün Adı / Description

MAN 26-270 BEŞİK DÜZ PERNO

MAN 26270 CRADLE PIN

Referans No / Referance No



Ölçü / Dimension

Form No:

7006027 — MAN

Ürün Adı / Description

MAN 33-372 YATAK MİLİ KAPAĞI

MAN 33-372 SADDLE SHAFT COVER

Referans No / Referance No



Ölçü / Dimension

Form No:

7008001 — MAN

Ürün Adı / Description

MAN 33-372 MAKAS YATAK MİL PULU

MAN SPRING BEARING SHAFT WASHER

Referans No / Referance No

7008001 81413020027
7008002 81413020026
7008003 81413020024
7008003 81413020021



Ölçü / Dimension

Form No:

7008001 0,15 mm
7008002 0,25 mm
7008003 0,50 mm

7008004 — MAN

Ürün Adı / Description

MAN 41 400 TGS ARKA ASKI KOLU

MAN 41 400 TGS REAR HANGER ARM

Referans No / Referance No



Ölçü / Dimension

Form No:

7008005 — MAN

Ürün Adı / Description

MAN 41 400 TGS ÖN ASKI KOLU

MAN 41 400 TGS FRONT HANGER ARM

Referans No / Referance No



Ölçü / Dimension

Form No:

7011022 — MAN

Ürün Adı / Description

MAN 26-270 ARKA MAKAS
ARKA KULAK

MAN 26-270 REAR SPRING REAR BRACKET

Referans No / Referance No



Ölçü / Dimension

Form No:

Katalogda kullanılan resimler temsilidir. Siparişlerinizde katalogdaki bilgilerden faydalanınız.
All original numbers, marks and forum vehicle manufectures listed in this catalogue are for comparison purposes only.
Siparişlerinizde parça kodu ile birlikte ölçülerinide bildiriniz.
When you are placing your orders, you are kindly requested to inform us dimensions of parts too.

7008007 — MAN

Ürün Adı / Description

MAN TGA AMORTİSÖR KULAK SACI

MAN TGA SHOCK ABSORBER BRACKET SHEET PLATE

Referans No / Referance No



Ölçü / Dimension

Form No:

7011021 — MAN

Ürün Adı / Description

MAN 26-270 ARKA MAKAS ÖN KULAK YM 34mm

MAN 26-270 REAR SPRING FRONT BRACKET 34mm

Referans No / Referance No



Ölçü / Dimension

Form No:

7011032 — MAN

Ürün Adı / Description

MAN 26-270 BEŞİK KULAĞI DÖKÜM

MAN 26-270 CRADLE BRACKET (CASTING)

Referans No / Referance No



Ölçü / Dimension

Form No: 0

7032001 — MAN

Ürün Adı / Description

MAN TGA ARKA MAKAS TAKOZU SAĞ

MAN TGA REAR SPRING WEDGE - RIGHT

Referans No / Referance No



Ölçü / Dimension

Form No:

7032001 SAĞ / RIGHT
7032002 SOL / LEFT

7011001 — MAN

Ürün Adı / Description

MAN 19-422 ÖN KÜPE TAKIM

MAN 19-422 FRONT SHACKLE SET

Referans No / Referance No

81413030079



Ölçü / Dimension

Form No:

7011007 — MAN

Ürün Adı / Description

MAN 33-372 ÖN KÜPE

MAN 33-372 FRONT SHACKLE

Referans No / Referance No

81413030072



Ölçü / Dimension

Form No:

7011008 — MAN

Ürün Adı / Description

MAN 33-372 ÖN MAKAS ÖN KULAK

MAN 33-372 FRONT SPRING FRONT BRACKET

Referans No / Referance No

81413010220



Ölçü / Dimension

Form No:

7011009 — MAN

Ürün Adı / Description

MAN 33-372 ÖN ÜST KEP

MAN 33-372 FRONT TOP PLATE

Referans No / Referance No



Ölçü / Dimension

Form No:

Katalogda kullanılan resimler temsilidir. Siparişlerinizde katalogdaki bilgilerden faydalanınız.
All original numbers, marks and forum vehicle manufectures listed in this catalogue are for comparison purposes only.
Siparişlerinizde parça kodu ile birlikte ölçüleriniide bildiriniz.
When you are placing your orders, you are kindly requested to inform us dimensions of parts too.

7011010 — MAN

Ürün Adı / Description

MAN 33-372 ARKA ÜST KEP

MAN 33-372 REAR TOP PLATE

Referans No / Referance No

81413350079



Ölçü / Dimension

Form No:

7011011 — MAN

Ürün Adı / Description

MAN 33-372 MAKAS YATAĞI

MAN 33-372 SPRING SADDLE

Referans No / Referance No

81413500018
81413500014



Ölçü / Dimension

Form No:

7011014 — MAN

Ürün Adı / Description

MAN 33-372 MAKAS YATAK KAPAĞI

MAN 33-372 SPRING SADDLE COVER

Referans No / Referance No

81413520009
81413520007



Ölçü / Dimension

Form No:

7011015 — MAN

Ürün Adı / Description

MAN 33-372 ŞASE PABUCU

MAN 33-372 CHASSIS BRACKET

Referans No / Referance No

81414050012



Ölçü / Dimension

Form No:

7011016 — MAN

Ürün Adı / Description

MAN 33-372 BAĞLANTI BEŞİĞİ

MAN 33-372 CRADLE

Referans No / Referance No



Ölçü / Dimension

Form No:

7011017 — MAN

Ürün Adı / Description

MAN 33-372 ÇİFT TEKER
KAYICI KULAK

MAN 33-372 SLIDING BRACKET (DOUBLE WHEEL)

Referans No / Referance No

81413200032
81413200092
81413200089



Ölçü / Dimension

Form No:

7011018 — MAN

Ürün Adı / Description

MAN 33-372 OVAL TAPLA

MAN 33-372 BEARING PLATE (CAST LUG)

Referans No / Referance No

81413013223



Ölçü / Dimension

Form No:

7011027 — MAN

Ürün Adı / Description

MAN 26-270 BEŞİK TAKOZU
10 METRİK

MAN 26-270 CRADLE WEDGE

Referans No / Referance No



Ölçü / Dimension

Form No:

M10

Katalogda kullanılan resimler temsilidir. Siparişlerinizde katalogdaki bilgilerden faydalanınız.
All original numbers, marks and forum vehicle manufectures listed in this catalogue are for comparison purposes only.
Siparişlerinizde parça kodu ile birlikte ölçülerinide bildiriniz.
When you are placing your orders, you are kindly requested to inform us dimensions of parts too.

7011028

MAN

Ürün Adı / Description

MAN 26-270 BEŞİK TAKOZU
14 METRİK

MAN 26-270 CRADLE WEDGE



Referans No / Referance No

Ölçü / Dimension

Form No:

M14

7011029

MAN

Ürün Adı / Description

MAN 26-270 KAYICI KULAK TAKOZU

MAN 26-230 / 26-270 SLIDING BRACKET WEDGE



Referans No / Referance No

Ölçü / Dimension

Form No:

M10

7011030

MAN

Ürün Adı / Description

MAN 26-270 BEŞİK İÇİ DÖKÜM

MAN 26-270 CRADLE IN (CASTING)



Referans No / Referance No

Ölçü / Dimension

Form No:

M10

7011031

MAN

Ürün Adı / Description

MAN 26-270 BEŞİK İÇİ DÖKÜM
BURÇLU TAKOZLU

MAN 26-270 CRADLE IN (CASTING) WITH BUSH AND WEDGE



Referans No / Referance No

Ölçü / Dimension

Form No:

M14

7011037

MAN

Ürün Adı / Description

MAN 26-281 ÖN KÜPE

MAN 26-281 FRONT SHACKLE



Referans No / Referance No

Ölçü / Dimension

Form No:

7011042

MAN

Ürün Adı / Description

MAN 26-281 KAYICI KULAK EM

MAN 26-281 SLIDING BRACKET (OLD MODEL)



Referans No / Referance No

81413200065

Ölçü / Dimension

Form No:

7011044

MAN

Ürün Adı / Description

MAN 26-281 MAKAS YATAĞI

MAN 26-281 SPRING SADDLE



Referans No / Referance No

81413503009
81413500001

Ölçü / Dimension

Form No:

7011047

MAN

Ürün Adı / Description

MAN 26-281 MAKAS YATAK KAPAĞI
2020507

MAN 26-281 SPRING SADDLE COVER



Referans No / Referance No

81413520002

Ölçü / Dimension

Form No:

Katalogda kullanılan resimler temsilidir. Siparişlerinizde katalogdaki bilgilerden faydalanınız.
All original numbers, marks and forum vehicle manufectures listed in this catalogue are for comparison purposes only.
Siparişlerinizde parça kodu ile birlikte ölçüleriniide bildiriniz.
When you are placing your orders, you are kindly requested to inform us dimensions of parts too.

7011073 — MAN

Ürün Adı / Description
MAN TGA ARKA ÜST KEP

MAN TGA REAR TOP PLATE

Referans No / Referance No



Ölçü / Dimension

Form No:

7011079 — MAN

Ürün Adı / Description
TGA MAN ÖN ÜST KEP

MAN TGA FRONT TOP PLATE

Referans No / Referance No
81413350129



Ölçü / Dimension

Form No:

7011081 — MAN

Ürün Adı / Description
MAN TGA ÖN ARKA KULAK SAĞ

MAN TGA FRONT REAR BRACKET - RIGHT

Referans No / Referance No
81413010250
81413016090



Ölçü / Dimension

Form No:

7011082 — MAN

Ürün Adı / Description
MAN TGA ÖN ARKA KULAK SOL

MAN TGA FRONT REAR BRACKET - LEFT

Referans No / Referance No
81413010257
81413016095



Ölçü / Dimension

Form No: 0

0

7011083 — MAN

Ürün Adı / Description
MAN TGA ÖN ARKA KULAK Y.M

MAN TGA FRONT REAR BRACKET (NEW MODEL)

Referans No / Referance No
81413010252



Ölçü / Dimension

Form No:

7011086 — MAN

Ürün Adı / Description
MAN 19-463 ÖN MAKAS ÖN KULAK

MAN 19-463 FRONT SPRING FRONT BRACKET

Referans No / Referance No
81413313249



Ölçü / Dimension

Form No:

7011088 — MAN

Ürün Adı / Description
MAN ÖN AMORTİSÖR BAĞLANTI AYAĞI

MAN FRONT SHOCK ABSORBER BRACKET

Referans No / Referance No



Ölçü / Dimension

Form No:

7011089 — MAN

Ürün Adı / Description
MAN TGA ÖNÜN ARKA KULAK YM (ÜÇGEN TİP)

MAN TGA FRONT REAR BRACKET (NEW MODEL)

Referans No / Referance No
81413016104
81413016158



Ölçü / Dimension

Form No:

Katalogda kullanılan resimler temsilidir. Siparişlerinizde katalogdaki bilgilerden faydalanınız.
All original numbers, marks and forum vehicle manufectures listed in this catalogue are for comparison purposes only.
Siparişlerinizde parça kodu ile birlikte ölçülerinide bildiriniz.
When you are placing your orders, you are kindly requested to inform us dimensions of parts too.

7011090

MAN

Ürün Adı / Description

MAN ARKA ÖN DEFRANSİYEL TABLA

MAN REAR FRONT DIFFERENTIAL CAST LUG

Referans No / Referance No



Ölçü / Dimension

Form No:

7011093

MAN

Ürün Adı / Description

MAN TGA MAKAS YATAĞI

MAN TGA SPRING SADDLE

Referans No / Referance No

81413503013



Ölçü / Dimension

Form No:

7011094

MAN

Ürün Adı / Description

MAN TGA BUGİ DENGE KOL TABLASI SAĞ

MAN TGA BOGIE STABILITY ARM CAST LUG - RIGHT

Referans No / Referance No

81432420056



Ölçü / Dimension

Form No:

7011095

MAN

Ürün Adı / Description

MAN TGA BUGİ DENGE KOL TABLASI SOL

MAN TGA BOGIE STABILITY ARM CAST LUG - LEFT

Referans No / Referance No

81432420057



Ölçü / Dimension

Form No:

7011096

MAN

Ürün Adı / Description

MAN MAKAS TABLASI YD

MAN SPRING CAST LUG

Referans No / Referance No



Ölçü / Dimension

Form No:

7011097

MAN

Ürün Adı / Description

MAN 33-372 BUGİ KOL TABLASI

MAN CAST LUG

Referans No / Referance No

81432400223



Ölçü / Dimension

Form No:

7011098

MAN

Ürün Adı / Description

MAN MAKAS TABLASI YD

MAN SPRING CAST LUG

Referans No / Referance No

81432403108



Ölçü / Dimension

Form No:

7011099

MAN

Ürün Adı / Description

MAN MAKAS TABLASI YD

MAN SPRING CAST LUG

Referans No / Referance No

81432403109



Ölçü / Dimension

Form No:

Katalogda kullanılan resimler temsilidir. Siparişlerinizde katalogdaki bilgilerden faydalanınız.
All original numbers, marks and forum vehicle manufectures listed in this catalogue are for comparison purposes only.
Siparişlerinizde parça kodu ile birlikte ölçüleriniide bildiriniz.
When you are placing your orders, you are kindly requested to inform us dimensions of parts too.

7011100 — MAN

Ürün Adı / Description

MAN MAKAS TABLASI YD

MAN SPRING CAST LUG

Referans No / Referance No

81432031062



Ölçü / Dimension

Form No:

7011101 — MAN

Ürün Adı / Description

MAN MAKAS KULAĞI YD

MAN SPRING BRACKET

Referans No / Referance No

81413013219



Ölçü / Dimension

Form No:

7011107 — MAN

Ürün Adı / Description

MAN 41-400 ARKA YARIM AY KEP

MAN 41-400 REAR HALF PLATE

Referans No / Referance No



Ölçü / Dimension

Form No:

7011108 — MAN

Ürün Adı / Description

MAN 41-400 ARKA DENGE
KOL TABLASI R-L

MAN 41-400 REAR STABILITY ARM CUST LUG R-L

Referans No / Referance No



Ölçü / Dimension

Form No:

7011112 — MAN

Ürün Adı / Description

MAN TGA/TGS ARKA DENGE KOL KEPİ

MAN TGA/TGS REAR STABILITY ARM PLATE

Referans No / Referance No



Ölçü / Dimension

Form No:

7011116 — MAN

Ürün Adı / Description

MAN TGA/TGS ARKA ÜST KEP

MAN TGA/TGS REAR TOP PLATE

Referans No / Referance No



Ölçü / Dimension

Form No:

7011120 — MAN

Ürün Adı / Description

MAN 41-400/TGS ÖN ORTA
KULAK SOL

MAN 41-400/TGS FRONT MIDDLE BRACKET - LEFT

Referans No / Referance No



Ölçü / Dimension

Form No:

7011121 — MAN

Ürün Adı / Description

MAN TGA V KOL TABLASI ARKA

MAN TGA REAR V STAY BAR CAST LUG

Referans No / Referance No



Ölçü / Dimension

Form No:

Katalogda kullanılan resimler temsilidir. Siparişlerinizde katalogdaki bilgilerden faydalanınız.
All original numbers, marks and forum vehicle manufectures listed in this catalogue are for comparison purposes only.
Siparişlerinizde parça kodu ile birlikte ölçülerinide bildiriniz.
When you are placing your orders, you are kindly requested to inform us dimensions of parts too.

7011122 — MAN

Ürün Adı / Description

MAN 41-400/TGS ÖN ORTA KULAK SAĞ

MAN 41-400/TGS FRONT MIDDLE BRACKET - RIGHT

Referans No / Referance No

Ölçü / Dimension

Form No:



7011130 — MAN

Ürün Adı / Description

MAN TGA YARIM AY KEP ALT

MAN TGA HALF PLATE BOTTOM

Referans No / Referance No

81437180044

Ölçü / Dimension

Form No:



8011344 — MAN

Ürün Adı / Description

MAN V KOLU TABLASI (81432400127)

MAN V STAY BAR CAST LUG

Referans No / Referance No

81432400127

Ölçü / Dimension

Form No:



7011005 L — MAN

Ürün Adı / Description

MAN 19.422/40.423/40.463 ÖN ARKA KULAK KURU SOL

MAN 19.422/40.423/40.463 FRONT REAR BRACKET - LEFT

Referans No / Referance No

81413016115
81413010277

Ölçü / Dimension

Form No:



7011005 R — MAN

Ürün Adı / Description

MAN 19.422/40.426/40.463 ÖN ARKA KULAK KURU SAĞ

MAN 19.422/40.426/40.463 FRONT REAR BRACKET - RIGHT

Referans No / Referance No

81413016114
81413010278

Ölçü / Dimension

Form No:



7014001 — MAN

Ürün Adı / Description

MAN 26 230 - 270 AYARLI KOL 51,5 MERKEZ

MAN 26-230 / 26-270 ADJUSTABLE ARM

Referans No / Referance No

Ölçü / Dimension

515 mm

Form No:



7014002 — MAN

Ürün Adı / Description

MAN 26 230 - 270 SABİT KOL 51,5 MERKEZ

MAN 26-230 / 26-270 FIXED ARM

Referans No / Referance No

Ölçü / Dimension

515 mm

Form No:



7011109 — MAN

Ürün Adı / Description

MAN TGS DENGE KOL ÇUBUĞU METRİK 36 MM.

MAN TGS STABILITY ARM BAR M36

Referans No / Referance No

Ölçü / Dimension

Form No:



Katalogda kullanılan resimler temsilidir. Siparişlerinizde katalogdaki bilgilerden faydalanınız.
All original numbers, marks and forum vehicle manufectures listed in this catalogue are for comparison purposes only.
Siparişlerinizde parça kodu ile birlikte ölçüleriniide bildiriniz.
When you are placing your orders, you are kindly requested to inform us dimensions of parts too.

7019001 — MAN

Ürün Adı / Description

MAN 26-270 BEŞİK BURCU ORJ.
İÇİ SARILI

MAN 26-270 CRADLE BUSH (ORIGINAL)

Referans No / Referance No

66X55X125



Ölçü / Dimension

Form No:

7020001 — MAN

Ürün Adı / Description

MAN 26 230 - 270 ÖN BURÇ
ORJ. İÇİ SARI

MAN 26 230 - 270 FRONT BUSH (ORIGINAL)

Referans No / Referance No



Ölçü / Dimension

Form No:

7020002 — MAN

Ürün Adı / Description

MAN 26 230 - 270 ARKA BURÇ
ORJ. İÇİ SARI 34mm

MAN 26 230 - 270 REAR BUSH (ORIGINAL) 34mm

Referans No / Referance No



Ölçü / Dimension

Form No:

7025003 — MAN

Ürün Adı / Description

MAN-018 MAN 12-153 MAKAS
LASTİK ARA TAKOZU

MAN 12-153 SPRING RUBBER WEDGE

Referans No / Referance No

81961010690
81961010739



Ölçü / Dimension

20X70X10X9

Form No:

7025004 — MAN

Ürün Adı / Description

MAN-013 MAN 19-422 MAKAS KAT
ARA TAKOZU 110x84x13

MAN 19-422 SPRING WEDGE

Referans No / Referance No

81434070109
83434070509



Ölçü / Dimension

110x84x13

Form No:

7025005 — MAN

Ürün Adı / Description

MAN-009 MAN 19-463 ÖN MAKAS
BURCU 24x70x95x88

MAN 19-463 FRONT SPRING BUSH

Referans No / Referance No

81437220044
81437220061



Ölçü / Dimension

24x70x95x88

Form No:

7025006 — MAN

Ürün Adı / Description

MAN-024 MAN TGA ÖN
BURÇ 24x65x95x88

MAN TGA FRONT BUSH

Referans No / Referance No

81437220070
81962100616



Ölçü / Dimension

24x70x95x88

Form No:

7025011 — MAN

Ürün Adı / Description

MAN-030 MAN MAKAS BURCU

MAN SPRING BUSH

Referans No / Referance No

81437220087 / 81962100634 /
81437220634



Ölçü / Dimension

d24xD65x100x88

Form No:

Katalogda kullanılan resimler temsilidir. Siparişlerinizde katalogdaki bilgilerden faydalanınız.
All original numbers, marks and forum vehicle manufectures listed in this catalogue are for comparison purposes only.
Siparişlerinizde parça kodu ile birlikte ölçülerinide bildiriniz.
When you are placing your orders, you are kindly requested to inform us dimensions of parts too.

7025012 — MAN

Ürün Adı / Description
MAN-020 MAN ARKA MAKAS TAKOZU

MAN REAR SPRING WEDGE

Referans No / Referance No
81434070112



Ölçü / Dimension — Form No:
120X80X20

7025013 — MAN

Ürün Adı / Description
MAN-071 MAN TGA MAKAS BURCU

MAN TGA SPRING BUSH

Referans No / Referance No



Ölçü / Dimension — Form No:
d24xD64x95x88

7025010 — MAN

Ürün Adı / Description
DKM-014 MAN 41-400 ÖN BURÇ

MAN 41-400 FRONT BUSH

Referans No / Referance No



Ölçü / Dimension — Form No:
d24xD62x100x88

7027021 — MAN

Ürün Adı / Description
7689 MAN DENGE KOLU BURCU

MAN STABILITY ARM BUSH

Referans No / Referance No
81437220063



Ölçü / Dimension — Form No:

7027042 — MAN

Ürün Adı / Description
8180 MAN TGA MAKAS TAKOZU SAĞ

MAN TGA SPRING WEDGE - RIGHT

Referans No / Referance No
81962100554



Ölçü / Dimension — Form No:
157x265x142-M20

7027043 — MAN

Ürün Adı / Description
8181 MAN TGA MAKAS TAKOZU SOL

MAN TGA SPRING WEDGE - LEFT

Referans No / Referance No
81962100555



Ölçü / Dimension — Form No:
157x265x142-M20

7027051 — MAN

Ürün Adı / Description
8188 MAN DENGE KOL BURCU

MAN STABILITY ARM BUSH

Referans No / Referance No
81437220052



Ölçü / Dimension — Form No:

7027052 — MAN

Ürün Adı / Description
8446 MAN TGA TAKOZ CİVATASI UZUN

MAN TGA MOUNTING BOLT - LONG

Referans No / Referance No
6014944935



Ölçü / Dimension — Form No:
M20x26

Katalogda kullanılan resimler temsilidir. Siparişlerinizde katalogdaki bilgilerden faydalanınız.
All original numbers, marks and forum vehicle manufectures listed in this catalogue are for comparison purposes only.
Siparişlerinizde parça kodu ile birlikte ölçüleriniide bildiriniz.
When you are placing your orders, you are kindly requested to inform us dimensions of parts too.

7027053 — MAN

Ürün Adı / Description
8447 MAN TGA TAKOZ CİVATASI KISA

MAN TGA MOUNTING BOLT - SHORT



Referans No / Referance No
6014944933

Ölçü / Dimension
M20x24

Form No:

7027058 — V KOLLARI

Ürün Adı / Description
9087 MAN TGA GÖBEK LASİĞİ

MAN TGA RUBBER



Referans No / Referance No
81962100508

Ölçü / Dimension

Form No:

7027062 — MAN

Ürün Adı / Description
9235 MAN MAKAS BURCU

MAN SPRING BUSH



Referans No / Referance No
85437220009

Ölçü / Dimension
57x18x86

Form No:

7027081 — MAN

Ürün Adı / Description
8130 MAN TGA DAYAMA TAKOZU

MAN TGA WEDGE



Referans No / Referance No
81414010055

Ölçü / Dimension

Form No:

7027088 — MAN

Ürün Adı / Description
10426 MAN DENGE KOLU LASTİĞİ

MAN STABILITY ARM RUBBER



Referans No / Referance No
81437040094

Ölçü / Dimension

Form No:

7027121 — MAN

Ürün Adı / Description
10212 MAN TGL DENGE KOL BURCU



Referans No / Referance No
85437220007

Ölçü / Dimension
42,5x14x35

Form No:

Katalogda kullanılan resimler temsilidir. Siparişlerinizde katalogdaki bilgilerden faydalanınız.
All original numbers, marks and forum vehicle manufectures listed in this catalogue are for comparison purposes only.
Siparişlerinizde parça kodu ile birlikte ölçülerinide bildiriniz.
When you are placing your orders, you are kindly requested to inform us dimensions of parts too.

YEDEK PARÇA
SPARE PARTS

MAZDA

DİKMEN
OTOMOTİV SANAYİ ve TİC. LTD. ŞTİ.

1808001 — MAZDA

Ürün Adı / Description

TOYOTA PICK UP / MAZDA B2500
ARKA KÜPE

TOYOTA PICK UP / MAZDA B2500
REAR SHACKLE

Referans No / Referance No



Ölçü / Dimension

Form No:

1625001 — MAZDA

Ürün Adı / Description

MAZ-001 MAZDA DÜZ MAKAS LASTİĞİ

MAZDA SPRING RUBBER

Referans No / Referance No

.08428333



Ölçü / Dimension

18x32x39x31

Form No:

1625002 — MAZDA

Ürün Adı / Description

MAZ-002 MAZDA TIRTILLI
MAKAS LASTİĞİ

MAZDA SPRING RUBBER

Referans No / Referance No

.08328333



Ölçü / Dimension

20x40x39x31

Form No:

1626001 — MAZDA

Ürün Adı / Description

MAZDA MAKAS ARA FİBERİ

MAZDA SPRING FIBER

Referans No / Referance No



Ölçü / Dimension

Form No:

Katalogda kullanılan resimler temsilidir. Siparişlerinizde katalogdaki bilgilerden faydalanınız.
All original numbers, marks and forum vehicle manufectures listed in this catalogue are for comparison purposes only.
Siparişlerinizde parça kodu ile birlikte ölçülerinide bildiriniz.
When you are placing your orders, you are kindly requested to inform us dimensions of parts too.

YEDEK PARÇA
SPARE PARTS

MERCEDES

DİKMEN
OTOMOTİV SANAYİ ve TİC. LTD. ŞTİ.

300101 12 — MERCEDES

Ürün Adı / Description

MERCEDES SPRINTER ARKA BAĞLANTI 9/16 x 12 cm

MERC. SPRINTER REAR U-BOLT



Referans No / Referance No

Ölçü / Dimension

Form No:

300101 12 9/16x77x120 mm
300101 14 9/16x77x140 mm
300101 16 9/16x77x160 mm
300101 18 9/16x77x180 mm

300102 22 — MERCEDES

Ürün Adı / Description

MERCEDES 25 17 - 21/ 15-18 ATEGO ÖN BAĞLANTI M18 x 22 cm

MERC. 2517 / 2521 / 1518 ATEGO FRONT U-BOLT



Referans No / Referance No

3713317225

Ölçü / Dimension

Form No:

300102 20 M18x82x200 mm
300102 22 M18x82x220 mm
300102 24 M18x82x240 mm
300102 26 M18x82x260 mm
300102 29 M18x82x290 mm

300103 38 — MERCEDES

Ürün Adı / Description

MERCEDES 2517/21 ARKA DÖĞ.BAĞ SEMENTELİ

MERC. 2517 / 2521 REAR U-BOLT



Referans No / Referance No

3713517725

Ölçü / Dimension

Form No:

300103 40 M20x82x400 mm
300103 42 M20x82x420 mm
300103 44 M20x82x440 mm
300103 46 M20x82x460 mm
300103 48 M20x82x480 mm

300103 50 M20x82x500 mm

300106 18 — MERCEDES

Ürün Adı / Description

MERCEDES 25-23 32-28 AXOR ÖN BAĞLANTI M20 x 18 cm

MERC. 2523 / 3228 AXOR FRONT U-BOLT



Referans No / Referance No

3753310125

Ölçü / Dimension

Form No:

300106 18 M20x92x180 mm
300106 20 M20x92x200 mm
300106 21 M20x92x210 mm
300106 23 M20x92x230 mm
300106 25 M20x92x250 mm

300106 31 M20x92x310 mm

300106 27 — MERCEDES

Ürün Adı / Description

MERCEDES 25-23 32-28 33-40/ AS 950 26-200 26-235 AXOR ÖN BAĞ. M20 x 27 cm

MERC. 2523 - 3228 - 3340 AXOR / AS 950 26-200 26-235 FRONT U-BOLT



Referans No / Referance No

3753310125

Ölçü / Dimension

Form No:

300106 27 M20X92x270 mm
300106 29 M20X92x290 mm

300110 36 — MERCEDES

Ürün Adı / Description

MERCEDES 26-28 AXOR ARKA DÖVMELİ BAĞLANTI SEMENTELİ

MERCEDES 2628 / 3031 AXOR REAR U-BOLT



Referans No / Referance No

3953510325
3953510425

Ölçü / Dimension

Form No:

300110 38 M24x102X380 mm
300110 40 M24x102X400 mm
300110 44 M24x102X440 mm
300110 46 M24x102X460 mm
300110 48 M24x102X480 mm

300110 50 M24x102X500 mm
300110 52 M24x102X520 mm
300110 55 M24x102X550 mm
300110 58 M24x102X580 mm

300111 60 — MERCEDES

Ürün Adı / Description

MERCEDES AXOR 18-23 / 18-29 ARKA DÖV. BAĞLANTI SEMENTELİ

MERC. AXOR 18-23 REAR U-BOLT



Referans No / Referance No

Ölçü / Dimension

Form No:

M24x102x600 mm

300114 38 — MERCEDES

Ürün Adı / Description

MERCEDES 302 BAĞLANTISI 7/8 x 38 cm

MERC. 302 U-BOLT

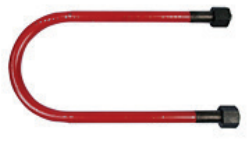

Referans No / Referance No

Ölçü / Dimension

Form No:

7/8x132x380 mm

Katalogda kullanılan resimler temsilidir. Siparişlerinizde katalogdaki bilgilerden faydalanınız.
All original numbers, marks and forum vehicle manufectures listed in this catalogue are for comparison purposes only.
Siparişlerinizde parça kodu ile birlikte ölçülerinide bildiriniz.
When you are placing your orders, you are kindly requested to inform us dimensions of parts too.

300118 20

MERCEDES

Ürün Adı / Description

MERCEDES 15-18 ATEGO ÖN BAĞLANTI M18 x 20cm

MERCEDES 15-18 ATEGO FRONT U-BOLT

Referans No / Referance No



Ölçü / Dimension

Form No:

300118 20 M18x82x200 mm
300118 22 M18x82x220 mm

300121 58

MERCEDES

Ürün Adı / Description

MERCEDES 32-40 AXOR KALDIRMA BAĞLANTISI 7/8 x 58 cm

MERCEDES 32-40 AXOR LIFTING U-BOLT

Referans No / Referance No



Ölçü / Dimension

Form No:

300121 58 7/8x185x580 mm
300121 61 7/8x121x610 mm

300123 61

MERCEDES

Ürün Adı / Description

SDB.476.01 MERC. DİNGİL KALDIRMA PİSTON BAĞ 7/8 61CM

MERC. AXLE LIFTING PISTON U-BOLT

Referans No / Referance No

3030013



Ölçü / Dimension

Form No:

300204 55

MERCEDES

Ürün Adı / Description

MERCEDES 40-28 ARKA BAĞLANTI M27 x 55 cm SEMENTELİ

MERC. 40-28 REAR U-BOLT

Referans No / Referance No

3753510725
9473510225



Ölçü / Dimension

Form No:

M27x102x550 mm

300208 35

MERCEDES

Ürün Adı / Description

MERC.41-45 AROCS AR.DÖĞ.BAĞ. M27x33-35cm TOP.SEMNTL

MERC. 41-45 AROCS REAR U-BOLT

Referans No / Referance No



Ölçü / Dimension

Form No:

300208 38 M27x102x380 mm
300208 40 M27x102x400 mm

300208 42

MERCEDES

Ürün Adı / Description

MERC.33-40 / 41-40 ACTROS/ RENAULT KERAX AR.BAĞ.SEMEN. M27 x 42 cm

MERC. ACTROS 3340 - 4140 / RENAULT KERAX REAR U-BOLT

Referans No / Referance No



Ölçü / Dimension

Form No:

300208 42 M27x102x420 mm
300208 44 M27x102x440 mm
300208 45 M27x102x450 mm
300208 46 M27x102x460 mm
300208 48 M27x102x480 mm

300208 50 M27x102x500 mm

300209 33

MERCEDES

Ürün Adı / Description

MERCEDES 41-45 AROCS AR. BAĞ. DÖĞ. SEMENTELİ M27 X 33 CM

MERCEDES 41-45 AROCS REAR U-BOLT

Referans No / Referance No



Ölçü / Dimension

Form No:

300209 33 M27 x 33 mm
300209 33 M27 x 35 mm

300215 43

MERCEDES

Ürün Adı / Description

MERCEDES ACTROS ARKA BAĞ. M24x43cm SEMENTELİ ARA 102

MERCEDES ACTROS REAR U-BOLT

Referans No / Referance No



Ölçü / Dimension

Form No:

300215 43 M24x102x430 mm
300215 46 M24x102x460 mm
300215 48 M24x102x480 mm
300215 50 M24x102x500 mm
300215 52 M24x102x520 mm

Katalogda kullanılan resimler temsilidir. Siparişlerinizde katalogdaki bilgilerden faydalanınız.
All original numbers, marks and forum vehicle manufectures listed in this catalogue are for comparison purposes only.
Siparişlerinizde parça kodu ile birlikte ölçüleriniide bildiriniz.
When you are placing your orders, you are kindly requested to inform us dimensions of parts too.

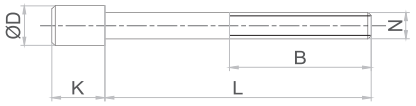

500104 14 — MERCEDES

Ürün Adı / Description

FORD T300-350/ MERC. SPRTR./
LANDRVR ARKA BAĞLANTI
9/16 x 16 cm
FORD T300-350 / MERC. SPRTR. / LANDROVER REAR U-BOLT

Referans No / Referance No



Ölçü / Dimension — Form No:

500104 14 9/16x77x140 mm
500104 16 9/16x77x160 mm
500104 18 9/16x77x180 mm

301602 23 — MERCEDES

Ürün Adı / Description

MERCEDES 26-22 ÖN SAPLAMA
9/16 23 cm SEMENTELİ
MERC. 26-22 FRONT BOLT

Referans No / Referance No



Ölçü / Dimension — Form No:

K:25-D:21,85-L:205-N:9/16

301602 25 — MERCEDES

Ürün Adı / Description

MERCEDES 26-22 26-28 30-31
ARKA SAPLAMA M18 25 cm
MERC. 2622 / 2628 / 3031 REAR BOLT

Referans No / Referance No

3953240171



Ölçü / Dimension — Form No:

301602 25 K:16,5-D:28-L:250-N:M18
301602 28 K:16,5-D:28-L:280-N:M18

301602 30 — MERCEDES

Ürün Adı / Description

MERC.26-22/30-31 ARKA
SAPLAMA M18 34 cm
MERC. 2622 / 3031 REAR BOLT

Referans No / Referance No



Ölçü / Dimension — Form No:

301602 30 K:16,5-D:28-L:300-N:M18
301602 34 K:16,5-D:28-L:340-N:M18
301602 40 K:16,5-D:28-L:400-N:M18

301604 17 — MERCEDES

Ürün Adı / Description

MERCEDES 25-23 AXOR ÖN
SAPLAMA M14 17 cm
MERC. 25-23 AXOR FRONT BOLT

Referans No / Referance No



Ölçü / Dimension — Form No:

K:14-D:20,9-L:170-N:M14

301604 20S — MERCEDES

Ürün Adı / Description

MERCEDES 25-23 AXOR ARKA
SAPL. M18 20 cm SEMENTELİ
MERC. 25-23 AXOR REAR BOLT

Referans No / Referance No



Ölçü / Dimension — Form No:

K:15-D:28-L:200-N:M18

301604 20 — MERCEDES

Ürün Adı / Description

MERCEDES AXOR ÖN
SAPLAMA M14 20 cm
MERC. AXOR FRONT BOLT

Referans No / Referance No



Ölçü / Dimension — Form No:

301604 20 K:14-D:20,9-L:200-N:M14
301604 25 K:14-D:20,9-L:250-N:M14

301605 16 — MERCEDES

Ürün Adı / Description

MERCEDES 25-23 AXOR DİNGİL
SAPLAMA M18 16 cm
MERC. 25-23 AXOR AXLE BOLT

Referans No / Referance No

3753210171



Ölçü / Dimension — Form No:

K:15-D:28-L:160-N:M18

Katalogda kullanılan resimler temsilidir. Siparişlerinizde katalogdaki bilgilerden faydalanınız.
All original numbers, marks and forum vehicle manufectures listed in this catalogue are for comparison purposes only.
Siparişlerinizde parça kodu ile birlikte ölçülerinide bildiriniz.
When you are placing your orders, you are kindly requested to inform us dimensions of parts too.

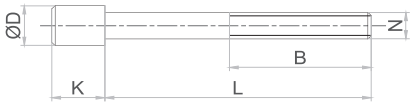

DİKMEN
OTOMOTİV SANAYİ ve TİC. LTD. ŞTİ.

301605 18

MERCEDES

Ürün Adı / Description

MERCEDES 25-23 AXOR ARKA SAPLAMA M18 18 cm

MERC. 25-23 AXOR REAR BOLT

Referans No / Referance No



Ölçü / Dimension

Form No:

301605 18 K:15-D:28-L:180-N:M18
301605 20 K:15-D:28-L:200-N:M18
301605 22 K:15-D:28-L:220-N:M18

301606 08

MERCEDES

Ürün Adı / Description

MERCEDES ACTROS ÖN SAPLAMA M14 x 8,5 cm

MERC. ACTROS FRONT BOLT

Referans No / Referance No



Ölçü / Dimension

Form No:

K:19,5-D:20,8-L:85-N:M14

301606 11

MERCEDES

Ürün Adı / Description

MERCEDES 33-40 ÖN SAPLAMA M14 11,5 cm

MERC. 33-40 FRONT BOLT

Referans No / Referance No



Ölçü / Dimension

Form No:

K:14-D:20,8-L:115-N:M14

3006005

MERCEDES

Ürün Adı / Description

MERCEDES 2517-2521 ÖN PERNO KISA

MERCEDES 2517 / 2521 FRONT PIN - SHORT

Referans No / Referance No



Ölçü / Dimension

Form No:

25x126

3006006

MERCEDES

Ürün Adı / Description

MERCEDES 2517 - 2521 ÖN PERNO UZUN TİP

MERC. 2517 / 2521 FRONT PIN - LONG

Referans No / Referance No



Ölçü / Dimension

Form No:

25X142

3006007

MERCEDES

Ürün Adı / Description

MERCEDES 2517-2521 ARKA PERNO

MERCEDES 2517 / 2521 REAR PIN

Referans No / Referance No



Ölçü / Dimension

Form No:

30x141

3006009

MERCEDES

Ürün Adı / Description

MERCEDES 2517 - 2521 PERNO KAMASI

MERC. 2517 / 2521 SPRING PIN WEDGE

Referans No / Referance No

3529900387
3529900337



Ölçü / Dimension

Form No:

M10X92

3006012

MERCEDES

Ürün Adı / Description

MERCEDES 2517 - 2521 BEŞİK KULAK CİVATASI KISA

MERC. 2517 / 2521 CRADLE BRACKET SCREW - SHORT

Referans No / Referance No



Ölçü / Dimension

Form No:

3006012 KISA
3006013 ORTA
3006014 UZUN

Katalogda kullanılan resimler temsilidir. Siparişlerinizde katalogdaki bilgilerden faydalanınız.
All original numbers, marks and forum vehicle manufectures listed in this catalogue are for comparison purposes only.
Siparişlerinizde parça kodu ile birlikte ölçüleriniide bildiriniz.
When you are placing your orders, you are kindly requested to inform us dimensions of parts too.

3006013 — MERCEDES

Ürün Adı / Description

MERCEDES 2517 - 2521
BEŞİK KULAK CİVATASI ORTA

MERC. 2517 / 2521 CRADLE BRACKET SCREW

Referans No / Referance No



Ölçü / Dimension — Form No:

3006014 — MERCEDES

Ürün Adı / Description

MERCEDES 2517 - 2521
BEŞİK KULAK CİVATASI UZUN

MERC. 2517 / 2521 CRADLE BRACKET SCREW

Referans No / Referance No



Ölçü / Dimension — Form No:

3006017 — MERCEDES

Ürün Adı / Description

MERCEDES M24 KONİKLİ
BAĞLANTI PULU

MERC. U-BOLT WASHER (CONIC)

Referans No / Referance No



Ölçü / Dimension — Form No:

25x45x12

3006018 — MERCEDES

Ürün Adı / Description

MERCEDES M27 KONİKLİ
BAĞLANTI PULU

MERC. 3340/4140 U-BOLT WASHER (CONIC)

Referans No / Referance No



Ölçü / Dimension — Form No:

28x45x12

3006019 — MERCEDES

Ürün Adı / Description

MERCEDES 3340/4140 BAĞL.
PULU M27 KONİKLİ

MERC. 3340/4140 U-BOLT WASHER (CONIC)

Referans No / Referance No



Ölçü / Dimension — Form No:

28x50x14

3006022 — MERCEDES

Ürün Adı / Description

MERC.2528-3228 AXOR ÖN
SOM.KURU PERNO 15 cm

MERC. 2528 / 3228 AXOR FRONT PIN WITH NUT

Referans No / Referance No

N3865024014



Ölçü / Dimension — Form No:

3006022 M24x2x150 mm
3006039 M24x2x180 mm

3006023 — MERCEDES

Ürün Adı / Description

MERC.2528-3228 AXOR K.AYAK
SOM.PERNO M24 19cm

MERC. AXOR 2528 / 3228 PIN WITH NUT

Referans No / Referance No



Ölçü / Dimension — Form No:

3006023 M24x3x190 mm
3006024 M24x3x220 mm
3006079 M24x3x240 mm

3006027 — MERCEDES

Ürün Adı / Description

MERC.2528-3228 AXOR ARKA
DÜZ PERNO

MERC. 2528 / 3228 AXOR REAR PIN

Referans No / Referance No

6583250030



Ölçü / Dimension — Form No:

30X160

Katalogda kullanılan resimler temsilidir. Siparişlerinizde katalogdaki bilgilerden faydalanınız.
All original numbers, marks and forum vehicle manufectures listed in this catalogue are for comparison purposes only.
Siparişlerinizde parça kodu ile birlikte ölçülerinide bildiriniz.
When you are placing your orders, you are kindly requested to inform us dimensions of parts too.

DİKMEN
OTOMOTİV SANAYİ ve TİC. LTD. ŞTİ.

3006050 — MERCEDES

Ürün Adı / Description

MERC.30-31 MAKAS YATAK KAPAK CONTASI

MERCEDES 30-31 SPRING SADDLE COVER GASKET

Referans No / Referance No

3893250280



Ölçü / Dimension

Form No:

3006051 — MERCEDES

Ürün Adı / Description

MERC.30-31 YAĞ KEÇESİ

MERCEDES 30-31 OIL SEAL

Referans No / Referance No

.0059978447



Ölçü / Dimension

Form No:

3006052 — MERCEDES

Ürün Adı / Description

MERC.30-31 MANTAR KEÇE

MERCEDES 2628/3031 CORK SEAL

Referans No / Referance No

3953200067



Ölçü / Dimension

Form No:

3006053 — MERCEDES

Ürün Adı / Description

MERC.30-31 KEÇE YATAĞI ORİNGİ

MERCEDES 30-31 O-RİNG FOR SEAL SADDLE

Referans No / Referance No

.0079975948



Ölçü / Dimension

Form No:

3006054 — MERCEDES

Ürün Adı / Description

MERC.30-31 KEÇE YATAĞI

MERC. 3031 SEAL SADDLE

Referans No / Referance No

3893251062



Ölçü / Dimension

Form No:

M190X112X24

3006059 — MERCEDES

Ürün Adı / Description

MERC.30-31 MAKAS YATAK RULMANI BÜYÜK

MERCEDES 30-31 SPRING SADDLE BEARING - BIG

Referans No / Referance No

.0079810205



Ölçü / Dimension

Form No:

3006060 — MERCEDES

Ürün Adı / Description

MERC.30-31 MAKAS YATAK RULMANI KÜÇÜK

MERCEDES 30-31 SPRING SADDLE BEARING - SMALL

Referans No / Referance No

.0079810305



Ölçü / Dimension

Form No:

3006061 — MERCEDES

Ürün Adı / Description

MERCEDES 30-31 DENGE MİL SOMUNU BÜYÜK

MERC. 30-31 STABILITY SHAFT NUT - BIG

Referans No / Referance No

3893252152



Ölçü / Dimension

Form No:

M90X139X27

Katalogda kullanılan resimler temsilidir. Siparişlerinizde katalogdaki bilgilerden faydalanınız.
All original numbers, marks and forum vehicle manufectures listed in this catalogue are for comparison purposes only.
Siparişlerinizde parça kodu ile birlikte ölçüleriniide bildiriniz.
When you are placing your orders, you are kindly requested to inform us dimensions of parts too.

3006062 — MERCEDES

Ürün Adı / Description

MERCEDES 30-31 DENGE MİL SOMUNU KÜÇÜK

MERC. 2828 / 3031 STABILITY SHAFT NUT - SMALL

Referans No / Referance No

3899905060



Ölçü / Dimension — Form No:

M80X110X18

3006032 — MERCEDES

Ürün Adı / Description

MERC.2628-3031 SEPET KULAK CİVATASI 22 cm

MERC. 2628 / 3031 SPRING SEAT SCREW

Referans No / Referance No

6599900001



Ölçü / Dimension — Form No:

3006032 M20x1,5x320 mm
3006035 M20x1,5x350 mm
3006078 M20x1,5x320 mm

3006085 — MERCEDES

Ürün Adı / Description

MERCEDES 41-42 / 41-45 AROCS YATAK BURCU

MERCEDES 41-42 / 41-45 AROCS SADDLE BUSH

Referans No / Referance No

9603250085



Ölçü / Dimension — Form No:

3006087 — MERCEDES

Ürün Adı / Description

MERCEDES - MAN ASKU KOLU PULU

MERCEDES - MAN SUSPENSION ARM WASHER

Referans No / Referance No



Ölçü / Dimension — Form No:

16,3x80x5 mm

3006088 — MERCEDES

Ürün Adı / Description

MERCEDES - MAN ASKI KOLU PULU

MERCEDES - MAN SUSPENSION ARM WASHER

Referans No / Referance No



Ölçü / Dimension — Form No:

16,3x90x5 mm

3006089 — MERCEDES

Ürün Adı / Description

MERCEDES - MAN ASKI KOLU PULU

MERCEDES - MAN SUSPENSION ARM WASHER

Referans No / Referance No



Ölçü / Dimension — Form No:

42x90x8 mm

3006086 — MERCEDES

Ürün Adı / Description

MERC.3228-4140 ŞASE BAĞ.BEŞ. APARATI(GÖB.ÇEK.) 45 MM

MERCEDES 3228 / 4140 CHASSIS CRADLE APARATUS

Referans No / Referance No



Ölçü / Dimension — Form No:

3006090 — MERCEDES

Ürün Adı / Description

MERCEDES 4140 VİRAJ TABLA PULU

MERCEDES 41-40 STABILIZER CAST LUG WASHER

Referans No / Referance No



Ölçü / Dimension — Form No:

Katalogda kullanılan resimler temsilidir. Siparişlerinizde katalogdaki bilgilerden faydalanınız.
All original numbers, marks and forum vehicle manufectures listed in this catalogue are for comparison purposes only.
Siparişlerinizde parça kodu ile birlikte ölçülerinide bildiriniz.
When you are placing your orders, you are kindly requested to inform us dimensions of parts too.

3006091 — MERCEDES

Ürün Adı / Description

MERCEDES MAKAS AYAR PULU

MERCEDES SPRING SETTING WASHER

Referans No / Referance No



Ölçü / Dimension — Form No:

24,2x67x17 mm

3007004 — MERCEDES

Ürün Adı / Description

MERCEDES 2517 - 2521 ÖN DÜZ PERNO PULU SEMENTELİ

MERC. 2517 / 2521 FRONT PIN WASHER

Referans No / Referance No



Ölçü / Dimension — Form No:

40X25X4,5

3007005 — MERCEDES

Ürün Adı / Description

MERCEDES 2517 - 2521 ARKA DÜZ PERNO PULU SEMENTELİ

MERC. 2517 / 2521 REAR PIN WASHER

Referans No / Referance No



Ölçü / Dimension — Form No:

50X30X4,5

3007022 — MERCEDES

Ürün Adı / Description

MERCDES 41-40 KÜPE PULU 40'LIK SEMENTELİ

MERC. 41-40 SHACKLE WASHER

Referans No / Referance No

9493250050



Ölçü / Dimension — Form No:

24x40x19

3007023 — MERCEDES

Ürün Adı / Description

MERCDES 41-40 KÜPE PULU 50'LIK SEMENTELİ

MERC. 41-40 SHACKLE WASHER

Referans No / Referance No

9493250150



Ölçü / Dimension — Form No:

24x50x28

3007024 — MERCEDES

Ürün Adı / Description

MERCEDES 41-40 2.DİNGİL ÖN SOMUNLU PERNO M24x22 CM SEMENTELİ

SPARE PARTS

Referans No / Referance No



Ölçü / Dimension — Form No:

M24x220 mm

3007025 — MERCEDES

Ürün Adı / Description

MER41-40 1.DİNGİL ÖN SOMUNSUZ PERNO M24 x 20 cm SEMENTELİ

SPARE PARTS

Referans No / Referance No



Ölçü / Dimension — Form No:

M24x200 mm

3007026 — MERCEDES

Ürün Adı / Description

MERC. 41-40 2.DİNGİL ÖN SOMUNLU PERNO M24 x 13 CM SEMENTELİ

SPARE PARTS

Referans No / Referance No



Ölçü / Dimension — Form No:

M24x130 mm

Katalogda kullanılan resimler temsilidir. Siparişlerinizde katalogdaki bilgilerden faydalanınız.
All original numbers, marks and forum vehicle manufectures listed in this catalogue are for comparison purposes only.
Siparişlerinizde parça kodu ile birlikte ölçüleriniide bildiriniz.
When you are placing your orders, you are kindly requested to inform us dimensions of parts too.

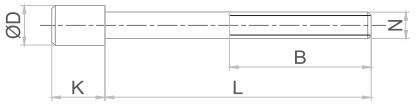

3007028 — MERCEDES

Ürün Adı / Description

MERCEDES 41-42 / AROCS ÖN PERNO

MERCEDES 41-42 / AROCS FRONT PIN

Referans No / Referance No

Ölçü / Dimension

24 MM x2 Dişi

Form No:



3006029 — MERCEDES

Ürün Adı / Description

MERC.32-28/41-40 AXOR ÖN KÜPE BURCU KISA

MERC. 32-28/41-40 AXOR FRONT SHACKLE BUSH (SHORT)

Referans No / Referance No

949320003

Ölçü / Dimension

45x24x95x87

Form No:



3006030 — MERCEDES

Ürün Adı / Description

MERC.32-28/41-40 AXOR ÖN KÜPE BURCU UZUN

MERC. 32-28/41-40 AXOR FRONT SHACKLE BUSH (LONG)

Referans No / Referance No

9493200173

Ölçü / Dimension

45x24x140x132

Form No:



3006031 — MERCEDES

Ürün Adı / Description

MERC 32-28/41-40 AXOR ŞASE BAĞL. BEŞİK APARATI

MERC. 32-28 / 41-40 AXOR CHASSIS CRADLE APARATUS

Referans No / Referance No

Ölçü / Dimension

Form No:



3006033 — MERCEDES

Ürün Adı / Description

MERCEDES 3340 - 3335 ARKA MAKAS TAKOZ CİVATASI 26 cm

MERC. 3340 / 3335 REAR SPRING WEDGE SCREW

Referans No / Referance No

659990001
3893251062

Ölçü / Dimension

M20X1,5X260

Form No:



3006034 — MERCEDES

Ürün Adı / Description

MERCEDES 3340-3335 ARKA MAKAS TAKOZ CİVATASI 28cm

MERC. 3340 / 3335 REAR SPRING WEDGE SCREW

Referans No / Referance No

659990001 3893251062

Ölçü / Dimension

M20X1,5X280

Form No:



3006045 — MERCEDES

Ürün Adı / Description

MERCEDES 3031 YATAK BİLYASI KÜÇÜK

MERCEDES 30-31 SPRING BEARING BALL - SMALL

Referans No / Referance No

Ölçü / Dimension

Form No:



3006046 — MERCEDES

Ürün Adı / Description

MERCEDES 26-28 / 30-31 YATAK BİLYASI BÜYÜK (NET)

MERC. 36-31 / 30-31 JOINT BEARING BIG

Referans No / Referance No

0079810205 B

Ölçü / Dimension

Form No:



Katalogda kullanılan resimler temsilidir. Siparişlerinizde katalogdaki bilgilerden faydalanınız.
All original numbers, marks and forum vehicle manufectures listed in this catalogue are for comparison purposes only.
Siparişlerinizde parça kodu ile birlikte ölçülerinide bildiriniz.
When you are placing your orders, you are kindly requested to inform us dimensions of parts too.

3006047 — MERCEDES

Ürün Adı / Description

MERCEDES 3031 DENGE MİLİ

MERCEDES 3031 STABILITY SHAFT

Referans No / Referance No



Ölçü / Dimension

Form No:

3006076 — MERCEDES

Ürün Adı / Description

MERCEDES 32-24 / 32-34
KEÇE YATAĞI

MERCEDES 32-24 / 32-34 SEAL SADDLE

Referans No / Referance No



Ölçü / Dimension

Form No:

3006081 — MERCEDES

Ürün Adı / Description

MERCEDES M20 KONİKLİ
BAĞLANTI PULU

MERC. U-BOLT WASHER (CONIC)

Referans No / Referance No



Ölçü / Dimension

Form No:

21X40X12 mm

3008008 — MERCEDES

Ürün Adı / Description

MERCEDES AXOR ÖN KÜPE LAMASI

MERC. AXOR FRONT SHACKLE PLATE

Referans No / Referance No

9413220020



Ölçü / Dimension

Form No:

3008009 — MERCEDES

Ürün Adı / Description

MERCEDES 3028 - 3340 - 4140
TRAVEST BAĞLANTI SACI

MERC. ACTROS 3028 / 3340 / 4140
TRAVERSE PLATE

Referans No / Referance No



Ölçü / Dimension

Form No:

3008011 — MERCEDES

Ürün Adı / Description

MERCEDES 3340 ŞASE BAĞL.
BEŞİK SACI A9483250365

MERC. ACTROS 3028 / 3340 / 4140
CHASSIS CRADLE SHEET PLATE

Referans No / Referance No

9483250265
6483250365



Ölçü / Dimension

Form No:

3008012 — MERCEDES

Ürün Adı / Description

MERCEDES 3028 - 4140 TRAVEST
BAĞLANTI AYAĞI

MERC. 3028 / 4140 TRAVERSE BRACKET

Referans No / Referance No

9453120787



Ölçü / Dimension

Form No:

3008013 — MERCEDES

Ürün Adı / Description

MERCEDES 3340 - 4140 ARKA
MAKAS TAKOZ KEPİ

MERCEDES 3340 - 4140 REAR
SPRING WEDGE PLATE

Referans No / Referance No

9473250426



Ölçü / Dimension

Form No:

Katalogda kullanılan resimler temsilidir. Siparişlerinizde katalogdaki bilgilerden faydalanınız.
All original numbers, marks and forum vehicle manufectures listed in this catalogue are for comparison purposes only.
Siparişlerinizde parça kodu ile birlikte ölçüleriniide bildiriniz.
When you are placing your orders, you are kindly requested to inform us dimensions of parts too.

3008014 — MERCEDES

Ürün Adı / Description

MERCEDS 33-40 ŞASE
DAYAMA DEMİRİ

MERCEDES 33-40 CHASSIS BAR

Referans No / Referance No

Ölçü / Dimension

60x30x350

Form No:



3008016 — MERCEDES

Ürün Adı / Description

MERCEDES ATEGO KÜPE LAMASI DÜZ

MERC. ATEGO SHACKLE PLATE

Referans No / Referance No

3713257084

Ölçü / Dimension

Form No:



3008017 — MERCEDES

Ürün Adı / Description

MERCEDES ATEGO KÜPE LAMASI EĞRİ

MERC. ATEGO SHACKLE PLATE

Referans No / Referance No

Ölçü / Dimension

Form No:



3008024 — MERCEDES

Ürün Adı / Description

MERC. 26-28 ŞASE PARÇASI

MERC. 26-28 CHASSIS PART

Referans No / Referance No

6243120041

Ölçü / Dimension

Form No:



3008026 — MERCEDES

Ürün Adı / Description

MERCEDES AXOR MAKAS ARA SACI

MERC. AXOR SPRING SHEET PLATE

Referans No / Referance No

Ölçü / Dimension

Form No:



3008027 — MERCEDES

Ürün Adı / Description

MERC. 41-40 ÖN*ARKA KÜPE
LAMASI YİVLİ

MERC. 41-40 FRONT REAR SHACKLE PLATE

Referans No / Referance No

9413220020

Ölçü / Dimension

115 mm

Form No:



3008028 — MERCEDES

Ürün Adı / Description

MERC. 41-40 ÖN*ARKA KÜPE
LAMASI YİVSİZ

MERC. 41-40 FRONT REAR SHACKLE PLATE

Referans No / Referance No

9413220020

Ölçü / Dimension

115 mm

Form No:



3008033 — MERCEDES

Ürün Adı / Description

MERCEDES 41-42/AROCS ÖN
KÜPE LAMA

*MERCEDES 41-42/AROCS FRONT
SHACKLE PLATE*

Referans No / Referance No

Ölçü / Dimension

Form No:



Katalogda kullanılan resimler temsilidir. Siparişlerinizde katalogdaki bilgilerden faydalanınız.
All original numbers, marks and forum vehicle manufectures listed in this catalogue are for comparison purposes only.
Siparişlerinizde parça kodu ile birlikte ölçülerinide bildiriniz.
When you are placing your orders, you are kindly requested to inform us dimensions of parts too.

3008085 — MERCEDES

Ürün Adı / Description

MERCEDES 41-42/41-45/AROCS
ŞASE BAĞLANTI BEŞİK YAN

MERCEDES 41-42 / 41-45 / AROCS CHASSIS CONNECTING CRADLE

Referans No / Referance No

9603250265



Ölçü / Dimension — Form No:

3008087 — MERCEDES

Ürün Adı / Description

MERCEDES 3340 -4140 ARA
MAKAS SACI 10'LU

MERCEDES 3340 -4140 SPRING SHEET PLATE

Referans No / Referance No



Ölçü / Dimension — Form No:

3008088 — MERCEDES

Ürün Adı / Description

MERCEDES AXOR ÖN KÜPE
LAMASI 10,5 MERKEZ

MERC. AXOR FRONT SHACKLE PLATE

Referans No / Referance No

Q24x105mmx14mm



Ölçü / Dimension — Form No:

3008090 — MERCEDES

Ürün Adı / Description

MERCEDES AROCS DENGE
KOL ÇUBUĞU

MERC. AROCS STABILITY ARM BAR

Referans No / Referance No



Ölçü / Dimension — Form No:

3008090 (ÖN) 40 mm
3008090 (ARKA) 45 mm

3008092 — MERCEDES

Ürün Adı / Description

MERCEDES AXOR APARAT
KÖRÜK SACI

MERCEDES AXOR APPARATUS AIR SPRING SHEET PLATE

Referans No / Referance No



Ölçü / Dimension — Form No:

3009001 — MERCEDES

Ürün Adı / Description

MERCEDES 25-21 MAKAS SIFIRI

MERC. 25-21 SPRING SHIM

Referans No / Referance No

3713257084



Ölçü / Dimension — Form No:

175x80x10

3008030 — MERCEDES

Ürün Adı / Description

MERCEDES AXOR ÖN MAKAS
TAKOZU 40MM

MERCEDES AXOR FRONT SPRING WEDGE

Referans No / Referance No



Ölçü / Dimension — Form No:

3008086 — MERCEDES

Ürün Adı / Description

MERCEDES 3840-4041 BRAKET
ARA ŞASE

MERCEDES 3840-4041 BRACKET CHASSIS

Referans No / Referance No



Ölçü / Dimension — Form No:

Katalogda kullanılan resimler temsilidir. Siparişlerinizde katalogdaki bilgilerden faydalanınız.
All original numbers, marks and forum vehicle manufectures listed in this catalogue are for comparison purposes only.
Siparişlerinizde parça kodu ile birlikte ölçüleriniide bildiriniz.
When you are placing your orders, you are kindly requested to inform us dimensions of parts too.

3008035 — MERCEDES

Ürün Adı / Description

MERCEDES 3028-3228-3340-4140-4150 ARA ŞASE

MERCEDES 3028-3228-3340-4140-4150 CHASSIS

Referans No / Referance No



Ölçü / Dimension

Form No:

3011250 — MERCEDES

Ürün Adı / Description

MERCEDES 41-42 AROCS ÖN 1.DİNGİL YARIM AY KEP ÜST

MERCEDES 41-42 AROCS FRONT 1st AXLE HALF PLATE TOP

Referans No / Referance No



Ölçü / Dimension

Form No:

3011251 — MERCEDES

Ürün Adı / Description

MERCEDES 41-42 AROCS ÖN 1.DİNGİL YARIM AY KEP ALT

MERCEDES 41-42 AROCS FRONT 1st AXLE HALF PLATE BOTTOM

Referans No / Referance No



Ölçü / Dimension

Form No:

3011252 — MERCEDES

Ürün Adı / Description

MERCEDES 41-42 AROCS ÖN 2. DİNGİL YARIM AY KEP ÜST

MERCEDES 41-42 AROCS FRONT 2nd AXLE HALF PLATE TOP

Referans No / Referance No



Ölçü / Dimension

Form No:

3011253 — MERCEDES

Ürün Adı / Description

MERCEDES 41-42 AROCS ÖN 2.DİNGİL YARIM AY KEP ALT

MERCEDES 41-42 AROCS FRONT 2nd AXLE HALF PLATE BOTTOM

Referans No / Referance No

50506402A



Ölçü / Dimension

Form No: 0

3011256 — MERCEDES

Ürün Adı / Description

MERCEDES 41-45 AROCS ARKA DENGE KOL ASKISI

MERCEDES 41-45 AROCS REAR STABILITY ARM HANGER

Referans No / Referance No



Ölçü / Dimension

Form No:

3011257 — MERCEDES

Ürün Adı / Description

MERCEDES AXOR APARAT KÖRÜK KULAĞI ÜST

MERCEDES AXOR APPARATUS AIR SPRING BRACKET TOP

Referans No / Referance No



Ölçü / Dimension

Form No:

3011258 — MERCEDES

Ürün Adı / Description

MERCEDES AXOR APARAT KÖRÜK KULAĞI ALT

MERCEDES AXOR APPARATUS AIR SPRING BRACKET BOTTOM

Referans No / Referance No



Ölçü / Dimension

Form No:

Katalogda kullanılan resimler temsilidir. Siparişlerinizde katalogdaki bilgilerden faydalanınız.
All original numbers, marks and forum vehicle manufectures listed in this catalogue are for comparison purposes only.
Siparişlerinizde parça kodu ile birlikte ölçülerinide bildiriniz.
When you are placing your orders, you are kindly requested to inform us dimensions of parts too.

3008010

MERCEDES

Ürün Adı / Description

MERCEDES 30-28 / 33-40 / 41-40
TRAVEST BAĞLANTI SACI

MERC. ACTROS 3028 / 3340 / 4140 TRAANDRSE

Referans No / Reference No

9453120225



Ölçü / Dimension

Form No:

3008015 L

MERCEDES

Ürün Adı / Description

MERC.41-40 BEŞİK ŞASE
DAYAMA HİLALİ L

MERC. 4140 CRADLE CHASSIS PLATE - LEFT

Referans No / Reference No

9483250265
6483250365



Ölçü / Dimension

Form No:

3008015 R

MERCEDES

Ürün Adı / Description

MERC.41-40 BEŞİK ŞASE
DAYAMA HİLALİ R

MERC. 4140 CRADLE CHASSIS PLATE - RIGHT

Referans No / Reference No

9483250265
6483250365



Ölçü / Dimension

Form No:

3013001

MERCEDES

Ürün Adı / Description

MERCEDES 25-21 BEŞİK İÇİ
BURÇLU (ORJINAL) 2 DELİK

MERC. 2521 CRADLE IN WITH BUSH (ORIGINAL TYPE)

Referans No / Reference No

3713208027



Ölçü / Dimension

Form No:

3013004

MERCEDES

Ürün Adı / Description

MERCEDES 25-21 BEŞİK İÇİ
BURÇLU PARÇA KAYNAKLI

MERC. 25-21 CRADLE IN WITH BUSH (WITH WELDING)

Referans No / Reference No



Ölçü / Dimension

Form No:

3013005

MERCEDES

Ürün Adı / Description

MERCEDES 25-21 BEŞİK İÇİ
BURÇLU KALDIRMA TİPİ

MERC. 2521 CRADLE IN WITH BUSH

Referans No / Reference No



Ölçü / Dimension

Form No:

3013006

MERCEDES

Ürün Adı / Description

MERCEDES 25-21 BEŞİK KULAĞI SAÇ

MERC 2517 / 2521 CRADLE BRACKET (SHEET PLATE)

Referans No / Reference No



Ölçü / Dimension

Form No:

3013009

MERCEDES

Ürün Adı / Description

MERCEDES AXOR 2523 - 3228
BEŞK İÇİ YM.DÖK. TAKOZLU

MERC. AXOR 2523-3228 CRADLE IN CASTING WITH WEDGE (NEW MODEL)

Referans No / Reference No



Ölçü / Dimension

Form No:

Katalogda kullanılan resimler temsilidir. Siparişlerinizde katalogdaki bilgilerden faydalanınız.
All original numbers, marks and forum vehicle manufectures listed in this catalogue are for comparison purposes only.
Siparişlerinizde parça kodu ile birlikte ölçüleriniide bildiriniz.
When you are placing your orders, you are kindly requested to inform us dimensions of parts too.

3013011 — MERCEDES

Ürün Adı / Description

MERCEDES AXOR 2523 - 3228
BEŞİK İÇİ ORJINAL

MERC. AXOR 2523 / 3228 CRADLE IN (ORIGINAL TYPE)

Referans No / Referance No

3753200627



Ölçü / Dimension

Form No:

3013012 — MERCEDES

Ürün Adı / Description

MERCEDES AXOR 2523 - 3228
BEŞİK İÇİ BURÇLU P-KAYNAYNAKLI

MERC. AXOR 2523 / 3228 CRADLE IN WITH BUSH

Referans No / Referance No



Ölçü / Dimension

Form No:

3013014 — MERCEDES

Ürün Adı / Description

MERCEDES AXOR 2523 - 3228
BEŞİK İÇİ KALDIRMA TİPİ

MERC. AXOR 2523 / 3228 CRADLE IN

Referans No / Referance No



Ölçü / Dimension

Form No:

3008029 — MERCEDES

Ürün Adı / Description

MERCEDES 3340 ŞASE
DAYAMA DEMİRİ KISA

MERCEDES 33-40 CHASSIS BAR - SHORT

Referans No / Referance No



Ölçü / Dimension

Form No:

3011007 — MERCEDES

Ürün Adı / Description

ÇEKİ DEMİRİ DÖKÜM

MERC. DRAW BAR (CASTING)

Referans No / Referance No



Ölçü / Dimension

Form No:

3011008 — MERCEDES

Ürün Adı / Description

MERC.AXOR ÇEKİ DEMİRİ

MERC. AXOR DRAW BAR

Referans No / Referance No



Ölçü / Dimension

Form No:

3011009 — MERCEDES

Ürün Adı / Description

MERCEDES 25-17 / 21 ÖN KÜPE

MERC. 2517 / 2521 FRONT SHACKLE

Referans No / Referance No

3523200063



Ölçü / Dimension

Form No:

3011010 — MERCEDES

Ürün Adı / Description

MERCEDES 25-17 / 21 ÖN
MAKAS ÖN KULAK

MERC. 2517 / 2521 FRONT SPRING FRONT BRACKET

Referans No / Referance No

3713227001



Ölçü / Dimension

Form No:

Katalogda kullanılan resimler temsilidir. Siparişlerinizde katalogdaki bilgilerden faydalanınız.
All original numbers, marks and forum vehicle manufectures listed in this catalogue are for comparison purposes only.
Siparişlerinizde parça kodu ile birlikte ölçülerinide bildiriniz.
When you are placing your orders, you are kindly requested to inform us dimensions of parts too.

MERCEDES

3011011 — MERCEDES

Ürün Adı / Description

MERCEDES 25-17 / 21 ÖN
MAKAS ARKA KULAK

MERC. 2517 / 2521 FRONT SPRING REAR BRACKET

Referans No / Referance No

3523220201



Ölçü / Dimension — Form No:

3011012 — MERCEDES

Ürün Adı / Description

MERCEDES 25-17 / 21 ÖN ÜST KEP

MERC. 2517 / 2521 FRONT TOP PLATE

Referans No / Referance No



Ölçü / Dimension — Form No:

3011013 — MERCEDES

Ürün Adı / Description

MERCEDES 25-17 / 21 ARKA
MAKAS ÖN KULAK

MERC. 2517 / 2521 REAR SPRING FRONT BRACKET

Referans No / Referance No

3713257001



Ölçü / Dimension — Form No:

3011014 — MERCEDES

Ürün Adı / Description

MERCEDES 25-17 / 21 ARKA
MAKAS ARKA KULAK

MERC. 2517 / 2521 REAR SPRING REAR BRACKET

Referans No / Referance No

3713257203



Ölçü / Dimension — Form No:

3011015 — MERCEDES

Ürün Adı / Description

MERCEDES 25-17 / 21 BEŞİK
TAKOZU 2 DELİK

MERC. 2517 / 2521 CRADLE WEDGE 2 HOLE

Referans No / Referance No

3713257618



Ölçü / Dimension — Form No:

3011017 — MERCEDES

Ürün Adı / Description

MERCEDES 25-17 / 21 ARKA
ÜST KEP UZUN

MERC. 2517 / 2521 REAR TOP PLATE (LONG)

Referans No / Referance No

3713258131



Ölçü / Dimension — Form No:

3011018 — MERCEDES

Ürün Adı / Description

MERCEDES 25-17 / 21 DİNGİL
ÜST KEP KISA

MERC. 2517 / 2521 REAR TOP PLATE (SHORT)

Referans No / Referance No



Ölçü / Dimension — Form No:

3011020 — MERCEDES

Ürün Adı / Description

MERCEDES 25-17 / 21 BEŞİK
KULAĞI (SAPKALI PERNO TİP

MERC. 2517 / 2521 CRADLE BRACKET (COLLAR PIN TYPE)

Referans No / Referance No

3713257209



Ölçü / Dimension — Form No:

Katalogda kullanılan resimler temsilidir. Siparişlerinizde katalogdaki bilgilerden faydalanınız.
All original numbers, marks and forum vehicle manufectures listed in this catalogue are for comparison purposes only.
Siparişlerinizde parça kodu ile birlikte ölçüleriniide bildiriniz.
When you are placing your orders, you are kindly requested to inform us dimensions of parts too.

3011023 — MERCEDES

Ürün Adı / Description

MERCEDES 25-17 / 21 BUGİ
KOL TABLASI

MERC. 2517 / 2521 BOGIE ARM CAST LUG

Referans No / Referance No

Ölçü / Dimension

Form No:



3011024 — MERCEDES

Ürün Adı / Description

MERCEDES 25-23/25-28/32-28/33-
40/41-40 ÖN ÜST KEP

MERC. AXOR 2523 / 2528 / 3228 / 3340 / 4140 FRONT TOP PLATE

Referans No / Referance No

9413310326

Ölçü / Dimension

Form No:



3011025 — MERCEDES

Ürün Adı / Description

MERCEDES 2523 - 2528 - 3228
AXOR ÖN ÜST KEP YÜKSEK

MERCEDES 2523 - 2528 - 3228 AXOR FRONT TOP PLATE HIGH

Referans No / Referance No

Ölçü / Dimension

Form No:



3011027 — MERCEDES

Ürün Adı / Description

MERCEDES 2523 - 2528 - 3228
AXOR ARKA ÖN KULAK

MERC. AXOR 2523 / 2528 / 3228 REAR FRONT BRACKET

Referans No / Referance No

3753250001

Ölçü / Dimension

Form No:



3011028 — MERCEDES

Ürün Adı / Description

MERCEDES 2523 - 2528 - 3228
AXOR ARKA ARKA KULAK

MERC. AXOR 2523 / 2528 / 3228 REAR REAR BRACKET

Referans No / Referance No

3753250003

Ölçü / Dimension

Form No:



3011029 — MERCEDES

Ürün Adı / Description

MERCEDES 2523 - 2528 - 3228
AXOR ARKA ÜST KEP

MERC. AXOR 2523 / 2528 / 3228 REAR TOP PLATE

Referans No / Referance No

3713259731

Ölçü / Dimension

Form No:



3011030 — MERCEDES

Ürün Adı / Description

MERCEDES 2523 - 2528 - 3228
AXOR BEŞİK KULAĞI

MERC. AXOR 2523 / 2528 / 3228 CRADLE BRACKET

Referans No / Referance No

3753251009

Ölçü / Dimension

Form No:



3011034 — MERCEDES

Ürün Adı / Description

MERCEDES 2523 / 2528 / 3228
AXOR BUGİ KOL TABLASI

MERC. AXOR 2523 / 2528 / 3228 BOGIE ARM CAST LUG

Referans No / Referance No

3753250031

Ölçü / Dimension

Form No:



Katalogda kullanılan resimler temsilidir. Siparişlerinizde katalogdaki bilgilerden faydalanınız.
All original numbers, marks and forum vehicle manufectures listed in this catalogue are for comparison purposes only.
Siparişlerinizde parça kodu ile birlikte ölçülerinide bildiriniz.
When you are placing your orders, you are kindly requested to inform us dimensions of parts too.

MERCEDES

3011033 — MERCEDES

Ürün Adı / Description

MERCEDES 2523 - 2528 - 3228
AXOR BEŞİK TAKOZU

MERC. AXOR 2523 / 2528 / 3228
CRADLE WEDGE

Referans No / Referance No

3753250218



Ölçü / Dimension — Form No:

3011036 — MERCEDES

Ürün Adı / Description

MERCEDES AXOR ÖN DENGE
KOL AMORT.TAB.R-L. KEPİ

MERC. AXOR FRONT STABILITY ARM
SHOCK ABSORBER CAST LUG PLATE

Referans No / Referance No

9413250101



Ölçü / Dimension — Form No:

50 mm

3011038 — MERCEDES

Ürün Adı / Description

MERC.AXOR ARKA ARA TAKOZ ALÇAK

MERC. AXOR REAR MIDDLE PLATE

Referans No / Referance No

3753510028

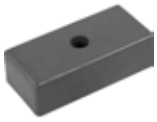

Ölçü / Dimension — Form No:

100x205x50 mm
100x205x80 mm
100x205x100 mm

3011039 — MERCEDES

Ürün Adı / Description

MERC.AXOR ARKA ARA TAKOZ YÜKSEK

MERC. AXOR REAR WEDGE

Referans No / Referance No

3753510028

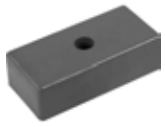

Ölçü / Dimension — Form No:

100x80x205

3011040 — MERCEDES

Ürün Adı / Description

MERC.AXOR ARKA ARA TAKOZ
KALIN 10 CM

MERC. AXOR REAR WEDGE

Referans No / Referance No

3753510028

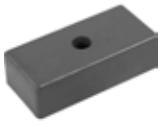

Ölçü / Dimension — Form No:

100x100x205

3011041 — MERCEDES

Ürün Adı / Description

MERCEDES 2622 ARKA MAKAS
ÖN KULAK

MERC. 2622 REAR SPRING FRONT BRACKET

Referans No / Referance No

3873250001



Ölçü / Dimension — Form No:

3011044 — MERCEDES

Ürün Adı / Description

MERCEDES 2622 - 2628 - 3031
ÖN KÜPE

MERC. 2622 / 2628 / 3031 FRONT SHACKLE

Referans No / Referance No

3873200162



Ölçü / Dimension — Form No:

3011045 — MERCEDES

Ürün Adı / Description

MERCEDES 2622 - 2628 - 3031
ÖN MAKAS ÖN KULAK

MERC. 2622 / 2628 / 3031 FRONT
SPRING FRONT BRACKET

Referans No / Referance No

6203220501
6203220901



Ölçü / Dimension — Form No:

Katalogda kullanılan resimler temsilidir. Siparişlerinizde katalogdaki bilgilerden faydalanınız.
All original numbers, marks and forum vehicle manufectures listed in this catalogue are for comparison purposes only.
Siparişlerinizde parça kodu ile birlikte ölçüleriniide bildiriniz.
When you are placing your orders, you are kindly requested to inform us dimensions of parts too.

3011046 — MERCEDES

Ürün Adı / Description

MERCEDES 2622 - 2628 - 3031
ÖN MAKAS ARKA KULAK

MERC. 2622 / 2628 / 3031 FRONT SPRING REAR BRACKET

Referans No / Referance No

6203220103



Ölçü / Dimension — Form No:

3011050 — MERCEDES

Ürün Adı / Description

MERCEDES 26-28 ARKA ÜST KEP

MERC. 2628 REAR TOP PLATE

Referans No / Referance No

6243510126



Ölçü / Dimension — Form No:

3011051 — MERCEDES

Ürün Adı / Description

MERCEDES 30-31 ARKA ÜST KEP

MERC. 30-31 REAR TOP PLATE

Referans No / Referance No

6243510026



Ölçü / Dimension — Form No:

3011052 — MERCEDES

Ürün Adı / Description

MERCEDES 30-31 MAKAS YATAĞI

MERC. 30-31 SPRING SADDLE

Referans No / Referance No

6243250310
6243250112



Ölçü / Dimension — Form No:

3011053 — MERCEDES

Ürün Adı / Description

MERCEDES 2628 / 3031 ŞASE
İÇİ BRAKETİ

MERC. 2628 / 3031 CHASSIS IN BRACKET

Referans No / Referance No

3953120124



Ölçü / Dimension — Form No:

3011054 — MERCEDES

Ürün Adı / Description

MERCEDES 30-31 ŞASE İÇİ BRAKETİ

MERC. 30-31 CHASSIS IN BRACKET

Referans No / Referance No

6243250310

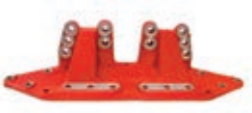

Ölçü / Dimension — Form No:

3011055 — MERCEDES

Ürün Adı / Description

MERCEDES SPRINTER ARKA ÜST KEP

MERC. SPRINTER REAR TOP PLATE

Referans No / Referance No



Ölçü / Dimension — Form No:

3011059 — MERCEDES

Ürün Adı / Description

MERCEDES 3340 - 4140 ARKA
ÜST KEP

MERC. 3340 / 4140 REAR TOP PLATE

Referans No / Referance No

9432332484



Ölçü / Dimension — Form No:

Katalogda kullanılan resimler temsilidir. Siparişlerinizde katalogdaki bilgilerden faydalanınız.
All original numbers, marks and forum vehicle manufectures listed in this catalogue are for comparison purposes only.
Siparişlerinizde parça kodu ile birlikte ölçülerinide bildiriniz.
When you are placing your orders, you are kindly requested to inform us dimensions of parts too.

3011062

MERCEDES

Ürün Adı / Description

MERC.4140-3028 ARKA ÖN V BUGİ KOL BAĞL.TABLASI

MERC.4140-3028 REAR FRONT V BOGIE ARM CAST LUG

Referans No / Referance No

Ölçü / Dimension

Form No:



3011067

MERCEDES

Ürün Adı / Description

MERC.4140-3028 ARKA DENGE KOL KEPİ (76MM)

MERC. 4140 / 3028 REAR STABILITY ARM PLATE

Referans No / Referance No

9433260164

Ölçü / Dimension

(76mm)

Form No:



3011068

MERCEDES

Ürün Adı / Description

MERC.4140 DENGE KOL BAĞL. KEPİ (50MM)

MERC. 41- 40 STABILITY ARM TOP PLATE

Referans No / Referance No

9413230521

Ölçü / Dimension

50mm

Form No:



3011069

MERCEDES

Ürün Adı / Description

MERC.4140-3028 ARKA ÖN ALT TABLA YÜKSEK TİP

MERC. 4140 / 3028 REAR FRONT BOTTOM CAST LUG

Referans No / Referance No

9483250809
9483255109

Ölçü / Dimension

Form No:



3011070

MERCEDES

Ürün Adı / Description

MERC.4140-3028 ARKA ÖN ALT TABLA ALÇAK TİP

MERC. 4140 / 3028 REAR FRONT BOTTOM CAST LUG

Referans No / Referance No

9483254909
9483258409

Ölçü / Dimension

Form No:



3011071

MERCEDES

Ürün Adı / Description

MERC.4140-3028-3340 MAKAS YATAĞI ALT KISMI

MERC. 4140 / 3028 / 3340 SPRING SADDLE BOTTOM

Referans No / Referance No

9473250042

Ölçü / Dimension

Form No:



3011072

MERCEDES

Ürün Adı / Description

MERC.4140-3028-3340 MAKAS YATAĞI ÜST KISMI

MERC.4140-3028-3340 SPRING SADDLE TOP

Referans No / Referance No

9473250012

Ölçü / Dimension

Form No:



3011077

MERCEDES

Ürün Adı / Description

MERC.4140 1.DİNG DENGE KOL AYAĞI BAĞL.KULAĞI

MERC. 4140 1st AXLE STABILITY ARM BRACKET

Referans No / Referance No

3753230163

Ölçü / Dimension

Form No:



Katalogda kullanılan resimler temsilidir. Siparişlerinizde katalogdaki bilgilerden faydalanınız.
All original numbers, marks and forum vehicle manufectures listed in this catalogue are for comparison purposes only.
Siparişlerinizde parça kodu ile birlikte ölçüleriniide bildiriniz.
When you are placing your orders, you are kindly requested to inform us dimensions of parts too.

3011083 — MERCEDES

Ürün Adı / Description

MERC. 4140 ARKA DENGE KOL AYAĞI 37 MRK.

MERC. 4140 REAR STABILITY ARM LANDING

Referans No / Referance No

9483260547
9433260467



Ölçü / Dimension — Form No:

65x370 mm

3011086 — MERCEDES

Ürün Adı / Description

MERC.4140 ÖN 2.DİNG. DEN.KOL TABL.KEPİ 65mm İ

MERC. 41-40 FRONT 2. AXLE STABILITY ARM CAST LUG PLATE

Referans No / Referance No

9413230421



Ölçü / Dimension — Form No:

65 mm

3011088 — MERCEDES

Ürün Adı / Description

MERC.4140-3340-3028 ŞASE BAĞLANTI BEŞİĞİ

MERC. 4140 / 3340 / 3028 CHASSIS CRADLE

Referans No / Referance No

9483254609
9483253209



Ölçü / Dimension — Form No:

3011090 — MERCEDES

Ürün Adı / Description

MERCEDES 3028-3340-4140 ARKA ARKA V KOLU BAĞLANTI

MERC. 3028 / 3340 / 4140 REAR REAR V STAY BAR CAST LUG

Referans No / Referance No

9473251909



Ölçü / Dimension — Form No:

3011097 — MERCEDES

Ürün Adı / Description

MERC.18-23/18-29 MUAVİN KULAK

MERC. 18-23 / 18-29 HELPER BRACKET

Referans No / Referance No



Ölçü / Dimension — Form No:

3011100 — MERCEDES

Ürün Adı / Description

MERCEDES ATEGO ÖN KESER AĞZI DÖKÜM

MERC. ATEGO FRONT PLATE (CASTING)

Referans No / Referance No

9703220184



Ölçü / Dimension — Form No:

3011101 — MERCEDES

Ürün Adı / Description

MERCEDES ATEGO MUAVİN KULAK

MERC. ATEGO HELPER BRACKET

Referans No / Referance No



Ölçü / Dimension — Form No:

3011126 — MERCEDES

Ürün Adı / Description

MERCEDES 4140 ARKA ÜST KEP KISA

MERC. 41-40 REAR TOP PLATE - SHORT

Referans No / Referance No

3753510026



Ölçü / Dimension — Form No:

Katalogda kullanılan resimler temsilidir. Siparişlerinizde katalogdaki bilgilerden faydalanınız.
All original numbers, marks and forum vehicle manufectures listed in this catalogue are for comparison purposes only.
Siparişlerinizde parça kodu ile birlikte ölçülerinide bildiriniz.
When you are placing your orders, you are kindly requested to inform us dimensions of parts too.

MERCEDES

3011133 — MERCEDES

Ürün Adı / Description

MERC.3340-3028 ARKA DİNG.V KOLU BAĞLANAN ÜST TABLA

MERC. 3340 / 3028 REAR AXLE V STAY BAR TOP CAST LUG

Referans No / Referance No

9423250309



Ölçü / Dimension — Form No:

3011180 — MERCEDES

Ürün Adı / Description

MERCEDES 4148-4150 ARKA ÜST KEP

MERCEDES 4148-4150 REAR TOP PLATE

Referans No / Referance No



Ölçü / Dimension — Form No:

3011181 — MERCEDES

Ürün Adı / Description

MERCEDES 26-22 / 26-28 / 30-31 ÖN AMÖRTİSÖR TABLASI SAĞ

MERC. AXOR 2523 / 2528 REAR MIDDLE PLATE

Referans No / Referance No

6193201143



Ölçü / Dimension — Form No:

3011182 — MERCEDES

Ürün Adı / Description

MERCEDES 26-22 / 26-28 / 30-31 ÖN AMÖRTİSÖR TABLASI SOL

MERC. AXOR 2523 / 2528 REAR MIDDLE PLATE

Referans No / Referance No

6193201043



Ölçü / Dimension — Form No:

3011184 — MERCEDES

Ürün Adı / Description

MERCEDES 3224/3234 MAKAS YATAK KAPAĞI

MERCEDES 3224/3234 SPRING SADDLE COVER

Referans No / Referance No

3833200084



Ölçü / Dimension — Form No:

3011185 — MERCEDES

Ürün Adı / Description

MERCEDES 3224/3234 DENGE MİLİ

MERCEDES 3224/3234 STABILITY SHAFT

Referans No / Referance No

3863207075



Ölçü / Dimension — Form No:

3011186 — MERCEDES

Ürün Adı / Description

MERCEDES 3340/4140 DİFRANSİYEL ŞASE DAYAMA

MERCEDES 3340/4140 DIFFERENTIAL CHASSIS PART

Referans No / Referance No

9483250131



Ölçü / Dimension — Form No:

3011187 — MERCEDES

Ürün Adı / Description

MERCEDES 32-24 MAKAS YATAĞI

MERC. 32-24 SPRING SADDLE

Referans No / Referance No

6243250112
3833250112



Ölçü / Dimension — Form No:

Katalogda kullanılan resimler temsilidir. Siparişlerinizde katalogdaki bilgilerden faydalanınız.
All original numbers, marks and forum vehicle manufectures listed in this catalogue are for comparison purposes only.
Siparişlerinizde parça kodu ile birlikte ölçüleriniide bildiriniz.
When you are placing your orders, you are kindly requested to inform us dimensions of parts too.

3011189 — MERCEDES

Ürün Adı / Description
MERCEDES TABLA

MERC. CAST LUG

Referans No / Referance No
3354231330



Ölçü / Dimension — Form No:

3011193 — MERCEDES

Ürün Adı / Description
MERCEDES ÖN MAKAS ÖN KULAK

MERC. FRONT SPRING FRONT BRACKET

Referans No / Referance No
6553220601



Ölçü / Dimension — Form No:

3011194 — MERCEDES

Ürün Adı / Description
MERCEDES 2628 / 3027 TABLA

MERC. 2628 / 3027 CAST LUG

Referans No / Referance No
3953251109
6593250109



Ölçü / Dimension — Form No:

3011197 — MERCEDES

Ürün Adı / Description
MERCEDES 30-31 MAKAS
YATAK KAPAĞI

MERC. 30-31 SPRING SADDLE COVER

Referans No / Referance No
3893200684



Ölçü / Dimension — Form No:

3011198 — MERCEDES

Ürün Adı / Description
MERCEDES 4040 - 4140
MAKAS YATAK KAPAĞI

MERC. 4040 / 4140 SPRING SADDLE COVER

Referans No / Referance No
9473250013



Ölçü / Dimension — Form No:

3011199 — MERCEDES

Ürün Adı / Description
MERCEDES 3340/4140
DİFRANSİYEL ŞASE DAYAMA

MERCEDES 3340 / 4140
DIFFERENTIAL CHASSIS PART

Referans No / Referance No
3933250731



Ölçü / Dimension — Form No:

3011200 — MERCEDES

Ürün Adı / Description
MERCEDES AXOR ÖN MAKAS
TAKOZU 50MM

MERCEDES AXOR FRONT SPRING WEDGE

Referans No / Referance No



Ölçü / Dimension — Form No:

3011203 — MERCEDES

Ürün Adı / Description
MERCEDES 41-42/41-45/
AROCS ÖN ASKI KOLU

MERCEDES 41-42 / 41-45 /
AROCS FRONT HANGER ARM

Referans No / Referance No
9603230811



Ölçü / Dimension — Form No:

Katalogda kullanılan resimler temsilidir. Siparişlerinizde katalogdaki bilgilerden faydalanınız.
All original numbers, marks and forum vehicle manufectures listed in this catalogue are for comparison purposes only.
Siparişlerinizde parça kodu ile birlikte ölçülerinide bildiriniz.
When you are placing your orders, you are kindly requested to inform us dimensions of parts too.

MERCEDES

3011204 — MERCEDES

Ürün Adı / Description

MERCEDES 18-44 ACTROS ASKI KOL KULAĞI ÇİFT PERNOLU

MERCEDES 18-44 ACTROS HANGER ARM BRACKET (DOUBLE PIN)

Referans No / Referance No



Ölçü / Dimension — Form No:

3011209 — MERCEDES

Ürün Adı / Description

MERCEDES 18-44 ÖN KULAK YAĞLI

MERCEDES 18-44 FRONT BRACKET

Referans No / Referance No

6203220601



Ölçü / Dimension — Form No:

3011212 — MERCEDES

Ürün Adı / Description

MERCEDES 26-28/30-31 ŞASE BAĞ. BE. DENGE MİLLİ 3 PARÇA

MERCEDES 26-28/30-31 CONSOLE BRACKET 3 PCS

Referans No / Referance No

3953200778



Ölçü / Dimension — Form No:

3011217 — MERCEDES

Ürün Adı / Description

MERCEDES 41-50/41-51 ARKA ÖN ALT BUGİ KOL TABLASI

MERCEDES 41-50/41-51 REAR FRONT BOTTOM BOGIE ARM CAST LUG

Referans No / Referance No

9483251209



Ölçü / Dimension — Form No:

3011218 — MERCEDES

Ürün Adı / Description

MERCEDES 32-28/41-40 ÖN ASKI KOLU ŞASE BAĞLANTI YERİ

MERCEDES 32-28/41-40 FRONT HANGER ARM CHASSIS CONNECTING

Referans No / Referance No



Ölçü / Dimension — Form No:

3011219 — MERCEDES

Ürün Adı / Description

MERCEDES 32-28/41-40 ÖN ASKI KOLU ŞASE BAĞLANTI YERİ

MERCEDES 32-28/41-40 FRONT HANGER ARM CHASSIS CONNECTING

Referans No / Referance No



Ölçü / Dimension — Form No:

3011220 — MERCEDES

Ürün Adı / Description

MERCEDES ACTROS ÖN ASKI KOLU ŞASE BAĞLANTI YERİ

MERCEDES ACTROS FRONT HANGER ARM

Referans No / Referance No

9413230663



Ölçü / Dimension — Form No:

3011221 — MERCEDES

Ürün Adı / Description

MERCEDES 41-42/AROCS ARKA ASKI KOLU 375 MM

MERCEDES 41-42 / AROCS REAR HANGER ARM

Referans No / Referance No

9603261547



Ölçü / Dimension — Form No:

Katalogda kullanılan resimler temsilidir. Siparişlerinizde katalogdaki bilgilerden faydalanınız.
All original numbers, marks and forum vehicle manufectures listed in this catalogue are for comparison purposes only.
Siparişlerinizde parça kodu ile birlikte ölçüleriniide bildiriniz.
When you are placing your orders, you are kindly requested to inform us dimensions of parts too.

3011222 — MERCEDES

Ürün Adı / Description

MERCEDES 41-42/AROCS ARKA ASKI KOLU ŞASE BAĞLANTIN

MERCEDES 41-42 / AROCS REAR HANGER ARM

Referans No / Referance No

9603263203



Ölçü / Dimension — Form No:

3011223 — MERCEDES

Ürün Adı / Description

MERCEDES 41-42/AROCS ARKA ASKI KOLU 375 MM

MERCEDES 41-42 / AROCS REAR HANGER ARM

Referans No / Referance No

9603204937



Ölçü / Dimension — Form No:

3011226 — MERCEDES

Ürün Adı / Description

MERCEDES 41-42/AROCS ARKA ÖN ALT BUGİ KOL TABLASI

MERCEDES 41-42 / AROCS REAR FRONT BOTTOM BOGIE ARM CAST LUG

Referans No / Referance No

9603254414



Ölçü / Dimension — Form No:

3011227 — MERCEDES

Ürün Adı / Description

MERCEDES 41-42/41-45/AROCS ARKA ASKI KOLU ŞASE BAĞ

MERCEDES 41-42 / 41-45 / AROCS REAR HANGER ARM

Referans No / Referance No

9603263163



Ölçü / Dimension — Form No:

3011228 — MERCEDES

Ürün Adı / Description

MERCEDES 41-42/41-45*AROCS ÖN ASKI KOLU

MERCEDES 41-42/41-45/AROCS FRONT HANGER ARM

Referans No / Referance No

9603234011



Ölçü / Dimension — Form No:

3011229 — MERCEDES

Ürün Adı / Description

MERCEDES 41-42/41-45/AROCS ŞASE BAĞLANTI BEŞİĞİ

MERCEDES 41-42/41-45/AROCS CHASSIS CONNECTING CRADLE

Referans No / Referance No

9613253314



Ölçü / Dimension — Form No:

3011230 — MERCEDES

Ürün Adı / Description

MERCEEDES 41-42/41-45/AROCS ÖN DENGE KOL YARIM AY

MERCEDES 41-42 / 41-45 / AROCS FRONT STABILITY ARM HALF PLATE

Referans No / Referance No

9603233463



Ölçü / Dimension — Form No:

3011231 — MERCEDES

Ürün Adı / Description

MERCEDES 41-42/41-45 AROCS V KOL TABLASI 6 DELİK

MERCEDES 41-42/41-45/AROCS V STAY BAR CAST LUG (6 HOLES)

Referans No / Referance No

9613256709



Ölçü / Dimension — Form No:

Katalogda kullanılan resimler temsilidir. Siparişlerinizde katalogdaki bilgilerden faydalanınız.
All original numbers, marks and forum vehicle manufectures listed in this catalogue are for comparison purposes only.
Siparişlerinizde parça kodu ile birlikte ölçülerinide bildiriniz.
When you are placing your orders, you are kindly requested to inform us dimensions of parts too.

3011232

MERCEDES

Ürün Adı / Description

MERCEDES 41-42/41-45/AROCS
ARKA ÜST KEP

MERCEDES 41-42/41-45/AROCS
REAR TOP PLATE

Referans No / Referance No

9603510926



Ölçü / Dimension

Form No:

3011233

MERCEDES

Ürün Adı / Description

MERCEDES 41-42/41-45/AROCS
V KOL TABLASI YÜKSEK

MERCEDES 41-42/41-45/AROCS
V STAY BAR CAST LUG HIGH

Referans No / Referance No

9613252409



Ölçü / Dimension

Form No:

3011234

MERCEDES

Ürün Adı / Description

MERCEDES 41-42/41-45/AROCS
V KOL TABLASI 4 DELİK

MERCEDES41-42/41-45/AROCS
V STAY BAR CAST LUG (4 HOLES)

Referans No / Referance No

9603254109



Ölçü / Dimension

Form No:

3011235

MERCEDES

Ürün Adı / Description

MERCEDES41-42/41-45/AROCS
MAKAS YATAĞI

MERCEDES 41-42/41-45/AROCS
SPRING SADDLE

Referans No / Referance No

9603250912



Ölçü / Dimension

Form No:

3011236

MERCEDES

Ürün Adı / Description

MERCEDES41-42 / 41-45 AROCS
ŞASE BAĞ. BEŞİĞİ KISA

MERCEDES 41-42 / 41-45 AROCS
CONSOLE BRACKET SHORT

Referans No / Referance No

9613254414



Ölçü / Dimension

Form No:

3011247

MERCEDES

Ürün Adı / Description

MERCEDES 3234 ŞASE
BAĞLANTI BEŞİĞİ - MİLLİ TAKIM

MERCEDES 32-34 CHASSIS
CONNECTING CRADLE (WITH SHAFT)

Referans No / Referance No



Ölçü / Dimension

Form No:

3011249

MERCEDES

Ürün Adı / Description

MERCEDES 18-28 ARKA ASKI
KOL KULAĞI 3 DELİK

MERCEDES 18-28 REAR HANGER
ARM BRACKET 3 HOLES

Referans No / Referance No

94332600363



Ölçü / Dimension

Form No:

3011261

MERCEDES

Ürün Adı / Description

MERCEDES 15-17 ATEGO ÖN
KESER AĞZI DÖKÜM İNCE

MERCEDES 15-17 ATEGO FRONT
BOTTOM MIDDLE WEDGE

Referans No / Referance No



Ölçü / Dimension

Form No:

Katalogda kullanılan resimler temsilidir. Siparişlerinizde katalogdaki bilgilerden faydalanınız.
All original numbers, marks and forum vehicle manufectures listed in this catalogue are for comparison purposes only.
Siparişlerinizde parça kodu ile birlikte ölçüleriniide bildiriniz.
When you are placing your orders, you are kindly requested to inform us dimensions of parts too.

3011035 L — MERCEDES

Ürün Adı / Description

MERC. AXOR ÖN DENGE KOL AMORT. TABLASI SOL KEPLİ

MERC. AXOR FRONT STABILITY ARM SHOCK ABSORBER CAST LUG WITH PLATE (LEFT)

Referans No / Referance No

Ölçü / Dimension

Form No:



3011035 R — MERCEDES

Ürün Adı / Description

MERC. AXOR ÖN DENGE KOL AMORT. TABLASI SAĞ KEPLİ

MERC. AXOR FRONT STABILITY ARM SHOCK ABSORBER CAST LUG WITH PLATE (RIGHT)

Referans No / Referance No

3753230484

Ölçü / Dimension

Form No:



3011047 L — MERCEDES

Ürün Adı / Description

MERCEDES 2628 - 3031 SEPET KULAK YÜKSEK

MERC. 2628 / 3031 SPRING SEAT - LEFT

Referans No / Referance No

6253250219

Ölçü / Dimension

Form No:



3011047 R — MERCEDES

Ürün Adı / Description

MERCEDES 2628 - 3031 SEPET KULAK YÜKSEK

MERC. 2628 / 3031 SPRING SEAT - RIGHT

Referans No / Referance No

6253250319

Ölçü / Dimension

Form No:



3011057 L — MERCEDES

Ürün Adı / Description

MERCEDES 4040 - 4140 ÖN DİN. ÜST KEP DEN.KOL TABL.SOL KEPLİ

MERC. ACTROS 4040 / 4140 FRONT AXLE TOP PLATE STABILITY ARM CUST LUG WITH PLATE - LEFT

Referans No / Referance No

9433232484

Ölçü / Dimension

Form No:



3011057 R — MERCEDES

Ürün Adı / Description

MERCEDES 4040 - 4140 ÖN DİN. ÜST KEP DEN.KOL TABL.SAĞ KEPLİ

MERC. ACTROS 4040 / 4140 FRONT AXLE TOP PLATE STABILITY ARM CUST LUG WITH PLATE - RIGHT

Referans No / Referance No

9433232484

Ölçü / Dimension

Form No:



3011058 L — MERCEDES

Ürün Adı / Description

KT. MERCEDES ACTORS 3028 / 3340 / 4040 / 4140 ÖN DİNGİL ÜST KEP DENGE KOL TABLASI SOL KEPLİ

MERC. ACTROS 3028 / 3340

Referans No / Referance No

9443231484
9433232584

Ölçü / Dimension

Form No:



3011058 R — MERCEDES

Ürün Adı / Description

KT. MERCEDES ACTORS 3028 / 3340 / 4040 / 4140 ÖN DİNGİL ÜST KEP DENGE KOL TABLASI SAĞ KEPLİ

MERC. ACTROS 3028 / 3340

Referans No / Referance No

9443231484
9433232584

Ölçü / Dimension

Form No:



Katalogda kullanılan resimler temsilidir. Siparişlerinizde katalogdaki bilgilerden faydalanınız.
All original numbers, marks and forum vehicle manufectures listed in this catalogue are for comparison purposes only.
Siparişlerinizde parça kodu ile birlikte ölçülerinide bildiriniz.
When you are placing your orders, you are kindly requested to inform us dimensions of parts too.

MERCEDES

3011061 L — MERCEDES

Ürün Adı / Description

MERCEDES ACTROS 1840 / 3028 / 3228 /3240 / 3340 ÖN ARKA KULAK SOL

MERCEDES ACTROS 1840 / 3028 / 3228 /3240 / 3340 FRONT REAR BRACKET - LEFT

Referans No / Referance No

9413200070
9413220203
3753220103



Ölçü / Dimension — Form No:

3011061 R — MERCEDES

Ürün Adı / Description

MERCEDES ACTROS 1840 / 3028 / 3228 /3240 / 3340 ÖN ARKA KULAK SAĞ

MERCEDES ACTROS 1840 / 3028 / 3228 /3240 / 3340 FRONT REAR BRACKET - RIGHT

Referans No / Referance No

9413200070
9413220203
3753220103



Ölçü / Dimension — Form No:

3011063 L — MERCEDES

Ürün Adı / Description

MERC.4140-3028 ARKA DENGE KOL TABLASI SOL KEPLİ

MERC. 4140-3028 REAR STABILITY ARM CAST LUG WITH PLATE - LEFT

Referans No / Referance No

9483251809



Ölçü / Dimension — Form No:

3011063 R — MERCEDES

Ürün Adı / Description

MERC.4140-3028 ARKA DENGE KOL TABLASI SAĞ KEPLİ

MERC. 4140-3028 REAR STABILITY ARM CAST LUG WITH PLATE - RIGHT

Referans No / Referance No

9483251909



Ölçü / Dimension — Form No:

3011066 L — MERCEDES

Ürün Adı / Description

MERC.4140-3028 ARKA DEN. KOL TABLASI SOL UZUN KEPLİ

MERC. 4140-3028 REAR STABILITY ARM CAST LUG - LEFT (LONG)

Referans No / Referance No

9483254209
9483524409



Ölçü / Dimension — Form No:

3011066 R — MERCEDES

Ürün Adı / Description

MERC.4140-3028 ARKA DEN. KOL TABLASI SAĞ UZUN KEPLİ

MERC. 4140-3028 REAR STABILITY ARM CAST LUG - RIGHT (LONG)

Referans No / Referance No

9483254309
9483254509



Ölçü / Dimension — Form No:

3013008 — MERCEDES

Ürün Adı / Description

MERCEDES AXOR 2523 -3228 BEŞİK İÇİ ORJİNAL YM

MERC. AXOR 2523 / 3228 CRADLE IN (ORIGINAL TYPE) - NEW MODEL

Referans No / Referance No



Ölçü / Dimension — Form No:

3011073.B — MERCEDES

Ürün Adı / Description

MERC.3028 ARKA DENGE KOL ASKISI BURÇLU

MERC. 30-28 REAR STABILITY ARM HANGER WITH BUSH

Referans No / Referance No

9493260063
9493260563



Ölçü / Dimension — Form No:

Katalogda kullanılan resimler temsilidir. Siparişlerinizde katalogdaki bilgilerden faydalanınız.
All original numbers, marks and forum vehicle manufectures listed in this catalogue are for comparison purposes only.
Siparişlerinizde parça kodu ile birlikte ölçüleriniide bildiriniz.
When you are placing your orders, you are kindly requested to inform us dimensions of parts too.

3011074.B
MERCEDES

Ürün Adı / Description
MERC.4140-3028-3228 ÖN DEN
KOL AYAĞI 38 MRK.BURÇLU

MERC. 4140 / 3028 / 3228 FRONT STABILITY ARM LANDING WITH BUSH

Referans No / Referance No
9493230116



Ölçü / Dimension
380 mm

Form No:

3011075.B
MERCEDES

Ürün Adı / Description
MERC.4140-3028-3228 ÖN DEN.
KOL AYAĞI 42 MRK.BURÇLU

MERC. 4140-3028-3228 FRONT STABILITY ARM LANDING WITH BUSH

Referans No / Referance No
9433230616
9433230516



Ölçü / Dimension
420 mm

Form No:

3011076.B
MERCEDES

Ürün Adı / Description
MER.4140-3028-3228 ÖN DEN.
KOL AYAĞI 46 MRK.BURÇLU

MERC. 4140-3028-3228 FRONT STABILITY ARM LANDING WITH BUSH

Referans No / Referance No
9433230616
9433230211



Ölçü / Dimension
460 mm

Form No:

3011081.B
MERCEDES

Ürün Adı / Description
MERC. 41-40 ARKA DENGE KOL
AYAĞI 28 MRK.BURÇLU

MERC. 41-40 REAR STABILITY ARM LANDING WITH BUSH

Referans No / Referance No
9433260347



Ölçü / Dimension
28 MRK 70 mm

Form No:

3011082.B
MERCEDES

Ürün Adı / Description
MERC.33-40/41-40 ARKA ASKI
KOLU 75MM 36 BURÇLU

MERC. 3340 / 4140 REAR HANGER ARM WITH BUSH

Referans No / Referance No
9483260447



Ölçü / Dimension
360 mm x 75 mm

Form No:

3011130.B
MERCEDES

Ürün Adı / Description
MERCEDES 4140 ARKA DENGE
KOL AYAĞI 34 MRK BURÇLU

MERC. 41-40 REAR STABILITY ARM LANDING WITH BUSH

Referans No / Referance No



Ölçü / Dimension

Form No:

3011079 L
MERCEDES

Ürün Adı / Description
MERC.4140 1. DİNG.ÖN DENGE
KOL BAĞL.KEPİ SOL

MERC. 41-40 1st AXLE FRONT STABILITY ARM CONNECTION PLATE - LEFT

Referans No / Referance No
9493231084
9493231784



Ölçü / Dimension

Form No:

3011079 R
MERCEDES

Ürün Adı / Description
MERC.4140 1.DİNG. ÖN DENGE
KOL BAĞL. KEPİ SAĞ

MERC. 41-40 1st AXLE FRONT STABILITY ARM CONNECTION PLATE - RIGHT

Referans No / Referance No
9493231184
9493231884



Ölçü / Dimension

Form No:

Katalogda kullanılan resimler temsilidir. Siparişlerinizde katalogdaki bilgilerden faydalanınız.
All original numbers, marks and forum vehicle manufectures listed in this catalogue are for comparison purposes only.
Siparişlerinizde parça kodu ile birlikte ölçülerinide bildiriniz.
When you are placing your orders, you are kindly requested to inform us dimensions of parts too.

3011084 L

MERCEDES

Ürün Adı / Description

MERC.4140 ÖN 2.DİNG. DENGE KOL TABL.SOL KEPLİ

MERC. 41-40 FRONT 2nd AXLE STABILITY ARM CAST LUG WITH PLATE - LEFT

Referans No / Referance No

9493230284



Ölçü / Dimension

Form No:

3011084 R

MERCEDES

Ürün Adı / Description

MERC.4140 ÖN 2.DİNG. DENGE KOL TABL.SAĞ KEPLİ

MERC. 41-40 FRONT 2nd AXLE STABILITY ARM CAST LUG WITH PLATE - RIGHT

Referans No / Referance No

9493230384
9493230584



Ölçü / Dimension

Form No:

3011091 L

MERCEDES

Ürün Adı / Description

MERC. 18-40 ARKA ÇEKİCİ UZUN KULAK SOL

MERC. 18-40 REAR BRACKET - LEFT

Referans No / Referance No

9423252409



Ölçü / Dimension

Form No:

3011091 R

MERCEDES

Ürün Adı / Description

MERC. 18-40 ARKA ÇEKİCİ UZUN KULAK SAĞ

MERC. 18-40 REAR BRACKET - RIGHT

Referans No / Referance No

9423252509



Ölçü / Dimension

Form No:

3011095 L

MERCEDES

Ürün Adı / Description

MERCEDES 41-40 1.DİNGİL ÖN KÜPE SOL

MERC. 41-40 1st AXLE FRONT SHACKLE - LEFT

Referans No / Referance No

9493201127
9493221379
9493221979



Ölçü / Dimension

Form No:

3011095 R

MERCEDES

Ürün Adı / Description

MERCEDES 41-40 1.DİNGİL ÖN KÜPE SAĞ

MERC. 41-40 1st AXLE FRONT SHACKLE - RIGHT

Referans No / Referance No

9493212079
9493221479
9493201227



Ölçü / Dimension

Form No:

3011096 L

MERCEDES

Ürün Adı / Description

MERCEDES 41-40 2.DİNGİL ÖN KÜPE SOL

MERC. 41-40 2nd AXLE FRONT SHACKLE - LEFT

Referans No / Referance No

9493201327
9493221679



Ölçü / Dimension

Form No:

3011096 R

MERCEDES

Ürün Adı / Description

MERCEDES 41-40 2.DİNGİL ÖN KÜPE SAĞ

MERC. 41-40 2nd AXLE FRONT SHACKLE - RIGHT

Referans No / Referance No

9493201427
9493221779



Ölçü / Dimension

Form No:

Katalogda kullanılan resimler temsilidir. Siparişlerinizde katalogdaki bilgilerden faydalanınız.
All original numbers, marks and forum vehicle manufectures listed in this catalogue are for comparison purposes only.
Siparişlerinizde parça kodu ile birlikte ölçüleriniide bildiriniz.
When you are placing your orders, you are kindly requested to inform us dimensions of parts too.

3011099 L — MERCEDES

Ürün Adı / Description

MERCEDES 30-31 ARKA DENGE KOL BAĞLANTI ALTI SOL

MERC. 30-31 REAR STABILITY ARM BRACKET LEFT

Referans No / Referance No

6253260063



Ölçü / Dimension — Form No:

3011099 R — MERCEDES

Ürün Adı / Description

MERCEDES 30-31 ARKA DENGE KOL BAĞLANTI ALTI SAĞ

MERC. 30-31 REAR STABILITY ARM BRACKET RIGHT

Referans No / Referance No

6253260516
6253260163



Ölçü / Dimension — Form No:

3011102 L — MERCEDES

Ürün Adı / Description

MERCEDES 4140 ÖN 2.DİNGİL ARKA KULAK SOL

MERCEDES 41-40 FRONT 2nd AXLE REAR BRACKET - LEFT

Referans No / Referance No

9493220103



Ölçü / Dimension — Form No:

3011102 R — MERCEDES

Ürün Adı / Description

MERCEDES 4140 ÖN 2.DİNGİL ARKA KULAK SAĞ

MERCEDES 41-40 FRONT 2nd AXLE REAR BRACKET - RIGHT

Referans No / Referance No

9493220203



Ölçü / Dimension — Form No:

3011152 L — MERCEDES

Ürün Adı / Description

MERCEDES 41-40/41-50 2'NCİ AMORT. TABLASI İNCE SOL

MERCEDES 41-40 / 41-50 2nd SHOCK ABSORBER CASTLUG LEFT

Referans No / Referance No

9493230584



Ölçü / Dimension — Form No:

3011152 R — MERCEDES

Ürün Adı / Description

MERCEDES 41-40/41-50 2'NCİ AMORT. TABLASI İNCE SAĞ

MERCEDES 41-40 / 41-50 2nd SHOCK ABSORBER CASTLUG RIGHT

Referans No / Referance No

9493230584



Ölçü / Dimension — Form No:

3011168 L — MERCEDES

Ürün Adı / Description

MERCEDES 3332 / 3335 / 3337 H KÜPE SOL

MERC. 3332 / 3335 / 3337 H SHACKLE - LEFT

Referans No / Referance No

6993220220



Ölçü / Dimension — Form No:

3011168 R — MERCEDES

Ürün Adı / Description

MERCEDES 3332 / 3335 / 3337 H KÜPE SAĞ

MERC. 3332 / 3335 / 3337 H SHACKLE - RIGHT

Referans No / Referance No

6993220221



Ölçü / Dimension — Form No:

Katalogda kullanılan resimler temsilidir. Siparişlerinizde katalogdaki bilgilerden faydalanınız.
All original numbers, marks and forum vehicle manufectures listed in this catalogue are for comparison purposes only.
Siparişlerinizde parça kodu ile birlikte ölçülerinide bildiriniz.
When you are placing your orders, you are kindly requested to inform us dimensions of parts too.

MERCEDES

3011171 L — MERCEDES

Ürün Adı / Description

MERCEDES 1823/1824 ARKA DENGE KOLU AMÖRTİSÖR AYAĞI SOL

MERCEDES 1823 /1824 REAR STABILIZER ARM SHOCK ABSORBER LANDING LIGHT

Referans No / Referance No

9433261140



Ölçü / Dimension — Form No:

3011171 R — MERCEDES

Ürün Adı / Description

MERCEDES 1823/1824 ARKA DENGE KOLU AMÖRTİSÖR AYAĞI SAĞ

MERCEDES 1823 / 1824 REAR STABILITY ARM SHOCK ABSORBER LANDING RIGHT

Referans No / Referance No

9433261240



Ölçü / Dimension — Form No:

3011172 L — MERCEDES

Ürün Adı / Description

MERCEDES MAKAS KULAK SOL

MERC. SPRING BRACKET (LEFT)

Referans No / Referance No

6243220001



Ölçü / Dimension — Form No:

3011172 R — MERCEDES

Ürün Adı / Description

MERCEDES MAKAS KULAK SAĞ

MERC. SPRING BRACKET (RIGHT)

Referans No / Referance No

6443220101



Ölçü / Dimension — Form No:

3011179 L — MERCEDES

Ürün Adı / Description

MERCEDES 4140 KIRK AYAK ÖN KULAK SOL

MERCEDES 41-40 FRONT BRACKET - LEFT

Referans No / Referance No

9493220101



Ölçü / Dimension — Form No:

3011179 R — MERCEDES

Ürün Adı / Description

MERCEDES 4140 KIRK AYAK ÖN KULAK SAĞ

MERCEDES 41-40 FRONT BRACKET - RIGHT

Referans No / Referance No



Ölçü / Dimension — Form No:

3011192 L — MERCEDES

Ürün Adı / Description

MERCEDES SEPET KULAK YM SOL

MERC. SPRING SEAT NEW MODEL LEFT

Referans No / Referance No

62583250019
6593250319



Ölçü / Dimension — Form No:

3011192 R — MERCEDES

Ürün Adı / Description

MERCEDES SEPET KULAK YM SAĞ

MERC. SPRING SEAT NEW MODEL RIGHT

Referans No / Referance No

6595250119
6593250219



Ölçü / Dimension — Form No:

Katalogda kullanılan resimler temsilidir. Siparişlerinizde katalogdaki bilgilerden faydalanınız.
All original numbers, marks and forum vehicle manufectures listed in this catalogue are for comparison purposes only.
Siparişlerinizde parça kodu ile birlikte ölçüleriniide bildiriniz.
When you are placing your orders, you are kindly requested to inform us dimensions of parts too.

3011205 L — MERCEDES

Ürün Adı / Description

MERCEDES 18-44 ACTROS ÖN DENGE KOL TABLASI SOL

MERCEDES 18-44 ACTROS FRONT STABILITY ARM CASTLUG LIGHT

Referans No / Referance No

9433232984



Ölçü / Dimension — Form No:

3011205 R — MERCEDES

Ürün Adı / Description

MERCEDES 18-44 ACTROS ÖN DENGE KOL TABLASI SAĞ

MERCEDES 18-44 ACTROS FRONT STABILITY ARM CASTLUG RIGHT

Referans No / Referance No

9433232984



Ölçü / Dimension — Form No:

3011224 L — MERCEDES

Ürün Adı / Description

MERCEDES 41-42/AROCS ARKA ALT BUGİ KOL TABLASI SOL

MERCEDES 41-42 / AROCS REAR BOTTOM BOUGIE ARM CAST LUG - LEFT

Referans No / Referance No



Ölçü / Dimension — Form No:

3011224 R — MERCEDES

Ürün Adı / Description

MERCEDES 41-42/AROCS ARKA ALT BUGİ KOL TABLASI SAĞ

MERCEDES 41-42 / AROCS REAR BOTTOM BOUGIE ARM CAST LUG - RIGHT

Referans No / Referance No



Ölçü / Dimension — Form No:

3011225 L — MERCEDES

Ürün Adı / Description

MERCEDES 41-42/41-45/AROCS ARKA ÖN ALT BUGİ KOL TABLASI SOL

MERCEDES 41-42 / 41-45 / AROCS REAR FRONT BOTTOM BOGIE ARM CAST LUG - LEFT

Referans No / Referance No



Ölçü / Dimension — Form No:

3011225 R — MERCEDES

Ürün Adı / Description

MERCEDES 41-42/41-45/AROCS ARKA ÖN ALT BUGI KOL TABLASI SAĞ

MERCEDES 41-42 / 41-45 / AROCS REAR FRONT BOTTOM BOGIE ARM CAST LUG - RIGHT

Referans No / Referance No



Ölçü / Dimension — Form No:

3011237 L — MERCEDES

Ürün Adı / Description

MERCEDES 41-42/41-45/AROCS 1'İNCİ AMORTİSÖR TABLASI SOL

MERCEDES 41-42/41-45/AROCS 1st SHOCK ABSORBER CAST LUG LEFT

Referans No / Referance No



Ölçü / Dimension — Form No:

3011237 R — MERCEDES

Ürün Adı / Description

MERCEDES 41-42/41-45/AROCS 1'İNCİ AMORTİSÖR TABLASI SAĞ

MERCEDES 41-42/41-45/AROCS 1st SHOCK ABSORBER CAST LUG RIGHT

Referans No / Referance No



Ölçü / Dimension — Form No:

Katalogda kullanılan resimler temsilidir. Siparişlerinizde katalogdaki bilgilerden faydalanınız.
All original numbers, marks and forum vehicle manufectures listed in this catalogue are for comparison purposes only.
Siparişlerinizde parça kodu ile birlikte ölçülerinide bildiriniz.
When you are placing your orders, you are kindly requested to inform us dimensions of parts too.

DİKMEN
OTOMOTİV SANAYİ ve TİC. LTD. ŞTİ.

3011238 L — MERCEDES

Ürün Adı / Description

MERCEDES 41-42/41-45/AROCS 2'NCİ AMORTİSÖR TABLASI SOL

MERCEDES 41-42/41-45/AROCS 2nd SHOCK ABSORBER CAST LUG LEFT

Referans No / Referance No



Ölçü / Dimension

Form No:

3011238 R — MERCEDES

Ürün Adı / Description

MERCEDES 41-42/41-45/AROCS 2'NCİ AMORTİSÖR TABLASI SAĞ

MERCEDES 41-42/41-45/AROCS 2nd SHOCK ABSORBER CAST LUG RIGHT

Referans No / Referance No



Ölçü / Dimension

Form No:

3011239 — MERCEDES

Ürün Adı / Description

MERCEDES 33-40 / 41-40 / 18-40 ÖN ASKI KOLU 480 mm BURÇLU

MERC. 33-40 / 41-40 / 18-40 480 mm

Referans No / Referance No



Ölçü / Dimension

Form No:

3014001 — MERCEDES

Ürün Adı / Description

MERCEDES 25-21 SABİT KOL

MERC. 25-21 FIXED ARM

Referans No / Referance No

3713907201



Ölçü / Dimension

Form No:

3014002 — MERCEDES

Ürün Adı / Description

MERCEDES 25-21 AYARLI KOL

MERC. 25-21 ADJUSTABLE ARM

Referans No / Referance No

3713907201



Ölçü / Dimension

Form No:

3014003 — MERCEDES

Ürün Adı / Description

MERCEDES 25-23 32-28 AXOR SABİT KOL

MERC. 2523 / 3228 AXOR FIXED ARM

Referans No / Referance No



Ölçü / Dimension

Form No:

3014004 — V KOLLARI

Ürün Adı / Description

MERCEDES 25-23 32-28 AXOR AYARLI KOL

MERC. 2523 / 3228 AXOR ADJUSTABLE ARM

Referans No / Referance No



Ölçü / Dimension

Form No:

3008031 — MERCEDES

Ürün Adı / Description

MERCEDES AXOR DENGE KOLU 40 mm

MERC. AXOR STABILITY ARM

Referans No / Referance No



Ölçü / Dimension

Form No:

Katalogda kullanılan resimler temsilidir. Siparişlerinizde katalogdaki bilgilerden faydalanınız.
All original numbers, marks and forum vehicle manufectures listed in this catalogue are for comparison purposes only.
Siparişlerinizde parça kodu ile birlikte ölçüleriniide bildiriniz.
When you are placing your orders, you are kindly requested to inform us dimensions of parts too.

3008032 — MERCEDES

Ürün Adı / Description

MERCEDES AXOR DENGEL KOLU
50 mm

MERC. AXOR STABILITY ARM

Referans No / Referance No



Ölçü / Dimension — Form No:

3011169 — MERCEDES

Ürün Adı / Description

MERCEDES 4140 ARKA DENGE
KOLU YİVLİ 50'LİK SEMENTELİ

MERCEDES 4140 REAR STABILITY ARM

Referans No / Referance No

9433260565



Ölçü / Dimension — Form No:

3011170 — MERCEDES

Ürün Adı / Description

MERCEDES 4140 DENGE
ÇUBUĞU 55'LİK

MERCEDES 41-40 STABILITY BAR

Referans No / Referance No

9433260665



Ölçü / Dimension — Form No:

3011248 — MERCEDES

Ürün Adı / Description

MERCEDES 2628 - 4140 ÖN DENGE
KOL (U) SU 36mm SEMENTELİ

MERC. 26-28 FRONT STABILITY ARM

Referans No / Referance No



Ölçü / Dimension — Form No:

3008083 — MERCEDES

Ürün Adı / Description

MERCEDES 3224-3234 DENGE
MİL SOMUNU KÜÇÜK

MERCEDES 3224 / 3234 STABILITY SHAFT NUT (SMALL)

Referans No / Referance No

3939900060



Ölçü / Dimension — Form No:

3017003 — MERCEDES

Ürün Adı / Description

MERCEDES 25-21 BEŞİK
ŞAPKALI PERNO

MERC. 2521 CRADLE PIN COLLAR TYPE

Referans No / Referance No

3713227030



Ölçü / Dimension — Form No:

50X158

3017006 — MERCEDES

Ürün Adı / Description

MERCEDES AXOR 2523 - 3228
BEŞİK KARE ŞAPKALI PERNO

PERNO MERC. 2523 / 2528 / 3228 CRADLE COLLAR PIN

Referans No / Referance No

3753200041



Ölçü / Dimension — Form No:

50X172

3019001 — MERCEDES

Ürün Adı / Description

MERC.2517 - 2521 BEŞİK BURCU
58 x 50 x 105 (ORJ)

MERC. 2517 / 2521 CRADLE BUSH (ORIGINAL)

Referans No / Referance No



Ölçü / Dimension — Form No:

50X58X105

Katalogda kullanılan resimler temsilidir. Siparişlerinizde katalogdaki bilgilerden faydalanınız.
All original numbers, marks and forum vehicle manufectures listed in this catalogue are for comparison purposes only.
Siparişlerinizde parça kodu ile birlikte ölçülerinide bildiriniz.
When you are placing your orders, you are kindly requested to inform us dimensions of parts too.

MERCEDES

3019002 — MERCEDES

Ürün Adı / Description

MERC.2523-3228 AXOR BEŞİK BURCU 58x50x125 (ORJ)

MERC. AXOR 2523 / 3228 CRADLE BUSH (ORIGINAL)

Referans No / Referance No



Ölçü / Dimension — Form No:

50X58X125

3020001 — MERCEDES

Ürün Adı / Description

MERCEDES 26-22 26-28 ÖN MAKAS BURCU (ORJ)

MERC. 2622 / 2628 FRONT SPRING BUSH ORIGINAL

Referans No / Referance No



Ölçü / Dimension — Form No:

25X30X80

3020003 — MERCEDES

Ürün Adı / Description

MERCEDES AXOR ARKA MAKAS BURCU (ORJ)

MERC. AXOR REAR SPRING BUSH (ORIGINAL)

Referans No / Referance No

3353240350
3043240050
6203240050
3353240350



Ölçü / Dimension — Form No:

30X36X90

3020004 — MERCEDES

Ürün Adı / Description

MERCEDES 25 17 ÖN MAKAS BURCU (KISA) (ORJ)

MERC. 25-17 FRONT SPRING BUSH (SHORT) ORIGINAL

Referans No / Referance No

3713527050



Ölçü / Dimension — Form No:

25,20x30x70

3020005 — MERCEDES

Ürün Adı / Description

MERCEDES 25 17 ÖN BURÇ UZUN

MERC 2517 FRONT BUSH - LONG

Referans No / Referance No



Ölçü / Dimension — Form No:

3020006 — MERCEDES

Ürün Adı / Description

MERCEDES 25 17 ARKA MAKAS BURCU (ORJ)

MERC. 2517 REAR SPRING BUSH (ORIGINAL)

Referans No / Referance No

3963250150



Ölçü / Dimension — Form No:

30X35X80

3025001 — MERCEDES

Ürün Adı / Description

MER-003 MERCEDES 25-21 BUGİ KOL BURCU

MERCEDES 25-21 BOGIE ARM BUSH

Referans No / Referance No



Ölçü / Dimension — Form No:

3025005 — MERCEDES

Ürün Adı / Description

MER-058 MERCEDES SPRINTER 312-D ARKA ARKA BURÇ

MERC. SPRINTER 312-D REAR REAR BUSH

Referans No / Referance No

9013240150



Ölçü / Dimension — Form No:

12x32x80x60

Katalogda kullanılan resimler temsilidir. Siparişlerinizde katalogdaki bilgilerden faydalanınız.
All original numbers, marks and forum vehicle manufectures listed in this catalogue are for comparison purposes only.
Siparişlerinizde parça kodu ile birlikte ölçüleriniide bildiriniz.
When you are placing your orders, you are kindly requested to inform us dimensions of parts too.

3025006 — MERCEDES

Ürün Adı / Description

MER-062 MERCEDES SPRINTER
312 - 208 - 212 D ARKA ÖN BURÇ

MERC. SPRINTER 312-208-212 D
REAR FRONT BUSH

Referans No / Referance No

9013240250



Ölçü / Dimension — Form No:

12x50x80x54

3025007 — MERCEDES

Ürün Adı / Description

MER-109 MERCEDES SPRINTER
412-D MAKAS BURCU

MERC. SPRINTER 412 D SPRING BUSH

Referans No / Referance No

9053240050



Ölçü / Dimension — Form No:

18x49x55x80x58

3025008 — MERCEDES

Ürün Adı / Description

MER-119 MERC.315-412
CRAFTER MAKAS BURCU YM

MERC. 315-412 CRAFTER NEW
MODEL SPRING BUSH

Referans No / Referance No

9063240050
68012176AA



Ölçü / Dimension — Form No:

12x63x80x57

3025009 — MERCEDES

Ürün Adı / Description

MER-032 MERCEDES SPRINTER
MAKAS UCU TAKOZU

MERC. SPRINTER SPRING WEDGE

Referans No / Referance No

9013250744



Ölçü / Dimension — Form No:

80x70x37x4

3025010 — MERCEDES

Ürün Adı / Description

MER-060 MERCEDES SPRINTER
TORSİYON MAKAS UCU TAKOZ

MERC. SPRINTER TORSION SPRING WEDGE

Referans No / Referance No

9013220619
9013222319



Ölçü / Dimension — Form No: 0

134x94x45

3025011 — MERCEDES

Ürün Adı / Description

MER-061 MERCEDES SPRINTER
TORSİYON MAKAS UCU TAKOZ

MERC. SPRINTER TORSION SPRING WEDGE

Referans No / Referance No

9013221619
9013222519



Ölçü / Dimension — Form No:

135x95x45

3025014 — MERCEDES

Ürün Adı / Description

MER-013 MERCEDES AXOR
ÖN BURÇ

MERC. AXOR FRONT BUSH

Referans No / Referance No

.0003222185
3753220085
.0003222485



Ölçü / Dimension — Form No:

24X62X96x80

3025015 — MERCEDES

Ürün Adı / Description

OLG-007 MERCEDES 25-23 AXOR
KIRK AYAK MAKAS BURCU

MERC. 25-23 AXOR SPRING BUSH

Referans No / Referance No



Ölçü / Dimension — Form No:

25x58x102x98

Katalogda kullanılan resimler temsilidir. Siparişlerinizde katalogdaki bilgilerden faydalanınız.
All original numbers, marks and forum vehicle manufectures listed in this catalogue are for comparison purposes only.
Siparişlerinizde parça kodu ile birlikte ölçülerinide bildiriniz.
When you are placing your orders, you are kindly requested to inform us dimensions of parts too.

MERCEDES

3025016 — MERCEDES

Ürün Adı / Description

MER-056 MERCEDES 1517
ATECO ÖN MAKAS BURCU

MERC. 1517 ATEGO FRONT SPRING BUSH



Referans No / Referance No

9703200344
6753250485
3753200644

Ölçü / Dimension — Form No:

18x56x96x64

3025024 — MERCEDES

Ürün Adı / Description

MER-018 MERCEDES ÖN ARA TAKOZ

MERCEDES FRONT WEDGE



Referans No / Referance No

6753250284
85434070003

Ölçü / Dimension — Form No:

3025025 — MERCEDES

Ürün Adı / Description

MER-041 MERCEDES 18-40
ÖN ARKA TAKOZ

MERC. 1840 FRONT REAR WEDGE



Referans No / Referance No

9433235284
9433235384
9433238484
3753230084

Ölçü / Dimension — Form No:

3025026 — MERCEDES

Ürün Adı / Description

MER-038 MERCEDES ATEGO
MAKAS TAKOZU

MERCEDES ATEGO SPRING WEDGE



Referans No / Referance No

9703200095
97576046

Ölçü / Dimension — Form No:

3025032 — MERCEDES

Ürün Adı / Description

MER-019 MERCEDES MAKAS TAKOZU

MERCEDES SPRING WEDGE



Referans No / Referance No

6753250184 85434070004

Ölçü / Dimension — Form No:

3025033 — MERCEDES

Ürün Adı / Description

MER-083 MERCEDES
KIRKAYAK BURCU

MERCEDES SPRING BUSH



Referans No / Referance No

3713280250

Ölçü / Dimension — Form No:

24*57*102

3025038 — MERCEDES

Ürün Adı / Description

MER-043 MERCEDES ATEGO
MAKAS BRUCU

MERCEDES ATEGO SPRING BUSH



Referans No / Referance No

9703200144
3753200744

Ölçü / Dimension — Form No:

3025041 — MERCEDES

Ürün Adı / Description

MER-027 MERCEDES MAKAS
ARA TAKOZU

MERCEDES SPRING WEDGE



Referans No / Referance No

6013910062
6013210062
6023200202

Ölçü / Dimension — Form No:

Katalogda kullanılan resimler temsilidir. Siparişlerinizde katalogdaki bilgilerden faydalanınız.
All original numbers, marks and forum vehicle manufectures listed in this catalogue are for comparison purposes only.
Siparişlerinizde parça kodu ile birlikte ölçüleriniide bildiriniz.
When you are placing your orders, you are kindly requested to inform us dimensions of parts too.

3025043 — MERCEDES

Ürün Adı / Description

MER-021 MERCEDES MAKAS TAKOZU

MERCEDES SPRING WEDGE



Referans No / Referance No

6753250144
6743250444
3753200844

Ölçü / Dimension — Form No:

3025047 — MERCEDES

Ürün Adı / Description

MER-063 MERCEDES MAKAS BURCU

MERCEDES SPRING BUSH



Referans No / Referance No

9703200044

Ölçü / Dimension — Form No:

3025050 — MERCEDES

Ürün Adı / Description

MER-074 MERCEDES SPRİNTER 430 ÖN (İNCE) MAKAS BURCU

MERCEDES SPRINTER 430 FRONT SPRING BUSH



Referans No / Referance No

Ölçü / Dimension — Form No:

3025054 — MERCEDES

Ürün Adı / Description

MER-097 MERCEDES AROCS ÖN BURÇ YARIKLI

MERCEDES AROCS FRONT BUSH



Referans No / Referance No

0009980142
9603232985
9603231685
9603234585

Ölçü / Dimension — Form No:

3025055 — MERCEDES

Ürün Adı / Description

MER-049 MERCEDES SPRİNTER MAKAS TAKOZU

MERCEDES SPRINTER SPRING WEDGE



Referans No / Referance No

Ölçü / Dimension — Form No:

3025056 — MERCEDES

Ürün Adı / Description

MER-064 MERCEDES MAKAS BURCU

MERCEDES SPRING BUSH



Referans No / Referance No

9743200644

Ölçü / Dimension — Form No:

3025058 — MERCEDES

Ürün Adı / Description

MER-037 MERCEDES 15-17 ATEGO ARKA x ÖN BURÇ

MERCEDES 15-17 ATEGO REAR FRONT BUSH



Referans No / Referance No

9743200044

Ölçü / Dimension — Form No:

3027001 — MERCEDES

Ürün Adı / Description

1006 MERCEDES AXOR ÖN MAKAS BURCU 62 x 24 x 96

MERCEDES AXOR FRONT SPRING BUSH



Referans No / Referance No

Ölçü / Dimension — Form No:

Katalogda kullanılan resimler temsilidir. Siparişlerinizde katalogdaki bilgilerden faydalanınız.
All original numbers, marks and forum vehicle manufectures listed in this catalogue are for comparison purposes only.
Siparişlerinizde parça kodu ile birlikte ölçülerinide bildiriniz.
When you are placing your orders, you are kindly requested to inform us dimensions of parts too.

MERCEDES

3027004 — MERCEDES

Ürün Adı / Description

8310 MERCEDES AXOR ÖN
ROT BURCU 63 X 20 X 72

MERCEDES AXOR FRONT ROD BUSH



Referans No / Referance No

3753910017

Ölçü / Dimension — Form No:

3027005 — MERCEDES

Ürün Adı / Description

7965 MERCEDES AXOR DENGE
KOL BURCU 80 x 40 x 46

MERC. AXOR STABILITY ARM BUSH



Referans No / Referance No

.0003238185

Ölçü / Dimension — Form No:

80x40x46

3027006 — MERCEDES

Ürün Adı / Description

7861 MERCEDES DENGE
KOLU BURCU

MERC. STABILITY ARM BUSH



Referans No / Referance No

9413260050
3753260050

Ölçü / Dimension — Form No:

110x82x65

3027011 — MERCEDES

Ürün Adı / Description

7931 MERCEDES ACTROS DENGE
KOL BURCU

MERC. ACTROS STABILITY ARM BUSH



Referans No / Referance No

.0003264481
.0003264781

Ölçü / Dimension — Form No:

82x58x56

3027012 — MERCEDES

Ürün Adı / Description

7862 MERCEDES ACTROS KOL
BURCU 70 x 40 x 36,5

MERC. ACTROS ARM BUSH



Referans No / Referance No

.0003237985
3753230585
.0003237485
.0003237585

Ölçü / Dimension — Form No:

70x40x36,5

3027017 — MERCEDES

Ürün Adı / Description

8129 MERCEDES DENGE KOL BURCU

MERCEDES STABILITY ARM BUSH



Referans No / Referance No

.0003265181

Ölçü / Dimension — Form No:

3027022 — MERCEDES

Ürün Adı / Description

8033 MERCEDES 3028 DENGE
KOL BURCU

MERC. 30-28 STABILITY ARM BUSH



Referans No / Referance No

.0003250485
.0003250985

Ölçü / Dimension — Form No:

148x106x170

3027026 — MERCEDES

Ürün Adı / Description

7898 MERCEDES 1840 ÖN
MAKAS ARA TAKOZU

MERC. 1840 FRONT SPRING WEDGE

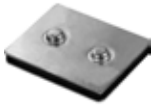

Referans No / Referance No

9433235184
3753230184

Ölçü / Dimension — Form No:

110x84x13

Katalogda kullanılan resimler temsilidir. Siparişlerinizde katalogdaki bilgilerden faydalanınız.
All original numbers, marks and forum vehicle manufectures listed in this catalogue are for comparison purposes only.
Siparişlerinizde parça kodu ile birlikte ölçüleriniide bildiriniz.
When you are placing your orders, you are kindly requested to inform us dimensions of parts too.

3027027 — MERCEDES

Ürün Adı / Description

7899 MERCEDES MAKAS TAKOZU

MERCEDES SPRING WEDGE



Referans No / Referance No

9433235384 9433238684
3753230084 9433235284
9433238384

Ölçü / Dimension — Form No:

0

3027030 — MERCEDES

Ürün Adı / Description

7437 MERCEDES 15 17 ATEGO
BUGİ KOL BURCU

MERC. 15 17 ATEGO BOGIE ARM BUSH



Referans No / Referance No

81432710027S

Ölçü / Dimension — Form No:

65x21x125

3027032 — MERCEDES

Ürün Adı / Description

7900 MERCEDES 15 17 ATEGO
ARKA MAKAS ARA TAKOZU DÜZ

MERC. 15 17 ATEGO REAR SPRING WEDGE



Referans No / Referance No

6753250184
65434070004
9703250084

Ölçü / Dimension — Form No:

90x70x12

3027033 — MERCEDES

Ürün Adı / Description

7901 MERCEDES 15 17 ATEGO
ARKA MAKAS ARA TAKOZU KANALLI

MERC. 15 17 ATEGO REAR SPRING WEDGE (GROOVED TYPE)



Referans No / Referance No

6753250284
85434070003
9703250184

Ölçü / Dimension — Form No:

90x70x12

3027034 — MERCEDES

Ürün Adı / Description

7729 MERCEDES 15 17 ATEGO
DENGE KOL LASTİĞİ

MERC. 15 17 ATEGO STABILITY ARM RUBBER



Referans No / Referance No

.0003262481
3753260181
.0003235985
.0003232981

Ölçü / Dimension — Form No:

61x38,5x56

3027035 — MERCEDES

Ürün Adı / Description

7895 MERCEDES 15 17 ATEGO
ARKA ARKA BURÇ

MERC. 15 17 ATEGO REAR REAR SPRING BUSH



Referans No / Referance No

9743200044
3753200244
9583200244

Ölçü / Dimension — Form No:

3027036 — MERCEDES

Ürün Adı / Description

7897 MERCEDES MAKAS BURCU

MERCEDES SPRING BUSH



Referans No / Referance No

9703200144 3753200744

Ölçü / Dimension — Form No:

3027038 — MERCEDES

Ürün Adı / Description

8241 MERCEDES LASTİK BURÇ

MERCEDES RUBBER BUSH



Referans No / Referance No

3183200073

Ölçü / Dimension — Form No:

Katalogda kullanılan resimler temsilidir. Siparişlerinizde katalogdaki bilgilerden faydalanınız.
All original numbers, marks and forum vehicle manufectures listed in this catalogue are for comparison purposes only.
Siparişlerinizde parça kodu ile birlikte ölçülerinide bildiriniz.
When you are placing your orders, you are kindly requested to inform us dimensions of parts too.

3027041

MERCEDES

Ürün Adı / Description

7789 MERCEDES 30-31 TRAVEST TAMİR TAKIMI

MERCEDES 30-31 TRAVERSE REPAIR KIT

Referans No / Referance No

6253200111



Ölçü / Dimension

Form No:

3027047

MERCEDES

Ürün Adı / Description

7845 MERCEDES 25 21 DENGE KOL TAMİR TAKIMI

MERC. 25 21 STABILITY ARM REPAIRING KIT

Referans No / Referance No

6203200628 6193200128



Ölçü / Dimension

Form No:

3027049

MERCEDES

Ürün Adı / Description

7714 MERCEDES SPRINTER MAKAS UCU TAKOZU

MERCEDES SPRINTER SPRING WEDGE

Referans No / Referance No



Ölçü / Dimension

Form No:

3027053

MERCEDES

Ürün Adı / Description

7820 MERC. SPRİNTER 515 CDİ ARKA x ARKA BURÇ

MERC. SPRINTER 515 CDI REAR REAR BUSH

Referans No / Referance No

6113240350 6113240450
6113240050 9043200563S
9043200363S



Ölçü / Dimension

Form No:

D=Ø49 d=Ø16 h=80

3027054

MERCEDES

Ürün Adı / Description

7716 MERCEDES SPRINTER TORSİYON MAKAS UCU TAKOZU

MERC.SPINTER FRONT TORSION SPRING WEDGE

Referans No / Referance No

9013222319



Ölçü / Dimension

Form No:

3027060

MERCEDES

Ürün Adı / Description

8239 MERC.SPRINTER LASTİK BURÇ

MERC.SPRINTER RUBBER BUSH

Referans No / Referance No



Ölçü / Dimension

Form No:

3027063

MERCEDES

Ürün Adı / Description

8763 MERC. SPRINTER DENGE KOL LASTİĞİ

MERCEDES SPRINTER STABILITY ARM RUBBER

Referans No / Referance No

9013230185



Ölçü / Dimension

Form No:

3027105

MERCEDES

Ürün Adı / Description

8122 MERCEDES KABİN TAKOZU

MERCEDES CABIN WEDGE

Referans No / Referance No

.0009921603



Ölçü / Dimension

Form No:

Katalogda kullanılan resimler temsilidir. Siparişlerinizde katalogdaki bilgilerden faydalanınız.
All original numbers, marks and forum vehicle manufectures listed in this catalogue are for comparison purposes only.
Siparişlerinizde parça kodu ile birlikte ölçüleriniide bildiriniz.
When you are placing your orders, you are kindly requested to inform us dimensions of parts too.

3027120 — MERCEDES

Ürün Adı / Description

7962 MERCEDES DENGE KOL BURCU

MERCEDES STABILITY ARM BUSH



Referans No / Referance No

0003265081
3753260281

Ölçü / Dimension — Form No:

D=Ø46 d=Ø77 h=56

3027147 — MERCEDES

Ürün Adı / Description

7862-1 MERCEDES ACTROS
KOL BURCU

MERCEDES ACTROS ARM BUSH



Referans No / Referance No

.0003237985S
.0003237485S
3753230585S
.0003237585S

Ölçü / Dimension — Form No:

70 x 40 x 36,5

3027121 — MERCEDES

Ürün Adı / Description

8783 MERCEDES DENGE KOL LASTİĞİ

MERCEDES STABILITY ARM RUBBER



Referans No / Referance No

9703231785

Ölçü / Dimension — Form No:

3027124 — MERCEDES

Ürün Adı / Description

7662 MERCEDES DENGE KOL BURCU

MERCEDES STABILITY ARM BUSH



Referans No / Referance No

.0003263281
.0003262681
.0003263081
3753260081

Ölçü / Dimension — Form No:

66x47x56

3027136 — MERCEDES

Ürün Adı / Description

7963 MERCEDES DENGE KOL BURCU

MERCEDES STABILITY ARM BUSH



Referans No / Referance No

9413230150 3753230150

Ölçü / Dimension — Form No:

3027137 — MERCEDES

Ürün Adı / Description

7965-1 MERCEDES AXOR
DENGE KOL BURCU

MERCEDES AXOR STABILITY ARM BUSH



Referans No / Referance No

.0003238185S

Ölçü / Dimension — Form No:

80 x 40 x 46

3027152 — MERCEDES

Ürün Adı / Description

9981 MERCEDES SEPET
KULAK SAPLAMASI

MERCEDES SPRING SEAT BOLT



Referans No / Referance No

N910105-020036

Ölçü / Dimension — Form No:

3027154 — MERCEDES

Ürün Adı / Description

10205 MERCEDES BUGİ BURCU

MERCEDES BOGIE BUSH



Referans No / Referance No

3,7535E+12

Ölçü / Dimension — Form No:

Katalogda kullanılan resimler temsilidir. Siparişlerinizde katalogdaki bilgilerden faydalanınız.
All original numbers, marks and forum vehicle manufectures listed in this catalogue are for comparison purposes only.
Siparişlerinizde parça kodu ile birlikte ölçülerinide bildiriniz.
When you are placing your orders, you are kindly requested to inform us dimensions of parts too.

DİKMEN
OTOMOTİV SANAYİ ve TİC. LTD. ŞTİ.

3027202 — MERCEDES

Ürün Adı / Description

7611 MERCEDES BUGİ BURCU
İÇİ KONİK

MERCEDES BOGIE BUSH

Referans No / Referance No

3500905



Ölçü / Dimension — Form No:

D95 L73

3027203 — MERCEDES

Ürün Adı / Description

7615 MERCEDES BUGİ
BURCU (TAKIM)

MERCEDES BOGIE BUSH (SET)

Referans No / Referance No

3300511



Ölçü / Dimension — Form No:

D=Ø67 d=Ø19 Ax=130 B=43 H=24

3027207 — MERCEDES

Ürün Adı / Description

10852 MERCEDES DENGE
KOL BURCU

MERCEDES STABILITY ARM BUSH

Referans No / Referance No

9603232285
9603233585



Ölçü / Dimension — Form No:

D=Ø56 d=Ø18 h=46

3027216 — MERCEDES

Ürün Adı / Description

7909 MERCEDES DENGE KOL BURCU

MERCEDES STABILITY ARM BUSH

Referans No / Referance No

3963260081



Ölçü / Dimension — Form No:

3027217 — MERCEDES

Ürün Adı / Description

10791 MERCEDES AROCS
LASTİK METAL BURÇ

MERCEDES AROCS RUBBER METAL BUSH

Referans No / Referance No

9603231285



Ölçü / Dimension — Form No:

24x67x88x104

3027218 — MERCEDES

Ürün Adı / Description

10792 MERCEDES AROCS
LASTİK METAL BURÇ

MERCEDES AROCS RUBBER METAL BUSH

Referans No / Referance No

9603231385



Ölçü / Dimension — Form No:

24x67x88x104

3027219 — MERCEDES

Ürün Adı / Description

13549 MERCEDES AROCS
DENGE BUGİ KOL BURCU

MERCEDES AROCS STABILITY BOGIE ARM BUSH

Referans No / Referance No

96032101281



Ölçü / Dimension — Form No:

3027220 — MERCEDES

Ürün Adı / Description

13542 MERCEDES AROCS
MAKAS TAKOZU SOL

MERCEDES AROCS SPRING WEDGE - LEFT

Referans No / Referance No

9603250496



Ölçü / Dimension — Form No:

Katalogda kullanılan resimler temsilidir. Siparişlerinizde katalogdaki bilgilerden faydalanınız.
All original numbers, marks and forum vehicle manufectures listed in this catalogue are for comparison purposes only.
Siparişlerinizde parça kodu ile birlikte ölçüleriniide bildiriniz.
When you are placing your orders, you are kindly requested to inform us dimensions of parts too.

3027221 — MERCEDES

Ürün Adı / Description

13543 MERCEDES AROCS
MAKAS TAKOZU SAĞ

MERCEDES AROCS SPRING WEDGE - RIGHT

Referans No / Referance No

9603250596



Ölçü / Dimension

Form No:

3027222 — MERCEDES

Ürün Adı / Description

11625 MERCEDES MAKAS BURCU

MERCEDES SPRING BUSH

Referans No / Referance No

9493220153



Ölçü / Dimension

Form No:

3027229 — MERCEDES

Ürün Adı / Description

MERCEDES 30-28 / 33-40 / 41-40
V KOL BURCU

MERCEDES 30-28 / 33-40 / 41-40
V STAY BAR BUSH

Referans No / Referance No

3502705



Ölçü / Dimension

Form No:

85x152x21x24

3027230 — MERCEDES

Ürün Adı / Description

7610 MERCEDES BUGİ BURCU

MERCEDES BOGIE BUSH

Referans No / Referance No

3501005



Ölçü / Dimension

Form No:

3027232 — MERCEDES

Ürün Adı / Description

11611 MERCEDES MAKAS BURCU

MERCEDES SPRING BUSH

Referans No / Referance No

3523250150
3853250050



Ölçü / Dimension

Form No:

3027233 — MERCEDES

Ürün Adı / Description

7615 MERCEDES 403 BUGİ
BURCU TAKIM

MERCEDES 403 BOGIE BUSH KIT

Referans No / Referance No

3501305



Ölçü / Dimension

Form No:

3027234 — MERCEDES

Ürün Adı / Description

MERCEDES SPRİNTER DENGE
KOL LASTİĞİ

MERCEDES SPRINTER STABILITY ARM BUSH

Referans No / Referance No

9063260781



Ölçü / Dimension

Form No:

3027236 — MERCEDES

Ürün Adı / Description

11741 MERC. AXOR MAKAS BURCU

MERC. AXOR SPRING BUSH

Referans No / Referance No

3251385



Ölçü / Dimension

Form No:

D62xd24xh106

Katalogda kullanılan resimler temsilidir. Siparişlerinizde katalogdaki bilgilerden faydalanınız.
All original numbers, marks and forum vehicle manufectures listed in this catalogue are for comparison purposes only.
Siparişlerinizde parça kodu ile birlikte ölçülerinide bildiriniz.
When you are placing your orders, you are kindly requested to inform us dimensions of parts too.

DİKMEN
OTOMOTİV SANAYİ ve TİC. LTD. ŞTİ.

3027237 — MERCEDES

Ürün Adı / Description

10848-1 MERCEDES 18-42 AROCS
ÖN DENGE KOL BURCU

MERCEDES 18-42 AROCS FRONT STABILITY ARM BUSH

Referans No / Referance No

9603231085



Ölçü / Dimension — Form No:

3036002 — MERCEDES

Ürün Adı / Description

HD 5617 MERCEDES SPRINTER
MAKAS UCU TAKOZU

MERCEDES SPRINTER SPRING WEDGE

Referans No / Referance No

9013250744



Ölçü / Dimension — Form No:

3036007 — MERCEDES

Ürün Adı / Description

HD 5540 MERCEDES SPRINTER
MAKAS UCU TAKOZU

MERCEDES SPRINTER SPRING WEDGE

Referans No / Referance No

6673250084



Ölçü / Dimension — Form No:

80x55x7

3036029 — MERCEDES

Ürün Adı / Description

HD 5000 MERCEDES AROCS
ÖN BURÇ YARIKLI

MERCEDES AROCS FRONT BUSH

Referans No / Referance No

0009980142 0009982242



Ölçü / Dimension — Form No:

3026001 — MERCEDES

Ürün Adı / Description

MER-221 MERCEDES 18-40
AMORTİSÖR LASTİĞİ

MERCEDES 18-40 SHOCK ABSORBER RUBBER

Referans No / Referance No



Ölçü / Dimension — Form No:

3026002 — MERCEDES

Ürün Adı / Description

MER-226 MERCEDES AXOR
AMORTİSÖR LASTİĞİ

MERC. AXOR SHOCK ABSORBER RUBBER

Referans No / Referance No



Ölçü / Dimension — Form No:

20x40x40

3026006 — MERCEDES

Ürün Adı / Description

MER-421 MERCEDES SPRINTER
DENGE KOL LASTİĞİ

MERCEDES SPRINTER STABILITY ARM RUBBER

Referans No / Referance No



Ölçü / Dimension — Form No:

3026008 — MERCEDES

Ürün Adı / Description

MER-212 MERCEDES SPRİNTER
AMORTİSÖR LASTİĞİ

MERCEDES SPRINTER SHOCK ABSORBER RUBBER

Referans No / Referance No



Ölçü / Dimension — Form No:

Katalogda kullanılan resimler temsilidir. Siparişlerinizde katalogdaki bilgilerden faydalanınız.
All original numbers, marks and forum vehicle manufectures listed in this catalogue are for comparison purposes only.
Siparişlerinizde parça kodu ile birlikte ölçüleriniide bildiriniz.
When you are placing your orders, you are kindly requested to inform us dimensions of parts too.

3026012 — MERCEDES

Ürün Adı / Description

MER-606 MERC.SPRINTER
MAKAS TAKOZU BÜYÜK

MERCEDES SPRINTER SPRING WEDGE (BIG)

Referans No / Referance No



Ölçü / Dimension

Form No:

3026013 — MERCEDES

Ürün Adı / Description

MER-607 MERC.SPRINTER
MAKAS TAKOZU KÜÇÜK

MERCEDES SPRINTER SPRING WEDGE (SMALL)

Referans No / Referance No



Ölçü / Dimension

Form No:

3026015 — MERCEDES

Ürün Adı / Description

MER-230 MERC. 2517
AMORTİSÖR LASTİĞİ

MERCEDES 2517 SHOCK ABSORBER RUBBER

Referans No / Referance No



Ölçü / Dimension

Form No:

3028005 — MERCEDES

Ürün Adı / Description

MERCEDES 2523-3228 ÖN ÜST
KEP LASTİK TAKOZU KISA

MERC. AXOR 2523-3228 FRONT TOP PLATE RUBBER WEDGE (SHORT)

Referans No / Referance No

000.3220144
3753220044



Ölçü / Dimension

Form No:

3028006 — MERCEDES

Ürün Adı / Description

MERCEDES 2523-3228 ÖN ÜST
KEP LASTİK TAKOZU UZUN

MERC. AXOR 2523-3228 FRONT TOP PLATE RUBBER WEDGE (LONG)

Referans No / Referance No

000.3220244



Ölçü / Dimension

Form No:

3032001 — MERCEDES

Ürün Adı / Description

MERCEDES 33-40 / 41-40 ARKA
MAKAS TAKOZU 5 KATLI

MERCEDES 33-40 / 41-40 REAR SPRING MOUNTING (SHORT)

Referans No / Referance No

0003250696
0003250896



Ölçü / Dimension

Form No:

3027150 — MERCEDES

Ürün Adı / Description

8192 MERCEDES KABİN BURCU

MERCEDES CABIN BUSH

Referans No / Referance No

9423171812
9303170012



Ölçü / Dimension

Form No:

3032002 — MERCEDES

Ürün Adı / Description

MERCEDES 33-40/41-40 ARKA
MAKAS TAKOZU 7 BOĞUMLU

MERCEDES 33-40 / 41-40 REAR SPRING MOUNTING (LONG)

Referans No / Referance No

.0003250896
.0003250696



Ölçü / Dimension

232X165X116,5

Form No:

Katalogda kullanılan resimler temsilidir. Siparişlerinizde katalogdaki bilgilerden faydalanınız.
All original numbers, marks and forum vehicle manufectures listed in this catalogue are for comparison purposes only.
Siparişlerinizde parça kodu ile birlikte ölçülerinide bildiriniz.
When you are placing your orders, you are kindly requested to inform us dimensions of parts too.

MERCEDES

8022048 — MERCEDES

Ürün Adı / Description

MERC 41-40 ARKA DİNGİL AMORTİSÖR 6771155

MERC. 41-40 REAR AXLE SHOCK ABSORBER

Referans No / Referance No



Ölçü / Dimension

Form No:

8022050 — MERCEDES

Ürün Adı / Description

MERCEDES 41-40 KÜPE TAKOZU LASTİK

MERCEDES 41-40 CABIN AIR SHACKLE

Referans No / Referance No

9493220044



Ölçü / Dimension

Form No:

3030002 — MERCEDES

Ürün Adı / Description

MERCEDES 18-40 ARKA AMÖRTİSÖR MAYSAN 6771160

MERCEDES 18-40 REAR SHOCK ABSORBER

Referans No / Referance No



Ölçü / Dimension

Form No:

3030004 — MERCEDES

Ürün Adı / Description

MERCEDES 18-40 ÖN AMÖRTİSÖR MAYSAN 6571139

MERCEDES 18-40 FRONT SHOCK ABSORBER

Referans No / Referance No



Ölçü / Dimension

Form No:

8022051 — MERCEDES

Ürün Adı / Description

MERCEDES SKT KAMYON ÖN AMORTİSÖR MAYSAN (N6771151)

MERCEDES SKT FRONT SHOCK ABSORBER

Referans No / Referance No



Ölçü / Dimension

Form No:

3030018 — MERCEDES

Ürün Adı / Description

MERC. AXOR 1823/1828/2528 ARKA KABİN AMORTİSÖRÜ

MERC. AXOR 1823/1828/2528 REAR CABIN SHOCK ABSORBER

Referans No / Referance No

627110.01



Ölçü / Dimension

Form No:

Katalogda kullanılan resimler temsilidir. Siparişlerinizde katalogdaki bilgilerden faydalanınız.
All original numbers, marks and forum vehicle manufectures listed in this catalogue are for comparison purposes only.
Siparişlerinizde parça kodu ile birlikte ölçüleriniide bildiriniz.
When you are placing your orders, you are kindly requested to inform us dimensions of parts too.

DİKMEN
OTOMOTİV SANAYİ ve TİC. LTD. ŞTİ.

www.dikmenotomotiv.com.tr

YEDEK PARÇA
SPARE PARTS

MIKSER

DİKMEN
OTOMOTİV SANAYİ ve TİC. LTD. ŞTİ.

290101 22

MİKSER

Ürün Adı / Description

MİKSER BAĞLANTISI
M20 x 22 cm ARA 120 mm

MIXER U-BOLT

Referans No / Referance No



Ölçü / Dimension

Form No:

290101 22 M20x65x220 mm
290101 24 M20x65x240 mm
290101 27 M20x65x270 mm

290102 20

MİKSER

Ürün Adı / Description

MİKSER BAĞLANTISI ARA &,5'LU
M20 x 20 cm YUV.

MIXER U BOLT

Referans No / Referance No



Ölçü / Dimension

Form No: 0

290102 20 M20x65x200mm
290102 22 M20x65x220mm
290102 25 M20x65x250mm

290104 22

MİKSER

Ürün Adı / Description

MİKSER BAĞLANTISI ARA 120
M20 x 22 cm

MIXER U BOLT

Referans No / Referance No



Ölçü / Dimension

Form No:

290104 22 M20x120x220mm
290104 24 M20x120x240mm
290104 29 M20x120x290mm

290102 25

MİKSER

Ürün Adı / Description

MİKSER BAĞLANTISI M20 x 25 cm

MIXER U-BOLT

Referans No / Referance No



Ölçü / Dimension

Form No:

M20x72x250 mm

290103 22

MİKSER

Ürün Adı / Description

MİKSER BAĞLANTISI
M20 x 22 cm ARA 66

MIXER U-BOLT

Referans No / Referance No



Ölçü / Dimension

Form No:

M20X65X220 mm

www.dikmenotomotiv.com.tr

Katalogda kullanılan resimler temsilidir. Siparişlerinizde katalogdaki bilgilerden faydalanınız.
All original numbers, marks and forum vehicle manufectures listed in this catalogue are for comparison purposes only.
Siparişlerinizde parça kodu ile birlikte ölçülerinide bildiriniz.
When you are placing your orders, you are kindly requested to inform us dimensions of parts too.

YEDEK PARÇA
SPARE PARTS

MITSUBISHI

DİKMEN
OTOMOTİV SANAYİ ve TİC. LTD. ŞTİ.

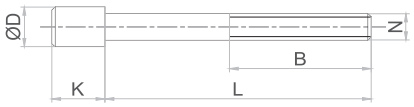

220101 14

MITSUBISHI

Ürün Adı / Description

MITSUBISHI L-200 / L-300 ARKA BAĞLANTI 1/2 x 14 cm

MITSUBISHI L-200 / L-300 REAR U-BOLT

Referans No / Referance No



Ölçü / Dimension

Form No:

220101 14 1/2x77x140 mm
220101 16 1/2x77x160 mm

220103 25

MITSUBISHI

Ürün Adı / Description

MITS.POWERBUS Z MAKAS BAĞL. 5/8 x 25 cm

MITS. POWERBUS Z SPRING U-BOLT

Referans No / Referance No



Ölçü / Dimension

Form No:

5/8x82x250 mm

280101 16

MITSUBISHI

Ürün Adı / Description

LANDROVER/ MITS. L200-300 ARKA BAĞLANTI 1/2 x 16 cm

LANDROVER/ MITS. L200-300 REAR U-BOLT

Referans No / Referance No



Ölçü / Dimension

Form No:

280101 16 1/2x77x160 mm

221601 10

MITSUBISHI

Ürün Adı / Description

MITSUBISHI ARKA SAPLAMA M12 10 cm

MITSUBISHI REAR BOLT

Referans No / Referance No

K:11-D:17,5-L:100-N:M10



Ölçü / Dimension

Form No:

M12x100

2206001

MITSUBISHI

Ürün Adı / Description

MITSUBISHI CANTER ÖN PERNO (ŞAPKALI)

MITSUBISHI CANTER FRONT COLLAR PIN

Referans No / Referance No



Ölçü / Dimension

Form No:

22X120

2206002

MITSUBISHI

Ürün Adı / Description

MITSUBISHI CANTER ARKA PERNO

MITSUBISHI CANTER REAR PIN

Referans No / Referance No



Ölçü / Dimension

Form No:

28x136

2206004

MITSUBISHI

Ürün Adı / Description

MITSUBISHI PRESTİJ ÖN ŞAPKALI PERNO YAĞLI

MITSUBISHI PRESTIJ FRONT COLLAR PIN

Referans No / Referance No



Ölçü / Dimension

Form No:

22x120

2206006

MITSUBISHI

Ürün Adı / Description

MITSUBISHI FUSO CANTER ARKA KÜPE ALT PERNOSU

MITSUBISHI FUSO CANTER REAR SHACKLE BOTTOM PIN

Referans No / Referance No



Ölçü / Dimension

Form No:

Katalogda kullanılan resimler temsilidir. Siparişlerinizde katalogdaki bilgilerden faydalanınız.
All original numbers, marks and forum vehicle manufectures listed in this catalogue are for comparison purposes only.
Siparişlerinizde parça kodu ile birlikte ölçülerinide bildiriniz.
When you are placing your orders, you are kindly requested to inform us dimensions of parts too.

MITSUBISHI

2206007 — MITSUBISHI

Ürün Adı / Description

MITSUBISHI CANTER ARKA
PERNO PULU

MITSUBISHI CANTER REAR PIN WASHER

Referans No / Reference No



Ölçü / Dimension

Form No:

2206008 — MITSUBISHI

Ürün Adı / Description

MITSUBISHI FUSO CANTER
ŞAPKALI PERNO TEK TEKER

MITSUBISHI FUSO CANTER COLLER PIN (SINGLE WHEEL)

Referans No / Reference No



Ölçü / Dimension

Form No:

1508001 — MITSUBISHI

Ürün Adı / Description

HYUNDAI MİNİBÜS /MITSUBISHI
MİNİBÜS ARKA MAKAS ARKA KÜPE

HYUNDAI MINIBUS / MITSUBISHI MINIBUS REAR SPRING REAR SHACKLE

Referans No / Reference No



Ölçü / Dimension

Form No:

2208001 — MITSUBISHI

Ürün Adı / Description

MITSUBISHI CANTER ÖN
MAKAS ARKA KÜPE

MITSUBISHI CANTER FRONT SPRING REAR SHACKLE

Referans No / Reference No

MB 025157
MB 025159



Ölçü / Dimension

Form No:

2208002 — MITSUBISHI

Ürün Adı / Description

MITSUBISHI PRESTİJ ÖN MAKAS
ARKA KÜPE YAĞLI

MITSUBISHI PRESTIJ FRONT SPRING REAR SHACKLE

Referans No / Reference No



Ölçü / Dimension

Form No:

2208003 — MITSUBISHI

Ürün Adı / Description

MITSUBISHI MİNİBÜS ARKA
MAKAS ARKA KÜPE

MITSUBISHI SPRING SHACKLE

Referans No / Reference No



Ölçü / Dimension

Form No:

2208004 — MITSUBISHI

Ürün Adı / Description

MITSUBISHI FUSO CANTER
DÖRT TEKER ARKA KÜPE

MITSUBISHI FUSO CANTER FOUR WHEEL REAR SHACKLE

Referans No / Reference No



Ölçü / Dimension

Form No:

2208005 — MITSUBISHI

Ürün Adı / Description

MITSUBISHI L 200 ARKA KÜPE Y.M

MITSUBISHI L 200 REAR SHACKLE (NEW MODEL)

Referans No / Reference No



Ölçü / Dimension

Form No:

Katalogda kullanılan resimler temsilidir. Siparişlerinizde katalogdaki bilgilerden faydalanınız.
All original numbers, marks and forum vehicle manufectures listed in this catalogue are for comparison purposes only.
Siparişlerinizde parça kodu ile birlikte ölçüleriniide bildiriniz.
When you are placing your orders, you are kindly requested to inform us dimensions of parts too.

2208006 — MITSUBISHI

Ürün Adı / Description

MITSUBISHI L 200 ARKA
YÜKSELTME MAFSALLI KÜPE

MITSUBISHI L 200 REAR SHACKLE

Referans No / Referance No



Ölçü / Dimension

Form No:

2211001 — MITSUBISHI

Ürün Adı / Description

MITSUBISHI CANTER ARKA
MAKAS ÖN KULAK

MITSUBISHI CANTER REAR SPRING FRONT BRACKET

Referans No / Referance No

MC 122991



Ölçü / Dimension

Form No:

2211002 — MITSUBISHI

Ürün Adı / Description

MITSUBISHI CANTER ARKA
MAKAS ARKA KULAK

MITSUBISHI CANTER REAR SPRING REAR BRACKET

Referans No / Referance No

MC 128400



Ölçü / Dimension

Form No:

2211003 — MITSUBISHI

Ürün Adı / Description

MITSUBISHI CANTER ARKA
MAKAS KÜPESİ

MITSUBISHI CANTER REAR SPRING SHACKLE

Referans No / Referance No

MC 114505



Ölçü / Dimension

Form No:

2211005 — MITSUBISHI

Ürün Adı / Description

MITSUBISHI FUSO ARKA ÖN KULAK

MITSUBISHI FUSO REAR FRONT BRACKET

Referans No / Referance No



Ölçü / Dimension

Form No:

2220001 — MITSUBISHI

Ürün Adı / Description

MITSUBİSHİ CANTER ARKA
MAKAS BURCU (ORJ)

MITSUBISHI CANTER REAR SPRING BUSH (ORIGINAL TYPE)

Referans No / Referance No



Ölçü / Dimension

28X34X70

Form No:

2225001 — MITSUBISHI

Ürün Adı / Description

MIT-001 MITSUBISHI MAKAS
LASTİĞİ UZUN EM

MITSUBISHI SPRING RUBBER (OLD MODEL) - LONG

Referans No / Referance No

MB111071



Ölçü / Dimension

16x27x56x48

Form No:

2225002 — MITSUBISHI

Ürün Adı / Description

MIT-003 MITSUBISHI MAKAS
LASTİĞİ YM 6 TEKER

MITSUBISHI SPRING RUBBER (NEW MODEL) - 6 WHEEL

Referans No / Referance No

MB025753



Ölçü / Dimension

22x40x47x39

Form No:

Katalogda kullanılan resimler temsilidir. Siparişlerinizde katalogdaki bilgilerden faydalanınız.
All original numbers, marks and forum vehicle manufectures listed in this catalogue are for comparison purposes only.
Siparişlerinizde parça kodu ile birlikte ölçülerinide bildiriniz.
When you are placing your orders, you are kindly requested to inform us dimensions of parts too.

MITSUBISHI

2225003 — MITSUBISHI

Ürün Adı / Description

MIT-002 MITSUBISHI DAYAMA TAKOZU

MITSUBISHI WEDGE



Referans No / Reference No

55260-45000

Ölçü / Dimension — Form No:

70x70x16-M8x25

2225004 — MITSUBISHI

Ürün Adı / Description

MİT-004 MISTUBISHI MAKAS LASTİĞİ SACLI

MITSUBISHI SPRING RUBBER WITH SHEET PLATE



Referans No / Reference No

Ölçü / Dimension — Form No:

22x43x47x33

2225005 — MITSUBISHI

Ürün Adı / Description

MIT-007 MITSUBISHI L 200 MAKAS BURCU

MITSUBISHI L 200 SPRING BUSH



Referans No / Reference No

Ölçü / Dimension — Form No:

14x35x79x70

2225006 — MITSUBISHI

Ürün Adı / Description

MIT-017 MITSUBISHI L 200 Y.M. MAKAS BURCU

MITSUBISHI L 200 SPRING BUSH (NEW MODEL)



Referans No / Reference No

MR151808 / MR418960 / MR491825 / MR992594 MR992595 / MR992598 / MR992599 MR4150A094 / MR4150A095 / MR4150A098 / MR4150A099 / MR4150114 / MR4150A115 / MR4150A174 / MR4150A177

Ölçü / Dimension — Form No:

14x41x80x70

2225007 — MITSUBISHI

Ürün Adı / Description

MIT-006 MITSUBISHI L 300 MAKAS BURCU

MITSUBISHI L 300 SPRING BUSH



Referans No / Reference No

Ölçü / Dimension — Form No:

14x72x79x69

2225010 — MITSUBISHI

Ürün Adı / Description

MIT-014 MITSUBISHİ PRESTİJ MAKAS BURCU YAĞLI

MITSUBISHI PRESTIJ SPRING BUSH



Referans No / Reference No

Ölçü / Dimension — Form No:

22x43x72x64

2225015 — MITSUBISHI

Ürün Adı / Description

MIT-008 MITSUBISHİ MAKAS LASTİĞİ

MITSUBISHI SPRING RUBBER



Referans No / Reference No

584530 111070

Ölçü / Dimension — Form No:

d16xD28x41x36

2234002 — MITSUBISHI

Ürün Adı / Description

MIT. L200 4*4 ARKA MAKAS BURCU

*MIT. L200 4*4 REAR SPRING BUSH*



Referans No / Reference No

Ölçü / Dimension — Form No:

d14xD40xh80/60

Katalogda kullanılan resimler temsilidir. Siparişlerinizde katalogdaki bilgilerden faydalanınız.
All original numbers, marks and forum vehicle manufectures listed in this catalogue are for comparison purposes only.
Siparişlerinizde parça kodu ile birlikte ölçüleriniide bildiriniz.
When you are placing your orders, you are kindly requested to inform us dimensions of parts too.

2234001 — MITSUBISHI

Ürün Adı / Description

MITSUBISHI MAKAS LASTİĞİ
YM 6 TEKER

MITSUBISHI SPRING RUBBER 6 WHEEL NEW MODEL

Referans No / Referance No



Ölçü / Dimension — Form No:

D40xd22xh39/47

2226002 — MITSUBISHI

Ürün Adı / Description

MIT-432 MITSUBISHI PRESTİJ
ARKA DENGE KOL LASTİĞİ

MITSUBISHI PRESTIJ REAR STABILITY ARM RUBBER

Referans No / Referance No



Ölçü / Dimension — Form No:

2226003 — MITSUBISHI

Ürün Adı / Description

MIT-430 MITSUBISHI PRESTİJ
ÖN DENGE KOL LASTİĞİ

MITSUBISHI PRSTIJ FRONT STABILITY ARM RUBBER

Referans No / Referance No



Ölçü / Dimension — Form No:

2226004 — MITSUBISHI

Ürün Adı / Description

MIT-119 MITSUBISHI PRB.
MAKAS ARA FİBERİ

MITSUBISHI PARABOLIC SPRING FIBER

Referans No / Referance No



Ölçü / Dimension — Form No:

2226006 — MITSUBISHI

Ürün Adı / Description

MIT-436 MITSUBISHI MERA
VİRAJ LASTİĞİ

MITSUBISHI MERA STABILIZER ARM RUBBER

Referans No / Referance No



Ölçü / Dimension — Form No:

2226007 — MITSUBISHI

Ürün Adı / Description

MIT-442 MITSUBISHI CANTER
VİRAJ LASTİĞİ

MITSUBISHI CANTER STABILIZER ARM RUBBER

Referans No / Referance No



Ölçü / Dimension — Form No:

2226009 — MITSUBISHI

Ürün Adı / Description

MIT-211 MITSUBUSHİ ÜST
AMORTİSÖR LASTİĞİ

MITSUBISHI TOP SHOCK ABSORBER RUBBER

Referans No / Referance No



Ölçü / Dimension — Form No:

2230001 — MITSUBISHI

Ürün Adı / Description

SDS.153 MITSUBISHI PRESTİJ
DENGE KOL LASTİĞİ

MITSUBISHI PRESTIJ STABILITY ARM RUBBER

Referans No / Referance No



Ölçü / Dimension — Form No:

Katalogda kullanılan resimler temsilidir. Siparişlerinizde katalogdaki bilgilerden faydalanınız.
All original numbers, marks and forum vehicle manufectures listed in this catalogue are for comparison purposes only.
Siparişlerinizde parça kodu ile birlikte ölçülerinide bildiriniz.
When you are placing your orders, you are kindly requested to inform us dimensions of parts too.

MITSUBISHI

2230002 — MITSUBISHI

Ürün Adı / Description

SDS.153-01 MIT. EURO PRESTIJ
4 DENGE KOL LASTİĞİ

MIT. EURO PRESTIJ 4 STABILIZER ARM RUBBER

Referans No / Referance No



Ölçü / Dimension — Form No:

2230003 — MITSUBISHI

Ürün Adı / Description

SDS.153/A MITS FE 515-659
OTOBUS DENGE KOL LASTİĞİ

MITSUBISHI 515-569 BUS STABILITY ARM RUBBER

Referans No / Referance No



Ölçü / Dimension — Form No:

2230004 — MITSUBISHI

Ürün Adı / Description

SDS.153-B MITSUBISHI PRB
MAKAS ARA FİBERİ

MITSUBISHI PARABOLIC SPRING FIBER

Referans No / Referance No



Ölçü / Dimension — Form No:

2228002 — MITSUBISHI

Ürün Adı / Description

MITSUBISHI ÖN BAĞLANTI KEPİ
(4 TEKER) *

MITSUBISHI FRONT PLATE (4 WHEEL)

Referans No / Referance No

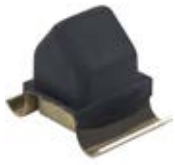

Ölçü / Dimension — Form No:

2228003 — MITSUBISHI

Ürün Adı / Description

MITSUBISHI CANTER ÖN ŞASE
TAKOZU R-L **

MITSUBISHI CANTER FRONT CHASIS WEDGE

Referans No / Referance No



Ölçü / Dimension — Form No:

2228004 — MITSUBISHI

Ürün Adı / Description

MITSUBISHI CANTER ARKA
ŞASE TAKOZU KISA **

MITSUBISHI CANTER REAR CHASIS WEDGE (SHORT)

Referans No / Referance No



Ölçü / Dimension — Form No:

2228005 — MITSUBISHI

Ürün Adı / Description

MITSUBISHI CANTER ARKA
ŞASE TAKOZU UZUN **

MITSUBISHI CANTER REAR CHASIS WEDGE LONG

Referans No / Referance No



Ölçü / Dimension — Form No:

2228007 — MITSUBISHI

Ürün Adı / Description

MITSUBISHI L 200 ARKA TAKOZ **

MITSUBISHI L 200 REAR WEDGE

Referans No / Referance No



Ölçü / Dimension — Form No:

Katalogda kullanılan resimler temsilidir. Siparişlerinizde katalogdaki bilgilerden faydalanınız.
All original numbers, marks and forum vehicle manufectures listed in this catalogue are for comparison purposes only.
Siparişlerinizde parça kodu ile birlikte ölçüleriniide bildiriniz.
When you are placing your orders, you are kindly requested to inform us dimensions of parts too.

2228008

MITSUBISHI

Ürün Adı / Description

MITSUBISHI 511 ARKA ŞASE TAKOZ **

MITSUBISHI 511 REAR CHASSIS WEDGE

Referans No / Referance No



Ölçü / Dimension

Form No:

2228006

MITSUBISHI

Ürün Adı / Description

MITSUBUSHI FUSO CANTER ARKA TAKOZ

MITSUBUSHI FUSO CANTER REAR WEDGE

Referans No / Referance No



Ölçü / Dimension

Form No:

Katalogda kullanılan resimler temsilidir. Siparişlerinizde katalogdaki bilgilerden faydalanınız.
All original numbers, marks and forum vehicle manufectures listed in this catalogue are for comparison purposes only.
Siparişlerinizde parça kodu ile birlikte ölçülerinide bildiriniz.
When you are placing your orders, you are kindly requested to inform us dimensions of parts too.

YEDEK PARÇA
SPARE PARTS

NISSAN

DİKMEN
OTOMOTİV SANAYİ ve TİC. LTD. ŞTİ.

1706001 — NİSSAN

Ürün Adı / Description

NİSSAN PICK-UP ŞAPKALI
ARKA PERNO

NISSAN PICK-UP REAR PIN COLLAR TYPE

Referans No / Referance No



Ölçü / Dimension

Form No:

1708001 — NİSSAN

Ürün Adı / Description

NİSSAN PICK UP ARKA KÜPE

NISSAN PICK-UP REAR SHACKLE

Referans No / Referance No



Ölçü / Dimension

Form No:

1726001 — NİSSAN

Ürün Adı / Description

NİS-318 NİSSAN MAKAS
LASTİĞİ BÜYÜK

NISSAN SPRING RUBBER (BIG)

Referans No / Referance No



Ölçü / Dimension

Form No:

1726002 — NİSSAN

Ürün Adı / Description

NIS-326 NISSAN MAKAS LASTİĞİ
ARKANIN ARKASI

NISSAN REAR SPRING REAR RUBBER

Referans No / Referance No



Ölçü / Dimension

Form No:

1725001 — NİSSAN

Ürün Adı / Description

NIS-002 NİSSAN MAKAS
LASTİĞİ UZUN

NISSAN SPRING RUBBER (LONG)

Referans No / Referance No

550046R8800
5504669600
55046C6000



Ölçü / Dimension

Form No:

18x33x51x43

1725002 — NİSSAN

Ürün Adı / Description

NIS-001 NİSSAN MAKAS LASTİĞİ KISA

NISSAN SPRING RUBBER BUSH (SHORT)

Referans No / Referance No

5504601G00



Ölçü / Dimension

Form No:

19x32x37x31

1725003 — NİSSAN

Ürün Adı / Description

NIS-011 NİSSAN SKYSTAR
MAKAS BURCU

NISSAN SKYSTAR SPRING BUSH

Referans No / Referance No

54040 HA000
55020-EB300-SH
55045-3S560
55045-EB71A



Ölçü / Dimension

Form No:

1725010 — NİSSAN

Ürün Adı / Description

NIS-009 NİSSAN MAKAS TAKOZU

NISSAN SPRING WEDGE

Referans No / Referance No

149022990



Ölçü / Dimension

Form No:

85x50x22xM8x29

Katalogda kullanılan resimler temsilidir. Siparişlerinizde katalogdaki bilgilerden faydalanınız.
All original numbers, marks and forum vehicle manufectures listed in this catalogue are for comparison purposes only.
Siparişlerinizde parça kodu ile birlikte ölçülerinide bildiriniz.
When you are placing your orders, you are kindly requested to inform us dimensions of parts too.

NISSAN

1725005

NİSSAN

Ürün Adı / Description

NİS-003 NİSSAN MAKAS BURCU

NISSAN SPRING BUSH



Referans No / Referance No

Ölçü / Dimension

Form No:

d20XD45x92x80

www.dikmenotomotiv.com.tr

Katalogda kullanılan resimler temsilidir. Siparişlerinizde katalogdaki bilgilerden faydalanınız.
All original numbers, marks and forum vehicle manufectures listed in this catalogue are for comparison purposes only.
Siparişlerinizde parça kodu ile birlikte ölçüleriniide bildiriniz.
When you are placing your orders, you are kindly requested to inform us dimensions of parts too.

DİKMEN
OTOMOTİV SANAYİ ve TİC. LTD. ŞTİ.

www.dikmenotomotiv.com.tr

YEDEK PARÇA
SPARE PARTS

RENAULT

DİKMEN
OTOMOTİV SANAYİ ve TİC. LTD. ŞTİ.

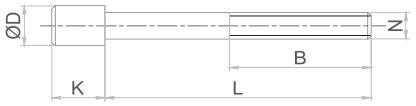

300208 42 — RENAULT

Ürün Adı / Description

RENAULT KERAX / MERC.33-40 / 41-40 ACTROS AR.BAĞ. SEMENTELİ

RENAULT KERAX / MERC. 33-40 / 41-40 ACTROS / REAR U-BOLT

Referans No / Referance No

5010383945
5010064803



Ölçü / Dimension — Form No:

300208 42 M27x102x420 mm
300208 44 M27x102x440 mm
300208 46 M27x102x460 mm

400101 23 — RENAULT

Ürün Adı / Description

RENAULT 370 - 420 ÖN BAĞLANTI M20 x 23 cm

RENAULT 370-420 FRONT U-BOLT

Referans No / Referance No

5010600420
5010647212
5010066498
5010239148



Ölçü / Dimension — Form No:

400101 16 M20x92x160 mm
400101 21 M20x92x215 mm
400101 23 M20x92x230 mm
400101 26 M20x92x260 mm
400101 28 M20x92x280 mm

400101 31 M20x92x310 mm

400102 14 — RENAULT

Ürün Adı / Description

RENAULT MASTER ARKA BAĞL. Y.M 5/8 14 cm

RENAULT MASTER REAR U BOLT

Referans No / Referance No



Ölçü / Dimension — Form No:

400102 14 5/8x82x140 mm
400102 16 5/8x82x160 mm
400102 18 5/8x82x180 mm

400102 16 — RENAULT

Ürün Adı / Description

RENAULT MASTER ARKA / ISUZU CITIBUS ÖN BAĞLANTI YM 5/8 16 cm

RENAULT MASTER REAR / ISUZU CITIBUS FRONT U-BOLT

Referans No / Referance No



Ölçü / Dimension — Form No:

400102 16 5/8x82x160 mm

400104 08 — RENAULT

Ürün Adı / Description

RENAULT MASTER ARKA BAĞLANTI 9/16 x 8 cm

RENAULT MASTER REAR U-BOLT

Referans No / Referance No



Ölçü / Dimension — Form No: 0

400104 08 9/16x82x80 mm
400104 10 9/16x82x100 mm
400104 16 9/16x82x160 mm

400202 42 — RENAULT

Ürün Adı / Description

RENAULT 370 - 420 ARKA BAĞL. M24 x 42 cm SEMENTELİ

RENAULT 370-420 REAR U-BOLT

Referans No / Referance No

5000703898



Ölçü / Dimension — Form No:

400202 33 M24x101x335 mm
400202 42 M24x101x420 mm
400202 44 M24x101x440 mm

400203 42 — RENAULT

Ürün Adı / Description

RENAULT KERAX ARKA BAĞLANTI M27 x 42 cm SEMENTELİ

RENAULT KERAX REAR U-BOLT

Referans No / Referance No



Ölçü / Dimension — Form No:

40020 42 M27x102x420 mm
40020 44 M27x102x440 mm
40020 46 M27x102x460 mm

401601 09 — RENAULT

Ürün Adı / Description

RENAULT 420 ÖN SAPLAMA 5/8 9 cm

RENAULT 420 FRONT BOLT

Referans No / Referance No

5010028870



Ölçü / Dimension — Form No:

K:24-D:23,9-L:90-N:5/8

Katalogda kullanılan resimler temsilidir. Siparişlerinizde katalogdaki bilgilerden faydalanınız.
All original numbers, marks and forum vehicle manufectures listed in this catalogue are for comparison purposes only.
Siparişlerinizde parça kodu ile birlikte ölçülerinide bildiriniz.
When you are placing your orders, you are kindly requested to inform us dimensions of parts too.

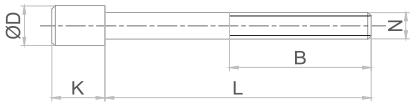

DİKMEN
OTOMOTİV SANAYİ ve TİC. LTD. ŞTİ.

401603 08

RENAULT

Ürün Adı / Description

RENAULT 440 DAMP. 1.DİNGİL SAPLAMA 5/8 8 cm

RENAULT 440 DUMPER 1st AXLE BOLT

Referans No / Referance No



Ölçü / Dimension

Form No:

5/8X98 mm

401603 10

RENAULT

Ürün Adı / Description

RENAULT 440 DAMP. 2.DİNGİL SAPLAMA 5/8 x 10 cm

RENAULT 440 DUMPER 2nd AXLE BOLT

Referans No / Referance No



Ölçü / Dimension

Form No:

K:36-D:23,8-L:98-N:5/8

401603 12

RENAULT

Ürün Adı / Description

RENAULT 440 2. DİNGİL SAPLAMA 5/8 12,5 cm

RENAULT 440 2nd AXLE BOLT

Referans No / Referance No



Ölçü / Dimension

Form No:

5/8X98 mm

401603 35

RENAULT

Ürün Adı / Description

RENAULT 440 DAMP. ARKA SAPLAMA M12 35 cm

RENAULT 440 DUMPER REAR BOLT

Referans No / Referance No



Ölçü / Dimension

Form No:

K:11-D:17,6-L:350-N:5/8

4006001

RENAULT

Ürün Adı / Description

RENAULT KERAX ÖN DÜZ PERNO

RENAULT KERAX FRONT PIN

Referans No / Referance No



Ölçü / Dimension

Form No:

28X145 mm

4006003

RENAULT

Ürün Adı / Description

RENAULT 440 DAMPÖN MAK. PERN.KURU M20 16 cm

RENAULT 440 DUMPER FRONT SPRING PIN

Referans No / Referance No

5010130738



Ölçü / Dimension

Form No:

M20x16

4006006

RENAULT

Ürün Adı / Description

RENAULT 370 - 420 Z MAKAS AYAR PULU

RENAULT 370-420 Z SPRING ADJUSTING WASHER

Referans No / Referance No

5010557138



Ölçü / Dimension

Form No:

24x107x16

4006008

RENAULT

Ürün Adı / Description

RENAULT 440 TIR MAKAS AYAR KULAK FLANŞI

RENAULT 440 TRUCK SPRING BRACKET FLANGE

Referans No / Referance No

5010557138



Ölçü / Dimension

Form No:

Katalogda kullanılan resimler temsilidir. Siparişlerinizde katalogdaki bilgilerden faydalanınız.
All original numbers, marks and forum vehicle manufectures listed in this catalogue are for comparison purposes only.
Siparişlerinizde parça kodu ile birlikte ölçüleriniide bildiriniz.
When you are placing your orders, you are kindly requested to inform us dimensions of parts too.

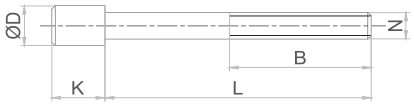

4007001 — RENAULT

Ürün Adı / Description

RENAULT 370-420 ÖN SOM.
PERNO YAĞLI M20x16cm SEMENT

RENAULT 370-420 FRONT PIN WITH NUT

Referans No / Referance No

5010630853



Ölçü / Dimension — Form No:

M20X1,5X160

4007002 — RENAULT

Ürün Adı / Description

RENAULT 370-420 ARKA PERNO
M24 23 cm SEMENTELİ

RENAULT 370-420 REAR PIN

Referans No / Referance No



Ölçü / Dimension — Form No:

M24x1,5x230 mm

4007003 — RENAULT

Ürün Adı / Description

RENAULT 370 - 420 ARKA KULAK
PULU SEMENTELİ

RENAULT 370-420 REAR BRACKET WASHER

Referans No / Referance No

5010377448



Ölçü / Dimension — Form No:

24x63,90x32

4011035 — RENAULT

Ürün Adı / Description

RENAULT KERAX / CBH YATAK MİLİ

RENAULT KERAX / CBH SADDLE SHAFT

Referans No / Referance No

5010064737



Ölçü / Dimension — Form No:

4011036 — RENAULT

Ürün Adı / Description

RENAULT 420 MAKAS YATAK
MİL KAPAĞI

RENAULT 420 SPRING SADDLE SHAFT COVER

Referans No / Referance No



Ölçü / Dimension — Form No:

4008001 — RENAULT

Ürün Adı / Description

RENAULT 370-420 ÖN KÜPE LAMASI

RENAULT 370-420 FRONT SHACKLE PLATE

Referans No / Referance No

5000752128



Ölçü / Dimension — Form No:

60x16x193

4011001 — RENAULT

Ürün Adı / Description

RENAULT 420 ARKA DENGE
KOLU AYAĞI

RENAULT 420 REAR STABILITY ARM LANDING

Referans No / Referance No

5010602468
5010497725



Ölçü / Dimension — Form No:

4011002 — RENAULT

Ürün Adı / Description

RENAULT 370 - 420 ARKA ÖN KULAK

RENAULT 370-420 REAR FRONT BRACKET

Referans No / Referance No

5010532822
5010574556
7482321489
5010532823



Ölçü / Dimension — Form No:

Katalogda kullanılan resimler temsilidir. Siparişlerinizde katalogdaki bilgilerden faydalanınız.
All original numbers, marks and forum vehicle manufectures listed in this catalogue are for comparison purposes only.
Siparişlerinizde parça kodu ile birlikte ölçülerinide bildiriniz.
When you are placing your orders, you are kindly requested to inform us dimensions of parts too.

RENAULT

4011009 — RENAULT

Ürün Adı / Description

RENAULT PREMİUM ARKA ÖN KULAK

RENAULT PREMIUM REAR FRONT BRACKET

Referans No / Referance No



Ölçü / Dimension

Form No:

4011016 — RENAULT

Ürün Adı / Description

RENAULT KERAX ARKA ÜST KEP PARÇALI

RENAULT KERAX REAR TOP PLATE

Referans No / Referance No

5000704835



Ölçü / Dimension

Form No:

4011018 — RENAULT

Ürün Adı / Description

RENAULT MASTER ARKA ÜST KEP

RENAULT MASTER REAR TOP PLATE

Referans No / Referance No

7700302159
7700309073



Ölçü / Dimension

Form No:

4011022 — RENAULT

Ürün Adı / Description

RENAULT KERAX ŞASE BAGLANTI BEŞİĞİ

RENAULT KERAX CHASSIS CRADLE

Referans No / Referance No

5010064760



Ölçü / Dimension

Form No:

4011028 — RENAULT

Ürün Adı / Description

RENAULT KAYICI SEPET KULAK -L

RENAULT SLIDING SPRING SEAT -L

Referans No / Referance No

5010064658



Ölçü / Dimension

Form No:

4011027 — RENAULT

Ürün Adı / Description

RENAULT KAYICI SEPET KULAK -R

RENAULT SLIDING SPRING SEAT -R

Referans No / Referance No

5010064659



Ölçü / Dimension

Form No:

4011026 — RENAULT

Ürün Adı / Description

RENAULT MUAVİN KULAK

RENAULT HELPER BRACKET

Referans No / Referance No

5000545915



Ölçü / Dimension

Form No:

4011033 — RENAULT

Ürün Adı / Description

RENAULT Z MAKAS ARKA ÖN KULAK YM KISA TİP

RENAULT Z SPRING REAR FRONT BRACKET (SHORT TYPE) - NEW MODEL

Referans No / Referance No

7482137342
7482441451
5010574557
7482137341



Ölçü / Dimension

Form No:

Katalogda kullanılan resimler temsilidir. Siparişlerinizde katalogdaki bilgilerden faydalanınız.
All original numbers, marks and forum vehicle manufectures listed in this catalogue are for comparison purposes only.
Siparişlerinizde parça kodu ile birlikte ölçüleriniide bildiriniz.
When you are placing your orders, you are kindly requested to inform us dimensions of parts too.

4011043 — RENAULT

Ürün Adı / Description

RENAULT KERAX MAKAS YATAĞI

RENAULT KERAX SPRING SADDLE

Referans No / Referance No

7421087257



Ölçü / Dimension — Form No:

4011057 — RENAULT

Ürün Adı / Description

RENAULT KERAX / CBH ARKA
ARKA KULAK

RENAULT KERAX / CBH REAR REAR BRACKET

Referans No / Referance No



Ölçü / Dimension — Form No:

4011064 — RENAULT

Ürün Adı / Description

RENAULT ÜST KEP TABLALI

RENAULT TOP PLATE

Referans No / Referance No



Ölçü / Dimension — Form No:

4011065 — RENAULT

Ürün Adı / Description

RENAULT KERAX Z MAKAS
ARKA x ÖN KULAK Y.M

RENAULT KERAX Z SPRING REAR FRONT BRACKET (NEW MODEL)

Referans No / Referance No



Ölçü / Dimension — Form No:

4011023 L — RENAULT

Ürün Adı / Description

RENAULT KERAX ÖN ORTA KULAK SOL

RENAULT KERAX FRONT MIDDLE BRACKET - LEFT

Referans No / Referance No

5430042978



Ölçü / Dimension — Form No:

4011023 R — RENAULT

Ürün Adı / Description

RENAULT KERAX ÖN ORTA KULAK SAĞ

RENAULT KERAX FRONT MIDDLE BRACKET - RIGHT

Referans No / Referance No

5430042979



Ölçü / Dimension — Form No:

4011025 L — RENAULT

Ürün Adı / Description

RENAULT 370 PREMİUM ÖN
ARKA KULAK SOL

RENAULT 370 PREMIUM FRONT REAR BRACKET - LEFT

Referans No / Referance No

5010239228



Ölçü / Dimension — Form No:

4011025 R — RENAULT

Ürün Adı / Description

RENAULT 370 PREMİUM ÖN
ARKA KULAK SAĞ

RENAULT 370 PREMIUM FRONT REAR BRACKET - RIGHT

Referans No / Referance No

5010239229



Ölçü / Dimension — Form No:

Katalogda kullanılan resimler temsilidir. Siparişlerinizde katalogdaki bilgilerden faydalanınız.
All original numbers, marks and forum vehicle manufectures listed in this catalogue are for comparison purposes only.
Siparişlerinizde parça kodu ile birlikte ölçülerinide bildiriniz.
When you are placing your orders, you are kindly requested to inform us dimensions of parts too.

4011029 L

RENAULT

Ürün Adı / Description

RENAULT KERAX 440 ÖN
ARKA KULAK SOL

RENAULT KERAX 440 FRONT REAR BRACKET - LEFT

Referans No / Referance No

5600201267



Ölçü / Dimension

Form No:

4011029 R

RENAULT

Ürün Adı / Description

RENAULT KERAX 440 ÖN
ARKA KULAK SAĞ

RENAULT KERAX 440 FRONT REAR BRACKET - RIGHT

Referans No / Referance No

5600201268



Ölçü / Dimension

Form No:

4011031 L

RENAULT

Ürün Adı / Description

RENAULT ÖN ARKA KULAK -SOL

RENAULT KERAX 440 FRONT REAR BRACKET -L

Referans No / Referance No

5010532925



Ölçü / Dimension

Form No:

4011031 R

RENAULT

Ürün Adı / Description

RENAULT KERAX 440 ÖN ARKA
KULAK SAĞ

RENAULT KERAX 440 FRONT REAR BRACKET -R

Referans No / Referance No

5010532926



Ölçü / Dimension

Form No:

4020005

RENAULT

Ürün Adı / Description

RENAULT PREMIUM / MAGNUM /
KERAX ÖN BURÇ

RENAULT PREMIUM / MAGNUM /KERAX FRONT BUSH

Referans No / Referance No

5010 060 127



Ölçü / Dimension

Form No:

20X44,5X104

4029001

RENAULT

Ürün Adı / Description

RENAULT MASTER ARKA MAKAS
ÖN BURÇ YENİ MODEL

SPARE PARTS

Referans No / Referance No



Ölçü / Dimension

Form No:

4029002

RENAULT

Ürün Adı / Description

RENAULT MASTER ARKA MAKAS
ARKA BURÇ YENİ MODEL

SPARE PARTS

Referans No / Referance No



Ölçü / Dimension

Form No:

4027002

RENAULT

Ürün Adı / Description

8286 RENAULT 370 - 420 ÖN
DENGE KOL BURCU

RENAULT 370-420 FRONT STABILITY ARM BUSH

Referans No / Referance No

5010383545



Ölçü / Dimension

Form No:

Katalogda kullanılan resimler temsilidir. Siparişlerinizde katalogdaki bilgilerden faydalanınız.
All original numbers, marks and forum vehicle manufectures listed in this catalogue are for comparison purposes only.
Siparişlerinizde parça kodu ile birlikte ölçüleriniide bildiriniz.
When you are placing your orders, you are kindly requested to inform us dimensions of parts too.

4027006 — RENAULT

Ürün Adı / Description

8289 RENAULT 270 ÖN
MAKAS BURCU

RENAULT 270 FRONT SPRING BUSH

Referans No / Referance No

5010294961



Ölçü / Dimension

43x16x81

Form No:

4027022 — RENAULT

Ürün Adı / Description

8027 RENAULT MAKAS BURCU

RENAULT SPRING BUSH

Referans No / Referance No

5001852218
5001835446



Ölçü / Dimension

Form No:

4027035 — RENAULT

Ürün Adı / Description

8150 RENAULT 370 Z MAKAS BURCU

RENAULT 370 Z SPRING BUSH

Referans No / Referance No

5001859721



Ölçü / Dimension

20x62x95x94

Form No:

4027037 — RENAULT

Ürün Adı / Description

14141 RENAULT MAKAS BURCU

RENAULT SPRING BUSH

Referans No / Referance No

7421175831



Ölçü / Dimension

Form No:

4025005 — RENAULT

Ürün Adı / Description

REN-027-1 RENAULT 440 Z
MAKAS BURCU 9'LU

RENAULT 440 Z SPRING BUSH

Referans No / Referance No

7420839455
20839455



Ölçü / Dimension

62x24x88

Form No:

4025007 — RENAULT

Ürün Adı / Description

REN-010 RENAULT MASTER
ARKA ÖN BURÇ

RENAULT MASTER REAR FRONT BUSH

Referans No / Referance No



Ölçü / Dimension

16,5x41x77x67,5

Form No:

4025008 — RENAULT

Ürün Adı / Description

REN-011 RENAULT MASTER
ARKA ARKA BURÇ

RENAULT MASTER REAR REAR BUSH

Referans No / Referance No

8200024454



Ölçü / Dimension

14,5x41x77x67,5

Form No:

4025012 — RENAULT

Ürün Adı / Description

COL-013 RENAULT 270 Z
MAKAS BURCU

RENAULT 270 Z SPRING BUSH

Referans No / Referance No



Ölçü / Dimension

Form No:

Katalogda kullanılan resimler temsilidir. Siparişlerinizde katalogdaki bilgilerden faydalanınız.
All original numbers, marks and forum vehicle manufectures listed in this catalogue are for comparison purposes only.
Siparişlerinizde parça kodu ile birlikte ölçülerinide bildiriniz.
When you are placing your orders, you are kindly requested to inform us dimensions of parts too.

RENAULT

4025014 — RENAULT

Ürün Adı / Description

REN-026 RENAULT FİBER
MAKAS TAKOZU

RENAULT FIBER SPRING WEDGE



Referans No / Referance No

Ölçü / Dimension

Form No:

d15xD60x4x10

8025026 — RENAULT

Ürün Adı / Description

DOR-013 MAKAS BURCU

SPRING BUSH



Referans No / Referance No

4771389000

Ölçü / Dimension

Form No:

d3xD68x170x77

www.dikmenotomotiv.com.tr

Katalogda kullanılan resimler temsilidir. Siparişlerinizde katalogdaki bilgilerden faydalanınız.
All original numbers, marks and forum vehicle manufectures listed in this catalogue are for comparison purposes only.
Siparişlerinizde parça kodu ile birlikte ölçüleriniide bildiriniz.
When you are placing your orders, you are kindly requested to inform us dimensions of parts too.

DİKMEN
OTOMOTİV SANAYİ ve TİC. LTD. ŞTİ.

www.dikmenotomotiv.com.tr

YEDEK PARÇA
SPARE PARTS

SCANIA

DİKMEN
OTOMOTİV SANAYİ ve TİC. LTD. ŞTİ.

900101 15

SCANIA

Ürün Adı / Description

SCANIA ÖN BAĞLANTI 7/8 x 15 cm

SCANIA FRONT U-BOLT

Referans No / Referance No

278268



Ölçü / Dimension

Form No:

900101 15 7/8x92x150
900101 18 7/8x92x180
900101 20 7/8x92x200
900101 22 7/8x92x220
900101 23 7/8x92x230

900101 25

SCANIA

Ürün Adı / Description

SCANIA ÖN BAĞLANTI 7/8 x 22 cm

SCANIA FRONT U-BOLT

Referans No / Referance No

278268
213615



Ölçü / Dimension

Form No:

900101 25 7/8x92x250
900101 26 7/8x92x260
900101 27 7/8x92x270
900101 29 7/8x92x290

900202 34

SCANIA

Ürün Adı / Description

SCANIA ARKA (EĞRİ TİP) BAĞL.
M22 x 34 cm SEMENTELİ

SCANIAREAR U-BOLT

Referans No / Referance No



Ölçü / Dimension

Form No:

900202 34 M22x2x102x340 mm
900202 37 M22x2x102x370 mm

900203 30

SCANIA

Ürün Adı / Description

SCANIA TIR ARKA BAĞ.(YANI EZİK)
M22 x30cm SEMENTELİ

SCANIA TRUCK REAR U-BOLT

Referans No / Referance No



Ölçü / Dimension

Form No:

MX22X102x300 mm

900202 35

SCANIA

Ürün Adı / Description

SCANIA ARKA (EĞRİ TİP) BAĞL.
M 22 x 35cm SEMENTELİ

SCANIA REAR U-BOLT

Referans No / Referance No



Ölçü / Dimension

Form No:

M22x2x102x350 m

900203 32

SCANIA

Ürün Adı / Description

SCANIA TIR ARKA BAĞ.(YANI EZİK)
M24 x 32cm SEMENTELİ

SCANIA TRUCK REAR U-BOLT

Referans No / Referance No

1739282



Ölçü / Dimension

Form No:

900203 32 M22x105x320 mm
900203 30 M22x102x309 mm

900205 42

SCANIA

Ürün Adı / Description

SCANIA P 380 TERS MAKAS BAĞL.
DÖĞ. SEMENTELİ M30 x 42 cm

SCANIA P380 REAR U-BOLT

Referans No / Referance No



Ölçü / Dimension

Form No:

900205 42 M30x92x420 mm
900205 40 M30x92x405 mm

901607

SCANIA

Ürün Adı / Description

SCANİA Z MAKAS SAPLAMASI

SCANIA Z SPRING BOLT

Referans No / Referance No



Ölçü / Dimension

Form No:

Katalogda kullanılan resimler temsilidir. Siparişlerinizde katalogdaki bilgilerden faydalanınız.
All original numbers, marks and forum vehicle manufectures listed in this catalogue are for comparison purposes only.
Siparişlerinizde parça kodu ile birlikte ölçülerinide bildiriniz.
When you are placing your orders, you are kindly requested to inform us dimensions of parts too.

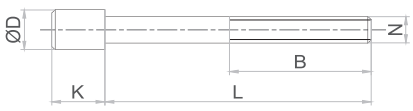

DİKMEN
OTOMOTİV SANAYİ ve TİC. LTD. ŞTİ.

901601 29 — SCANIA

Ürün Adı / Description

SCANIA P 380 Ç.ÇEKER ARKA SAPLAMA 5/8 29CM

SCANIA P380 REAR BOLT

Referans No / Referance No

1398989



Ölçü / Dimension — Form No:

5/8x290 mm

901601 31 — SCANIA

Ürün Adı / Description

SCANIA P 380 Ç.ÇEKER ARKA SAPLAMA 5/8 31CM

SCANIA P380 REAR BOLT

Referans No / Referance No



Ölçü / Dimension — Form No:

901601 31 K:11,5-D:28-L:310-N:5/8
901601 33 K:11,5-D:28-L:250-N:5/8

901602 08 — SCANIA

Ürün Adı / Description

SCANIA 93 PRB ÖN SAPLAMA M14 8 CM

SCANIA 93 PARABOLIC FRONT BOLT

Referans No / Referance No



Ölçü / Dimension — Form No:

901602 08 K:12-D:17,7-L:80 -N:M14
901602 12 K:12-D:17,7-L:120-N:M14
901602 14 K:12-D:17,7-L:140-N:M14

9006001 — SCANIA

Ürün Adı / Description

SCANIA 380-420 Z MAKAS AYAR FLANŞI

SCANIA 380-420 Z SPRING ADJUSTABLE FLANGE

Referans No / Referance No

1367370



Ölçü / Dimension — Form No:

103X30X16

9006005 — SCANIA

Ürün Adı / Description

SCANİA MAKAS YATAK BURCU

SCANIA SPRING SADDLE BUSH

Referans No / Referance No

1754546 378277



Ölçü / Dimension — Form No:

9006007 — SCANIA

Ürün Adı / Description

SCANIA 310-360/380-420 Z MAKAS PERN.M30 25 cm

SCANIA 310-360 / 380-420 Z SPRING PIN

Referans No / Referance No



Ölçü / Dimension — Form No:

M30X3,5X250

9007001 — SCANIA

Ürün Adı / Description

SCANIA ÖN YİVLİ BURÇLU PERNO SEMENTELİ

SCANIA FRONT SCREWED PIN WITH BUSH

Referans No / Referance No



Ölçü / Dimension — Form No:

M28X4

9007002 — SCANIA

Ürün Adı / Description

SCANIA ARKA YİVLİ BURÇLU PERNO 10'LU SEMENTELİ

SCANIA REAR SCREWED PIN WITH BUSH

Referans No / Referance No



Ölçü / Dimension — Form No:

M36X4

Katalogda kullanılan resimler temsilidir. Siparişlerinizde katalogdaki bilgilerden faydalanınız.
All original numbers, marks and forum vehicle manufectures listed in this catalogue are for comparison purposes only.
Siparişlerinizde parça kodu ile birlikte ölçüleriniide bildiriniz.
When you are placing your orders, you are kindly requested to inform us dimensions of parts too.

9007007 — SCANIA

Ürün Adı / Description

SCANİA ÖN YİVLİ BURÇLU PERNO SEMENTELİ 24'LÜK A. BAŞLI

SCANIA FRONT PIN (SCREWED) WITH BUSH

Referans No / Referance No

Ölçü / Dimension

Form No:



9009001 — SCANIA

Ürün Adı / Description

SCANIA MAKAS SIFIRI 220 X 100 X 10

SCANIA SPRING SHIM

Referans No / Referance No

250539

Ölçü / Dimension

Form No:



9011001 — SCANIA

Ürün Adı / Description

SCANIA ÖN KÜPE

SCANIA FRONT SHACKLE

Referans No / Referance No

1377739
1103026

Ölçü / Dimension

Form No:



9011002 — SCANIA

Ürün Adı / Description

SCANIA ARKA KÜPE

SCANIA REAR SHACKLE

Referans No / Referance No

1103026
1377741

Ölçü / Dimension

Form No:



9011004 — SCANIA

Ürün Adı / Description

SCANIA ÖN ARKA KULAK YANDAN 1 DELİK

SCANIA FRONT REAR BRACKET SINGLE HOLE

Referans No / Referance No

1326547
1326548

Ölçü / Dimension

Form No:



9011005 — SCANIA

Ürün Adı / Description

SCANIA ARKA MAKAS ÖN KULAK EM

SCANIA REAR SPRING FRONT BRACKET OLD MODEL

Referans No / Referance No

1377779

Ölçü / Dimension

Form No:



9011006 — SCANIA

Ürün Adı / Description

SCANIA ARKA MAKAS ÖN KULAK YM AVERE DİNGİL

SCANIA REAR SPRING FRONT BRACKET NEW MODEL

Referans No / Referance No

1377728

Ölçü / Dimension

Form No:



9011008 — SCANIA

Ürün Adı / Description

SCANIA ARKA ÜST KEP

SCANIA REAR TOP PLATE

Referans No / Referance No

1377705

Ölçü / Dimension

Form No:



Katalogda kullanılan resimler temsilidir. Siparişlerinizde katalogdaki bilgilerden faydalanınız.
All original numbers, marks and forum vehicle manufectures listed in this catalogue are for comparison purposes only.
Siparişlerinizde parça kodu ile birlikte ölçülerinide bildiriniz.
When you are placing your orders, you are kindly requested to inform us dimensions of parts too.

9011009 — SCANIA

Ürün Adı / Description

SCANIA ÖN KULAK YANDAN 2 DELİK

SCANIA FRONT BRACKET (2 HOLE)

Referans No / Referance No

127759



Ölçü / Dimension

Form No:

9011010 — SCANIA

Ürün Adı / Description

SCANIA ÖN KULAK YANDAN 4 DELİK

SCANIA FRONT BRACKET (4 HOLE)

Referans No / Referance No

275460



Ölçü / Dimension

Form No:

9011021 — SCANIA

Ürün Adı / Description

SCANIA ÖN DENGE KOL
BAĞLANTI ALTI İNCE

SCANIA FRONT STABILITY ARM WEDGE

Referans No / Referance No

1545024
1334431



Ölçü / Dimension

Form No:

9011022 — SCANIA

Ürün Adı / Description

SCANIA H KÜPE

SCANIA H SHACKLE

Referans No / Referance No

1377729



Ölçü / Dimension

Form No:

9011023 — SCANIA

Ürün Adı / Description

SCANIA P380 MAKAS YATAK
KAPAĞI YİVLİ

SCANIA P380 SPRING SADDLE COVER SCREWED

Referans No / Referance No

1383063



Ölçü / Dimension

Form No:

9011026 — SCANIA

Ürün Adı / Description

SCANIA ÖN DENGE KOL
BAĞLANTI ALTI KALIN

SCANIA FRONT STABILITY ARM WEDGE

Referans No / Referance No

1545025
1428597



Ölçü / Dimension

Form No:

9011033 — SCANIA

Ürün Adı / Description

SCANIA YORK AYAĞI

SCANIA YORK FOOT

Referans No / Referance No

136474



Ölçü / Dimension

Form No:

9011034 — SCANIA

Ürün Adı / Description

SCANIA ÖN ÜST KEP DENGE KOLLU

SCANIA FRONT STABILITY ARM TOP PLATE

Referans No / Referance No

1322339
10275301



Ölçü / Dimension

Form No:

Katalogda kullanılan resimler temsilidir. Siparişlerinizde katalogdaki bilgilerden faydalanınız.
All original numbers, marks and forum vehicle manufectures listed in this catalogue are for comparison purposes only.
Siparişlerinizde parça kodu ile birlikte ölçüleriniide bildiriniz.
When you are placing your orders, you are kindly requested to inform us dimensions of parts too.

9011039 — SCANIA

Ürün Adı / Description

SCANIA ARKA KEP YD

SCANIA REAR PLATE

Referans No / Referance No



Ölçü / Dimension — Form No:

9011040 — SCANIA

Ürün Adı / Description

SCANIA ARA 10'LU KAYICI KULAK YD

SCANIA SLIDING BRACKET

Referans No / Referance No



Ölçü / Dimension — Form No:

9011041 — SCANIA

Ürün Adı / Description

SCANIA BUGİ KOL TABLASI

SCANIA BOGIE ARM PLATE

Referans No / Referance No

1485751



Ölçü / Dimension — Form No:

9011052 — SCANIA

Ürün Adı / Description

SCANIA MAKAS YATAĞI

SCANIA SPRING SADDLE

Referans No / Referance No



Ölçü / Dimension — Form No:

9011053 — SCANIA

Ürün Adı / Description

SCANIA MAKAS YATAĞI Y.M YİVLİ

SCANIA SPRING SADDLE
NEW MODEL SCREWED

Referans No / Referance No

1404385
1399489
1404352



Ölçü / Dimension — Form No:

9011054 — SCANIA

Ürün Adı / Description

SCANIA MAKAS YATAĞI BÜYÜK TİP

SCANIA SPRING SADDLE (BIG TYPE)

Referans No / Referance No

204732



Ölçü / Dimension — Form No:

9011055 — SCANIA

Ürün Adı / Description

SCANIA MAKAS YATAĞI EM
UZUN BURÇLU"

SCANIA SPRING SADDLE WITH
BUSH OLD MODEL (LONG)

Referans No / Referance No

1388783



Ölçü / Dimension — Form No:

9011056 — SCANIA

Ürün Adı / Description

SCANIA DEFRANSİYEL KEPİ 4 DELİK

SCANIA DIFFERENTIAL PLATE 4 HOLES

Referans No / Referance No

1530188
1387420



Ölçü / Dimension — Form No:

Katalogda kullanılan resimler temsilidir. Siparişlerinizde katalogdaki bilgilerden faydalanınız.
All original numbers, marks and forum vehicle manufectures listed in this catalogue are for comparison purposes only.
Siparişlerinizde parça kodu ile birlikte ölçülerinide bildiriniz.
When you are placing your orders, you are kindly requested to inform us dimensions of parts too.

9011057 — SCANIA

Ürün Adı / Description

SCANIA DEFRANSİYEL KEPİ
EM. 4 DELİK

SCANIA DIFFERENTIAL PLATE
4 HOLES OLD MODEL

Referans No / Referance No

1387418



Ölçü / Dimension — Form No:

9011060 — SCANIA

Ürün Adı / Description

SCANIA 310-360 ÖN ÖN KULAK

SCANIA 310-360 FRONT FRONT BRACKET

Referans No / Referance No

1325808
1725915
1493210



Ölçü / Dimension — Form No:

9011061 — SCANIA

Ürün Adı / Description

SCANIA ÖN ARKA KULAK

SCANIA FRONT REAR BRACKET

Referans No / Referance No

1335899



Ölçü / Dimension — Form No:

9011062 — SCANIA

Ürün Adı / Description

SCANIA YORK ARKA ÖN KULAK UZUN

SCANIA YORK REAR FRONT
BRACKET LONG TYPE

Referans No / Referance No

1377745
1342990



Ölçü / Dimension — Form No:

9011064 — SCANIA

Ürün Adı / Description

SCANIA G 480 2.DİNGİL
ARKA KULAK Y.M.

SCANIA G 480 2nd AXLE REAR
BRACKET (NEW MODEL)

Referans No / Referance No



Ölçü / Dimension — Form No:

9011066 — SCANIA

Ürün Adı / Description

SCANIA G 480 MAKAS YATAĞI

SCANIA G 480 SPRING SADDLE

Referans No / Referance No



Ölçü / Dimension — Form No:

9011071 — SCANIA

Ürün Adı / Description

SCANİA R360/R420 MAKAS TABLASI

SCANIA R360/R420 SPRING CAST LUG

Referans No / Referance No



Ölçü / Dimension — Form No:

9011073 — SCANIA

Ürün Adı / Description

SCANIA ÖN ÜST KEP DENGE
KOLU KALIN

SCANIA FRONT TOP PLATE STABILITY ARM

Referans No / Referance No



Ölçü / Dimension — Form No:

Katalogda kullanılan resimler temsilidir. Siparişlerinizde katalogdaki bilgilerden faydalanınız.
All original numbers, marks and forum vehicle manufectures listed in this catalogue are for comparison purposes only.
Siparişlerinizde parça kodu ile birlikte ölçüleriniide bildiriniz.
When you are placing your orders, you are kindly requested to inform us dimensions of parts too.

9011075 — SCANIA

Ürün Adı / Description

SCANİA 310 - 360 ARKA DENGE KOLU

SCANIA 310 - 360 REAR STABILITY ARM

Referans No / Referance No



Ölçü / Dimension

Form No:

9011076 — SCANIA

Ürün Adı / Description

SCANİA G480 ARKA ÜST KEP

SCANIA G480 REAR TOP PLATE

Referans No / Referance No



Ölçü / Dimension

Form No:

9011077 — SCANIA

Ürün Adı / Description

SCANİA YORK ARKA ÖN KULAK Y.M UZUN

SCANIA YORK REAR FRONT BRACKET NEW MODEL - LONG

Referans No / Referance No

1799578



Ölçü / Dimension

Form No:

9022007 — SCANIA

Ürün Adı / Description

SCANİA 5. TEKER YÜKSELTME TAKOZU 4 CM

SCANIA FIFTH WHEEL LIFTING WEDGE

Referans No / Referance No



Ölçü / Dimension

Form No:

9011050 L — SCANIA

Ürün Adı / Description

SCANIA DEFRANSİYEL TABLASI SOL

SCANIA DIFFERENTIAL CASTLUG LEFT

Referans No / Referance No



Ölçü / Dimension

Form No:

9011050 R — SCANIA

Ürün Adı / Description

SCANIA DEFRANSİYEL TABLA -R

SCANIA DIFFERENTIAL CASTLUG RIGHT

Referans No / Referance No



Ölçü / Dimension

Form No:

9011058 L — SCANIA

Ürün Adı / Description

SCANIA P380 2 DİNG. ÖN KULAK SOL

SCANIA P380 2nd AXLE FRONT BRACKET - LEFT

Referans No / Referance No

1335901
1528325



Ölçü / Dimension

Form No:

9011058 R — SCANIA

Ürün Adı / Description

SCANIA P380 2 DİNG. ÖN KULAK SAĞ

SCANIA P380 2nd AXLE FRONT BRACKET - RIGHT

Referans No / Referance No

1335902
1528326



Ölçü / Dimension

Form No:

Katalogda kullanılan resimler temsilidir. Siparişlerinizde katalogdaki bilgilerden faydalanınız.
All original numbers, marks and forum vehicle manufectures listed in this catalogue are for comparison purposes only.
Siparişlerinizde parça kodu ile birlikte ölçülerinide bildiriniz.
When you are placing your orders, you are kindly requested to inform us dimensions of parts too.

9011065 L — SCANIA

Ürün Adı / Description

SCANIA G 480 ÖN ÖN KULAK SOL

SCANIA G 480 FRONT FRONT BRACKET - LEFT

Referans No / Referance No

1785814



Ölçü / Dimension — Form No:

9011065 R — SCANIA

Ürün Adı / Description

SCANIA G 480 ÖN ÖN KULAK SAĞ

SCANIA G 480 FRONT FRONT BRACKET - RIGHT

Referans No / Referance No

1785815



Ölçü / Dimension — Form No:

9025001 — SCANIA

Ürün Adı / Description

DOR-064 SCANIA Z MAKAS BURCU
30x65x122x117

SCANIA Z SPRING BUSH

Referans No / Referance No

1362710
445589
255669



Ölçü / Dimension — Form No:

30X65X122X117

9025004 — SCANIA

Ürün Adı / Description

DOR-080 SCANİA MAKAS BURCU

SCANIA SPRING BUSH

Referans No / Referance No



Ölçü / Dimension — Form No:

d30xD65x122x120

8027005 — SCANIA

Ürün Adı / Description

8025 DORSE Z MAKAS BURCU
BPW 60 x 30 x 72

TRAILER Z SPRING BUSH

Referans No / Referance No

02.316.98.00



Ölçü / Dimension — Form No:

30X60X72

9027001 — SCANIA

Ürün Adı / Description

7921 SCANIA Z MAKAS BURCU

SCANIA Z SPRING BUSH

Referans No / Referance No



Ölçü / Dimension — Form No:

65 x 30 x 107 x 122

9027002 — SCANIA

Ürün Adı / Description

8013 SCANIA DENGE KOL LASTİĞİ

SCANIA STABILITY ARM RUBBER

Referans No / Referance No

.0295751



Ölçü / Dimension — Form No:

107 x 49,5 x 100

9027003 — SCANIA

Ürün Adı / Description

8011 SCANIA DENGE KOL LASTİĞİ

SCANIA STABILITY ARM RUBBER

Referans No / Referance No

.0228483



Ölçü / Dimension — Form No:

71 x 50 x 103

Katalogda kullanılan resimler temsilidir. Siparişlerinizde katalogdaki bilgilerden faydalanınız.
All original numbers, marks and forum vehicle manufectures listed in this catalogue are for comparison purposes only.
Siparişlerinizde parça kodu ile birlikte ölçüleriniide bildiriniz.
When you are placing your orders, you are kindly requested to inform us dimensions of parts too.

9027004 — SCANIA

Ürün Adı / Description
8012 SCANIA DENGE KOL LASTİĞİ

SCANIA STABILITY ARM RUBBER



Referans No / Reference No
.0213604

Ölçü / Dimension
56 x 40 x 122

Form No:

9027005 — SCANIA

Ürün Adı / Description
9059 SCANIA DENGE KOL BURCU

SCANIA STABILITY ARM BUSH



Referans No / Reference No
1477867
1429110-310808

Ölçü / Dimension

Form No:

9027006 — SCANIA

Ürün Adı / Description
9032 SCANIA DENGE KOL TAKOZU

SCANIA STABILITY ARM WEDGE



Referans No / Reference No
1516496

Ölçü / Dimension

Form No:

9027008 — SCANIA

Ürün Adı / Description
8760 SCANIA DENGE KOL LASTİĞİ

SCANIA STABILITY ARM RUBBER



Referans No / Reference No
1344190

Ölçü / Dimension
103x65x103,5

Form No:

9027009 — SCANIA

Ürün Adı / Description
9020 SCANIA AMORTİSÖR LASTİĞİ

SCANIA SHOCK ABSORBER RUBBER



Referans No / Reference No
339188

Ölçü / Dimension

Form No:

9027018 — SCANIA

Ürün Adı / Description
8133 SCANIA MOTO TAKOZU

SCANIA ENGINE WEDGE



Referans No / Reference No
1475868
1423012
1371729

Ölçü / Dimension

Form No:

9027019 — SCANIA

Ürün Adı / Description
8314 SCANIA KABİN TAMİR TAKIMI

SCANIA CABIN REPAIR KIT



Referans No / Reference No
1377562S
1381893S
1385170S

Ölçü / Dimension

Form No:

9027020 — SCANIA

Ürün Adı / Description
8352 SCANIA KABİN TAMİR TAKIMI

SCANIA CABIN REPAIR KIT



Referans No / Reference No
1744211S1
1343149S1
1459188S1
1426202S1

Ölçü / Dimension

Form No:

Katalogda kullanılan resimler temsilidir. Siparişlerinizde katalogdaki bilgilerden faydalanınız.
All original numbers, marks and forum vehicle manufectures listed in this catalogue are for comparison purposes only.
Siparişlerinizde parça kodu ile birlikte ölçülerinide bildiriniz.
When you are placing your orders, you are kindly requested to inform us dimensions of parts too.

DİKMEN
OTOMOTİV SANAYİ ve TİC. LTD. ŞTİ.

9027021 — SCANIA

Ürün Adı / Description

8315 SCANIA KABİN TAMİR TAKIMI

SCANIA CABIN REPAIR KIT

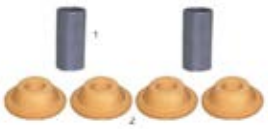

Referans No / Referance No

1343134S
1343135S
1894408S
1481245S

Ölçü / Dimension — Form No:

9027026 — SCANIA

Ürün Adı / Description

8351 SCANIA KABİN TAMİR TAKIMI

SCANIA CABIN REPAIR KIT



Referans No / Referance No

1744210S1
1504160S1
1364293S1
1443114S1

Ölçü / Dimension — Form No:

9027058 — SCANIA

Ürün Adı / Description

10977 SCANİA LASTİK METAL BURÇ

SCANIA RUBBER METAL BUSH



Referans No / Referance No

1788239

Ölçü / Dimension — Form No:

D=Ø60 d=Ø16 h=70

9027059 — SCANIA

Ürün Adı / Description

10978 SCANİA KABİN TAKOZU YM

SCANIA CABIN WEDGE (NEW MODEL)



Referans No / Referance No

1892896

Ölçü / Dimension — Form No:

9027060 — SCANIA

Ürün Adı / Description

8249 SCANİA KABİN TAKOZ
DAYAMA TAKOZU

SCANIA CABIN WEDGE



Referans No / Referance No

1353965

Ölçü / Dimension — Form No:

D=Ø74 d=Ø21 h=10

9027062 — SCANIA

Ürün Adı / Description

13905 SCANİA PUR LASTİK

SCANIA CABIN RUBBER



Referans No / Referance No

1892895
2285646

Ölçü / Dimension — Form No:

83X36X9

9027063 — SCANIA

Ürün Adı / Description

15046 SCANİA R SERİSİ ÖN
MAKAS BURCU

SCANIA R SERIES FRONT SPRING BUSH



Referans No / Referance No

2031367

Ölçü / Dimension — Form No:

9027064 — SCANIA

Ürün Adı / Description

14860 SCANIA TAMİR TAKIMI

SCANIA REPAIR KIT



Referans No / Referance No

552004

Ölçü / Dimension — Form No:

Katalogda kullanılan resimler temsilidir. Siparişlerinizde katalogdaki bilgilerden faydalanınız.
All original numbers, marks and forum vehicle manufectures listed in this catalogue are for comparison purposes only.
Siparişlerinizde parça kodu ile birlikte ölçüleriniide bildiriniz.
When you are placing your orders, you are kindly requested to inform us dimensions of parts too.

9037001

SCANIA

Ürün Adı / Description

SCANİA P380 BUGİ KOLU

SCANIA P380 BOGIE ARM



Referans No / Referance No

Ölçü / Dimension

Form No:

Katalogda kullanılan resimler temsilidir. Siparişlerinizde katalogdaki bilgilerden faydalanınız.
All original numbers, marks and forum vehicle manufectures listed in this catalogue are for comparison purposes only.
Siparişlerinizde parça kodu ile birlikte ölçülerinide bildiriniz.
When you are placing your orders, you are kindly requested to inform us dimensions of parts too.

YEDEK PARÇA
SPARE PARTS

TOYOTA

DİKMEN
OTOMOTİV SANAYİ ve TİC. LTD. ŞTİ.

1806001 — TOYOTA

Ürün Adı / Description

TOYOTA PICK-UP ARKA
ŞAPKALI PERNO

TOYOTA PICK-UP REAR COLLAR PIN

Referans No / Referance No



Ölçü / Dimension

18x96

Form No:

1808001 — TOYOTA

Ürün Adı / Description

TOYOTA PICK UP / MAZDA
B2500 ARKA KÜPE

*TOYOTA PICK-UP / MAZDA B2500
REAR SHACKLE*

Referans No / Referance No



Ölçü / Dimension

Form No:

1808002 — TOYOTA

Ürün Adı / Description

TOYOTA HELÜX ARKA KÜPE

TOYOTA HELUX REAR SHACKLE

Referans No / Referance No



Ölçü / Dimension

Form No:

1825002 — TOYOTA

Ürün Adı / Description

TOY-002 TOYOTA MAKAS
LASTİĞİ KENDİ

TOYOTA SPRING RUBBER

Referans No / Referance No



Ölçü / Dimension

Form No:

1825003 — TOYOTA

Ürün Adı / Description

TOY-003 TOYOTA MAKAS
LASTİĞİ UZUN

TOYOTA SPRING RUBBER (LONG TYPE)

Referans No / Referance No

90385-18046



Ölçü / Dimension

Form No:

1825004 — TOYOTA

Ürün Adı / Description

TOY-004 TOYOTA MAKAS LASTİĞİ KISA

TOYOTA SPRING RUBBER (SHORT TYPE)

Referans No / Referance No

90385-18048



Ölçü / Dimension

Form No:

1825012 — TOYOTA

Ürün Adı / Description

TOY-019 TOYOTA PICK UP
FİBER MAKAS TAKOZU

TOYOTA PICK-UP FIBER SPRING WEDGE

Referans No / Referance No



Ölçü / Dimension

d12xD48x3.5x7.5

Form No:

1825011 — TOYOTA

Ürün Adı / Description

TOY-007 TOYOTA DYNA
MAKAS BURCU

TOYOTA DYNA SPRING BUSH

Referans No / Referance No

90389-16015



Ölçü / Dimension

d16xD40x83x69

Form No:

Katalogda kullanılan resimler temsilidir. Siparişlerinizde katalogdaki bilgilerden faydalanınız.
All original numbers, marks and forum vehicle manufectures listed in this catalogue are for comparison purposes only.
Siparişlerinizde parça kodu ile birlikte ölçülerinide bildiriniz.
When you are placing your orders, you are kindly requested to inform us dimensions of parts too.

YEDEK PARÇA
SPARE PARTS

VOLKSWAGEN

DİKMEN
OTOMOTİV SANAYİ ve TİC. LTD. ŞTİ.

2525003 — VOLKSWAGEN

Ürün Adı / Description

VLW-006 VOLKSWAGEN
MAKAS TAKOZU

VOLKSWAGEN SPRING WEDGE



Referans No / Referance No

293511155B

Ölçü / Dimension

Form No:

2525004 — VOLKSWAGEN

Ürün Adı / Description

VLW-007 VOLKSWAGEN CADDY
ARKA MAKAS ARKA BURÇ

VOLKSWAGEN CADDY REAR SPRING REAR BUSH



Referans No / Referance No

6K9501541

Ölçü / Dimension

Form No:

2525005 — VOLKSWAGEN

Ürün Adı / Description

VLW-008 VOLKSWAGEN CRAFTER
ARKA MAKAS ÖN BURÇ

VOLKSWAGEN CRAFTER REAR SPRING FRONT BUSH



Referans No / Referance No

2H0511413A

Ölçü / Dimension

Form No:

2525006 — VOLKSWAGEN

Ürün Adı / Description

VLW-009 VOLKSWAGEN CRAFTER
ARKA MAKAS ARKA BURÇ

VOLKSWAGEN CRAFTER REAR SPRING REAR BUSH



Referans No / Referance No

2H0511414A

Ölçü / Dimension

Form No:

Katalogda kullanılan resimler temsilidir. Siparişlerinizde katalogdaki bilgilerden faydalanınız.
All original numbers, marks and forum vehicle manufectures listed in this catalogue are for comparison purposes only.
Siparişlerinizde parça kodu ile birlikte ölçülerinide bildiriniz.
When you are placing your orders, you are kindly requested to inform us dimensions of parts too.

YEDEK PARÇA
SPARE PARTS

VOLVO

DİKMEN
OTOMOTİV SANAYİ ve TİC. LTD. ŞTİ.



100101 24 — VOLVO

Ürün Adı / Description

VOLVO ÖN BAĞLANTI M20 x22 cm

VOLVO FRONT U-BOLT



Referans No / Referance No

20442768
15990940

Ölçü / Dimension — Form No: 0

100101 23 M20x102x235 mm
100101 24 M20x102x240 mm
100101 26 M20x102x260 mm

100106 37 — VOLVO

Ürün Adı / Description

100106 37 VOLVO/RENAULT
440 ARKA BAĞ SEMENTELİ

VOLVO REAR U-BOLT



Referans No / Referance No

Ölçü / Dimension — Form No:

100106 37 M24x92x370 mm
100106 40 M24x92x400 mm
100106 43 M24x92x430 mm

100108 24 — VOLVO

Ürün Adı / Description

VOLVO 500 ÖN BAĞLANTI
M24 x 24 cm

VOLVO 500 FRONT U-BOLT



Referans No / Referance No

22281776

Ölçü / Dimension — Form No:

100108 24 M24x92x240 mm
100108 25 M24x92x255 mm

100109 26 — VOLVO

Ürün Adı / Description

VOLVO 480 ÖN BAĞLANTI
M24 x 26 cm ARA 102 DÜZ

VOLVO 480 FRONT U-BOLT



Referans No / Referance No

Ölçü / Dimension — Form No:

100109 19 M24x102x190 mm
100109 26 M24x102x260 mm

101601 10 — VOLVO

Ürün Adı / Description

VOLVO PRB ÖN SAPLAMA M12 x 10cm

VOLVO PARABOLIC FRONT BOLT



Referans No / Referance No

Ölçü / Dimension — Form No:

101601 10 K:11-D:17,6-L:100-N:M12
101601 12 K:11-D:17,6-L:120-N:M12

101602 35 — VOLVO

Ürün Adı / Description

VOLVO ARKA SAPLAMA M12 35 cm

VOLVO REAR BOLT



Referans No / Referance No

Ölçü / Dimension — Form No:

101602 35 K:11-D:17,6-L:350-N:M12
101602 38 K:11-D:17,6-L:380-N:M12

1007001 — VOLVO

Ürün Adı / Description

VOLVO ÖN VİDALI BURÇLU PERNO
10'LU SEMENTELİ

VOLVO FRONT PIN SCREWED PIN WITH BUSH



Referans No / Referance No

Ölçü / Dimension — Form No:

1007012 — VOLVO

Ürün Adı / Description

VOLVO ÖN VİDALI PERNO

VOLVO FRONT SCREWED PIN



Referans No / Referance No

1614230
1504550

Ölçü / Dimension — Form No:

36X3

Katalogda kullanılan resimler temsilidir. Siparişlerinizde katalogdaki bilgilerden faydalanınız.
All original numbers, marks and forum vehicle manufectures listed in this catalogue are for comparison purposes only.
Siparişlerinizde parça kodu ile birlikte ölçülerinide bildiriniz.
When you are placing your orders, you are kindly requested to inform us dimensions of parts too.

VOLVO

1008001 — VOLVO

Ürün Adı / Description

VOLVO YM. ÖN KÜPE LAMASI ORJ.

VOLVO FRONT SHACKLE PLATE NEW MODEL (ORIGINAL TYPE)

Referans No / Referance No



Ölçü / Dimension

Form No:

1008002 — VOLVO

Ürün Adı / Description

VOLVO YM. ÖN KÜPE LAMASI DİŞLİ ORJ.

VOLVO FRONT SHACKLE PLATE SCREWED NEW MODEL (ORIGINAL TYPE)

Referans No / Referance No



Ölçü / Dimension

Form No:

1011001 — VOLVO

Ürün Adı / Description

VOLVO FL 12 ÖN KÜPE ÇATAL

VOLVO FL12 FRONT SHACKLE

Referans No / Referance No

1590360
1586442



Ölçü / Dimension

Form No:

1011002 — VOLVO

Ürün Adı / Description

VOLVO FL 12 ÖN KÜPE LAMASI DÖKÜM

VOLVO FL12 FRONT SHACKLE PLATE (CASTING)

Referans No / Referance No

1619860
3171036



Ölçü / Dimension

Form No:

1011019 — VOLVO

Ürün Adı / Description

VOLVO ÖN KULAK SAĞ

VOLVO FL10 FRONT BRACKET - RIGHT

Referans No / Referance No



Ölçü / Dimension

Form No:

1011022 — VOLVO

Ürün Adı / Description

VOLVO ARKA ÜST KEP 4 DELİK

VOLVO REAR TOP PLATE (4 HOLES)

Referans No / Referance No

3197878



Ölçü / Dimension

Form No:

1011027 — VOLVO

Ürün Adı / Description

VOLVO MAKAS YATAK MİLİ SOMUNLU

VOLVO SPRING SADDLE SHAFT WITH NUT

Referans No / Referance No

1509216
1605108



Ölçü / Dimension

Form No:

1011028 — VOLVO

Ürün Adı / Description

VOLVO ŞASE BAĞLANTI BEŞİĞİ

VOLVO CHASSIS CONNECTING CRADLE

Referans No / Referance No

21087252



Ölçü / Dimension

Form No:

Katalogda kullanılan resimler temsilidir. Siparişlerinizde katalogdaki bilgilerden faydalanınız.
All original numbers, marks and forum vehicle manufectures listed in this catalogue are for comparison purposes only.
Siparişlerinizde parça kodu ile birlikte ölçüleriniide bildiriniz.
When you are placing your orders, you are kindly requested to inform us dimensions of parts too.

1011034 — VOLVO

Ürün Adı / Description

VOLVO FM64/FM12/FH MAKAS YATAĞI Y.M.

VOLVO FM64/FM12/FH SPRING SADDLE NEW MODEL

Referans No / Referance No

20522482



Ölçü / Dimension — Form No:

1011043 — VOLVO

Ürün Adı / Description

VOLVO 480 ARKA ŞASE DAYAMA

VOLVO 480 REAR CHASSIS PART

Referans No / Referance No

1629744



Ölçü / Dimension — Form No:

1011019 L — VOLVO

Ürün Adı / Description

VOLVO FL10 ÖN ORTA KULAK SOL

VOLVO FL10 FRONT MIDDLE BRACKET - LEFT

Referans No / Referance No

1625778
1621311



Ölçü / Dimension — Form No:

1011019 R — VOLVO

Ürün Adı / Description

VOLVO FL10 ÖN ORTA KULAK SAĞ

VOLVO FL10 FRONT MIDDLE BRACKET - RIGHT

Referans No / Referance No

1625779
1611534



Ölçü / Dimension — Form No:

1011040 L — VOLVO

Ürün Adı / Description

VOLVO FM 460/540 2'NCİ DİNGİL ARKA KULAK SOL

VOLVO FM 460/540 SECOND AXLE REAR BRACKET - LEFT

Referans No / Referance No



Ölçü / Dimension — Form No:

1011040 R — VOLVO

Ürün Adı / Description

VOLVO FM 460/540 2'NCİ DİNGİL ARKA KULAK SAĞ

VOLVO FM 460/540 SECOND AXLE REAR BRACKET - RIGHT

Referans No / Referance No



Ölçü / Dimension — Form No:

1011045 — VOLVO

Ürün Adı / Description

VOLVO MAKAS TAKOZ PİMİ

VOLVO SPRING WEDGE PIN

Referans No / Referance No



Ölçü / Dimension — Form No:

1025001 — VOLVO

Ürün Adı / Description

VOL-008 VOLVO MAKAS ARASI TAKOZU 100x90x10

VOLVO SPRING WEDGE

Referans No / Referance No

1591299
1598391
1628397

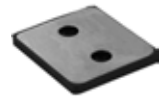

Ölçü / Dimension — Form No:

100x90x10

Katalogda kullanılan resimler temsilidir. Siparişlerinizde katalogdaki bilgilerden faydalanınız.
All original numbers, marks and forum vehicle manufectures listed in this catalogue are for comparison purposes only.
Siparişlerinizde parça kodu ile birlikte ölçülerinide bildiriniz.
When you are placing your orders, you are kindly requested to inform us dimensions of parts too.

VOLVO

1025002 — VOLVO

Ürün Adı / Description

VOL-002 VOLVO MAKAS ARASI TAKOZU 130x85x98

VOLVO SPRING WEDGE

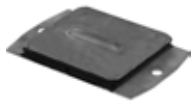

Referans No / Referance No

1626139

Ölçü / Dimension — Form No:

130x85x98x16

1025004 — VOLVO

Ürün Adı / Description

VOL-014 VOLVO ÖN MAKAS BURCU YM

VOLVO FRONT SPRING BUSH (NEW MODEL)



Referans No / Referance No

20533294

Ölçü / Dimension — Form No:

20x52x110x95 mm

1027020 — VOLVO

Ürün Adı / Description

8526 VOLVO PARABOLİK ÖN MAKAS BURCU

VOLVO PARABOLIC FRONT SPRING BUSH



Referans No / Referance No

20533294

Ölçü / Dimension — Form No:

20x52x110

1027044 — VOLVO

Ürün Adı / Description

8107 VOLVO DENGE KOLU LASTİĞİ

VOLVO STABILITY ARM RUBBER



Referans No / Referance No

1075179

Ölçü / Dimension — Form No:

1027046 — VOLVO

Ürün Adı / Description

10441 VOLVO LASTİK METAL BURÇ

VOLVO RUBBER-METAL BUSH



Referans No / Referance No

20839455

Ölçü / Dimension — Form No:

1027077 — VOLVO

Ürün Adı / Description

8039 VOLVO PLASTİK BURÇ

VOLVO PLASTIC BUSH



Referans No / Referance No

1605182

Ölçü / Dimension — Form No:

1027080 — VOLVO

Ürün Adı / Description

8609 VOLVO BURÇ PİMİ

VOLVO BUSH PIN



Referans No / Referance No

8152450

Ölçü / Dimension — Form No:

1027081 — VOLVO

Ürün Adı / Description

7692 VOLVO LASTİKLİ BURÇ

VOLVO RUBBER BUSH



Referans No / Referance No

1620750

Ölçü / Dimension — Form No:

Katalogda kullanılan resimler temsilidir. Siparişlerinizde katalogdaki bilgilerden faydalanınız.
All original numbers, marks and forum vehicle manufectures listed in this catalogue are for comparison purposes only.
Siparişlerinizde parça kodu ile birlikte ölçüleriniide bildiriniz.
When you are placing your orders, you are kindly requested to inform us dimensions of parts too.

1032001 — VOLVO

Ürün Adı / Description

VOLVO ARKA MAKAS TAKOZU

VOLVO REAR SPRING WEDGE



Referans No / Referance No

1629553 / 81551413
1577873 / 1609657 / 1622982

Ölçü / Dimension

150x96x150

Form No:

3027231 — VOLVO

Ürün Adı / Description

8622 VOLVO DENGE KOLU BURCU

VOLVO STABILITY ARM BUSH



Referans No / Referance No

20442252

Ölçü / Dimension

Form No:

Katalogda kullanılan resimler temsilidir. Siparişlerinizde katalogdaki bilgilerden faydalanınız.
All original numbers, marks and forum vehicle manufectures listed in this catalogue are for comparison purposes only.
Siparişlerinizde parça kodu ile birlikte ölçülerinide bildiriniz.
When you are placing your orders, you are kindly requested to inform us dimensions of parts too.

YEDEK PARÇA
SPARE PARTS

10.9 ÇELİK CİVATA VE SOMUN AKSAMI

DİKMEN
OTOMOTİV SANAYİ ve TİC. LTD. ŞTİ.

2933001
CIVATA / SOMUN

Ürün Adı / Description
TAÇLI SOMUN

CASTLE NUT

Referans No / Referance No



Ölçü / Dimension | Form No:
14X1X27 mm

2933002
CIVATA / SOMUN

Ürün Adı / Description
TAÇLI SOMUN

CASTLE NUT

Referans No / Referance No



Ölçü / Dimension | Form No:
7/8X14X23 mm

2933003
CIVATA / SOMUN

Ürün Adı / Description
FİBERLİ SOMUN

FIBER NUT

Referans No / Referance No



Ölçü / Dimension | Form No:
2933003 M24x2.0
2933004 M24x3.0

2933005
CIVATA / SOMUN

Ürün Adı / Description
FİBERLİ SOMUN

FIBER NUT

Referans No / Referance No



Ölçü / Dimension | Form No:
2933005 M30x2.0
2933006 M30x3.5

2933007
CIVATA / SOMUN

Ürün Adı / Description
TAKVİYELİ SOMUN

REINFORCED NUT

Referans No / Referance No



Ölçü / Dimension | Form No:
7/16X20X17X15

2933008
CIVATA / SOMUN

Ürün Adı / Description
TAKVİYELİ SOMUN

REINFORCED NUT

Referans No / Referance No



Ölçü / Dimension | Form No:
1/2X20X19X18

2933009
CIVATA / SOMUN

Ürün Adı / Description
TAKVİYELİ SOMUN

REINFORCED NUT

Referans No / Referance No



Ölçü / Dimension | Form No:
9/16X18X22X20

2933010
CIVATA / SOMUN

Ürün Adı / Description
TAKVİYELİ SOMUN

REINFORCED NUT

Referans No / Referance No



Ölçü / Dimension | Form No:
M14X1,5X22X20

Katalogda kullanılan resimler temsilidir. Siparişlerinizde katalogdaki bilgilerden faydalanınız.
All original numbers, marks and forum vehicle manufectures listed in this catalogue are for comparison purposes only.
Siparişlerinizde parça kodu ile birlikte ölçülerinide bildiriniz.
When you are placing your orders, you are kindly requested to inform us dimensions of parts too.

CIVATA / SOMUN

2933011
CIVATA / SOMUN

Ürün Adı / Description
TAKVİYELİ SOMUN

REINFORCED NUT

Referans No / Referance No



Ölçü / Dimension — Form No:
5/8X18X24X22

2933012
CIVATA / SOMUN

Ürün Adı / Description
TAKVİYELİ SOMUN

REINFORCED NUT

Referans No / Referance No



Ölçü / Dimension — Form No:
M16X1,5X24X22

2933013
CIVATA / SOMUN

Ürün Adı / Description
TAKVİYELİ SOMUN

REINFORCED NUT

Referans No / Referance No



Ölçü / Dimension — Form No:
M18X1,5X27X25

2933014
CIVATA / SOMUN

Ürün Adı / Description
TAKVİYELİ SOMUN

REINFORCED NUT

Referans No / Referance No



Ölçü / Dimension — Form No:
3/4X16X30X28

2904461
CIVATA / SOMUN

Ürün Adı / Description
TAKVİYELİ SOMUN

REINFORCED NUT

Referans No / Referance No



Ölçü / Dimension — Form No:
2904 462 M14X2,0

2904463
CIVATA / SOMUN

Ürün Adı / Description
TAKVİYELİ SOMUN

REINFORCED NUT

Referans No / Referance No



Ölçü / Dimension — Form No:
2904 464 M16X2,0

2904465
CIVATA / SOMUN

Ürün Adı / Description
TAKVİYELİ SOMUN

REINFORCED NUT

Referans No / Referance No



Ölçü / Dimension — Form No: 0

2933015
CIVATA / SOMUN

Ürün Adı / Description
TAKVİYELİ SOMUN

REINFORCED NUT

Referans No / Referance No



Ölçü / Dimension — Form No:
M20X1,5X30X28

Katalogda kullanılan resimler temsilidir. Siparişlerinizde katalogdaki bilgilerden faydalanınız.
All original numbers, marks and forum vehicle manufectures listed in this catalogue are for comparison purposes only.
Siparişlerinizde parça kodu ile birlikte ölçüleriniide bildiriniz.
When you are placing your orders, you are kindly requested to inform us dimensions of parts too.

2933016
CIVATA / SOMUN

Ürün Adı / Description
TAKVİYELİ SOMUN

REINFORCED NUT

Referans No / Referance No



Ölçü / Dimension | Form No:

2933 017 M22x1.5

2933018
CIVATA / SOMUN

Ürün Adı / Description
TAKVİYELİ SOMUN

REINFORCED NUT

Referans No / Referance No



Ölçü / Dimension | Form No:

2933 019 M22x2.5

2933021
CIVATA / SOMUN

Ürün Adı / Description
TAKVİYELİ SOMUN

REINFORCED NUT

Referans No / Referance No



Ölçü / Dimension | Form No:

2933 022 M24x2.0

2933023
CIVATA / SOMUN

Ürün Adı / Description
TAKVİYELİ SOMUN

REINFORCED NUT

Referans No / Referance No



Ölçü / Dimension | Form No:

M24X3,0X36X32

2933025
CIVATA / SOMUN

Ürün Adı / Description
TAKVİYELİ SOMUN

REINFORCED NUT

Referans No / Referance No



Ölçü / Dimension | Form No:

M27X2,0X41X40

2933026
CIVATA / SOMUN

Ürün Adı / Description
TAKVİYELİ SOMUN

REINFORCED NUT

Referans No / Referance No



Ölçü / Dimension | Form No:

2933 027 M30x3.5

2933101
CIVATA / SOMUN

Ürün Adı / Description
ŞASE CİVATASI TAM PASO Flanşlı-Tırtırlı

CHASSIS SCREW FLANGED - KNURLED

Referans No / Referance No



Ölçü / Dimension | Form No:

2933 102 M10x1,5x30
2933 103 M10x1,5x35
2933 104 M10x1,5x40
2933 105 M10x1,5x45
2933 106 M10x1,5x50
2933 107 M10x1,5x55
2933 108 M10x1,5x60

2933117
CIVATA / SOMUN

Ürün Adı / Description
ŞASE CİVATASI Flanşlı-Tırtırlı

CHASSIS SCREW FLANGED - KNURLED

Referans No / Referance No



Ölçü / Dimension | Form No:

2933 109 M10x1,5x65
2933 110 M10x1,5x70
2933 111 M10x1,5x80
2933 112 M10x1,5x90
2933 113 M10x1,5x100
2933 114 M10x1,5x110
2933 115 M10x1,5x120

Katalogda kullanılan resimler temsilidir. Siparişlerinizde katalogdaki bilgilerden faydalanınız.
All original numbers, marks and forum vehicle manufectures listed in this catalogue are for comparison purposes only.
Siparişlerinizde parça kodu ile birlikte ölçülerinide bildiriniz.
When you are placing your orders, you are kindly requested to inform us dimensions of parts too.

CIVATA / SOMUN

2933201 — CIVATA / SOMUN

Ürün Adı / Description

ŞASE CİVATASI TAM PASO Flanşlı-Tırtırlı

CHASSIS SCREW FLANGED - KNURLED

Referans No / Referance No



Ölçü / Dimension — Form No:

2933 202 M12x1,5x35
2933 203 M12x1,5x40
2933 204 M12x1,5x45
2933 205 M12x1,5x50

2933215 — CIVATA / SOMUN

Ürün Adı / Description

ŞASE CİVATASI TAM PASO Standart

CHASSIS SCREW STANDARD

Referans No / Referance No



Ölçü / Dimension — Form No:

2933 216 M12x1,5x50

2933322 — CIVATA / SOMUN

Ürün Adı / Description

ŞASE CİVATASI TAM PASO Standart

CHASSIS SCREW STANDARD

Referans No / Referance No



Ölçü / Dimension — Form No:

M14X1,5X50

2933217 — CIVATA / SOMUN

Ürün Adı / Description

ŞASE CİVATASI Flanşlı-Tırtırlı

CHASSIS SCREW FLANGED - KNURLED

Referans No / Referance No



Ölçü / Dimension — Form No:

2933 218 M12x1,5x50
2933 206 M12x1,5x55
2933 207 M12x1,5x60
2933 208 M12x1,5x65
2933 209 M12x1,5x70
2933 210 M12x1,5x80
2933 211 M12x1,5x90
2933 212 M12x1,5x100
2933 213 M12x1,5x110
2933 214 M12x1,5x120

2933939 — İMBUS VOLVO

Ürün Adı / Description

İMBUS VOLVO 41 40 CİVATASI

IMBUS VOLVO 41 40 SCREW

Referans No / Referance No



Ölçü / Dimension — Form No:

M12X1,75X80

2933940 — İMBUS

Ürün Adı / Description

HAVŞA BAŞLI KELEPÇE CİVATASI

CONNTERSUNK HEAD SCREW FOR CLAMP

Referans No / Referance No



Ölçü / Dimension — Form No:

M12X1,5X100

2933323 — CIVATA / SOMUN

Ürün Adı / Description

ŞASE CİVATASI Flanşlı-Tırtırlı

CHASSIS SCREW FLANGED - KNURLED

Referans No / Referance No



Ölçü / Dimension — Form No:

2933 324 M14x1,5x50
2933 307 M14x1,5x55
2933 308 M14x1,5x60
2933 309 M14x1,5x65
2933 310 M14x1,5x70
2933 311 M14x1,5x80
2933 312 M14x1,5x90
2933 313 M14x1,5x100
2933 314 M14x1,5x110
2933 315 M14x1,5x120
2933 316 M14x1,5x130
2933 317 M14x1,5x140
2933 318 M14x1,5x150
2933 319 M14x1,5x160

2933301 — CIVATA / SOMUN

Ürün Adı / Description

ŞASE CİVATASI TAM PASO Flanşlı-Tırtırlı

CHASSIS SCREW FLANGED - KNURLED

Referans No / Referance No



Ölçü / Dimension — Form No:

2933 302 M14x1,5x35
2933 303 M14x1,5x40
2933 304 M14x1,5x45
2933 306 M14x1,5x50
2933 305 M14x2.0x45

Katalogda kullanılan resimler temsilidir. Siparişlerinizde katalogdaki bilgilerden faydalanınız.
All original numbers, marks and forum vehicle manufectures listed in this catalogue are for comparison purposes only.
Siparişlerinizde parça kodu ile birlikte ölçüleriniide bildiriniz.
When you are placing your orders, you are kindly requested to inform us dimensions of parts too.

2933401 — CIVATA / SOMUN

Ürün Adı / Description

ŞASE CİVATASI TAM PASO Flanşlı-Tırtırlı

CHASSIS SCREW FLANGED - KNURLED

Referans No / Referance No



Ölçü / Dimension — Form No:

2933 402 M16x1,5x35
2933 403 M16x1,5x40
2933 404 M16x1,5x45
2933 405 M16x1,5x50

2933429 — CIVATA / SOMUN

Ürün Adı / Description

ŞASE CİVATASI Flanşlı-Tırtırlı

CHASSIS SCREW FLANGED - KNURLED

Referans No / Referance No



Ölçü / Dimension — Form No:

2933 406 M16x1,5x55
2933 407 M16x1,5x60
2933 408 M16x1,5x65
2933 409 M16x1,5x70
2933 411 M16x1,5x80
2933 414 M16x1,5x90
2933 416 M16x1,5x100

2933410 — FORD

Ürün Adı / Description

FORD ŞASE CİVATASI Flanşlı-Tırtırlı

FORD CHASSIS SCREW FLANGED - KNURLED

Referans No / Referance No



Ölçü / Dimension — Form No:

2933 412 M16x2.0x80
2933 413 M16x2.0x88
2933 415 M16x2.0x98

2933417 — CIVATA / SOMUN

Ürün Adı / Description

ŞASE CİVATASI Flanşlı-Tırtırlı

CHASSIS SCREW FLANGED - KNURLED

Referans No / Referance No



Ölçü / Dimension — Form No:

2933 418 M16x1,5x110
2933 419 M16x1,5x130
2933 420 M16x1,5x120
2933 421 M16x1,5x150
2933 423 M16x1,5x160
2933 425 M16x1,5x170
2933 426 M16x1,5x180
2933 427 M16x1,5x190
2933 428 M16x1,5x190

2933422 — CIVATA / SOMUN

Ürün Adı / Description

ŞASE CİVATASI ÖZEL SW24
Flanşlı-Tırtırlı

CHASSIS SCREW SPECIAL SW24 FLANGED - KNURLED

Referans No / Referance No



Ölçü / Dimension — Form No:

2933 424 M16x1,5x160

2933501 — CIVATA / SOMUN

Ürün Adı / Description

ŞASE CİVATASI TAM PASO Flanşlı-Tırtırlı

CHASSIS SCREW FLANGED - KNURLED

Referans No / Referance No



Ölçü / Dimension — Form No:

2933 502 M18x1,5x40
2933 503 M18x1,5x45

2933505 — CIVATA / SOMUN

Ürün Adı / Description

ŞASE CİVATASI Flanşlı-Tırtırlı

CHASSIS SCREW FLANGED - KNURLED

Referans No / Referance No



Ölçü / Dimension — Form No:

2933 506 M18x1,5x60
2933 507 M18x1,5x70
2933 508 M18x1,5x80
2933 510 M18x1,5x90
2933 511 M18x1,5x100
2933 512 M18x1,5x110
2933 514 M18x1,5x120
2933 515 M18x1,5x130
2933 516 M18x1,5x140
2933 517 M18x1,5x150
2933 518 M18x1,5x160
2933 519 M18x1,5x170
2933 520 M18x1,5x180

2933504 — CIVATA / SOMUN

Ürün Adı / Description

M.30.28V KOL UÇ CİVATA Flanşlı-Tırtırlı

V STAY ARM END SCREW FLANGED - KNURLED

Referans No / Referance No



Ölçü / Dimension — Form No:

M18X1,5X50

Katalogda kullanılan resimler temsilidir. Siparişlerinizde katalogdaki bilgilerden faydalanınız.
All original numbers, marks and forum vehicle manufectures listed in this catalogue are for comparison purposes only.
Siparişlerinizde parça kodu ile birlikte ölçülerinide bildiriniz.
When you are placing your orders, you are kindly requested to inform us dimensions of parts too.

DİKMEN
OTOMOTİV SANAYİ ve TİC. LTD. ŞTİ.

2933509 — FORD

Ürün Adı / Description

FORD ŞASE CİVATASI Flanşlı-Tırtırlı

FORD CHASSIS SCREW FLANGED - KNURLED

Referans No / Referance No



Ölçü / Dimension — Form No:

M18X2.0X82

2933524 — CIVATA / SOMUN

Ürün Adı / Description

ŞASE CİVATASI Standart

CHASSIS SCREW STANDARD

Referans No / Referance No



Ölçü / Dimension — Form No:

2933 525 M18x1,5x180
2933 526 M18x1,5x200
2933 522 M18x1,5x100
2933 523 M18x1,5x150

2933513 — MAN

Ürün Adı / Description

MAN TGS BUGİ KOLU CİVATA
Flanşlı- Tırtırlı

MAN TGS BOGIE ARM SCREW FLANGED - KNURLED

Referans No / Referance No



Ölçü / Dimension — Form No:

M18X2.0X110

2933521 — MAN

Ürün Adı / Description

MAN TGS BUGİ KOLU CİVATA
Flanşlı- Tırtırlı

MAN TGS BOGIE ARM SCREW FLANGED - KNURLED

Referans No / Referance No



Ölçü / Dimension — Form No:

M18X1,5X250

2933601 — CIVATA / SOMUN

Ürün Adı / Description

ŞASE CİVATASI TAM PASO Flanşlı-Tırtırlı

CHASSIS SCREW FLANGED - KNURLED

Referans No / Referance No



Ölçü / Dimension — Form No: 0

2933 602 M20x1,5x50
2933 603 M20x1,5x60

2933604 — CIVATA / SOMUN

Ürün Adı / Description

BUGİ KOL CİVATASI Flanşlı-Tırtırlı

BOGIE ARM SCREW FLANGED - KNURLED

Referans No / Referance No



Ölçü / Dimension — Form No:

M20X1,5X70

2933605 — CIVATA / SOMUN

Ürün Adı / Description

30.28 MAKAS YATAK CİVATASI
Flanşlı- Tırtırlı

SPRING SADDLE SCREW FLANGED - KNURLED

Referans No / Referance No



Ölçü / Dimension — Form No:

M20X1,5X80

2933606 — CIVATA / SOMUN

Ürün Adı / Description

ŞASE CİVATASI Flanşlı-Tırtırlı

CHASSIS SCREW FLANGED - KNURLED

Referans No / Referance No



Ölçü / Dimension — Form No:

2933 607 M20x1,5x100
2933 608 M20x1,5x110
2933 609 M20x1,5x120
2933 611 M20x1,5x130
2933 612 M20x1,5x140

2933 614 M20x1,5x150
2933 615 M20x1,5x160
2933 616 M20x1,5x170

Katalogda kullanılan resimler temsilidir. Siparişlerinizde katalogdaki bilgilerden faydalanınız.
All original numbers, marks and forum vehicle manufectures listed in this catalogue are for comparison purposes only.
Siparişlerinizde parça kodu ile birlikte ölçüleriniide bildiriniz.
When you are placing your orders, you are kindly requested to inform us dimensions of parts too.

2933613 — CIVATA / SOMUN

Ürün Adı / Description

ŞASE CİVATASI Flanşlı-Tırtırlı

CHASSIS SCREW FLANGED - KNURLED

Referans No / Referance No



Ölçü / Dimension

M20X2,5X140

Form No:

2933610 — CIVATA / SOMUN

Ürün Adı / Description

BUGİ KOL CİVATASI Flanşlı-Tırtırlı

BOGIE ARM SCREW FLANGED - KNURLED

Referans No / Referance No



Ölçü / Dimension

M20X2,5X130

Form No:

2933617 — CIVATA / SOMUN

Ürün Adı / Description

BUGİ KOL CİVATASI Flanşlı-Tırtırlı

BOGIE ARM SCREW FLANGED - KNURLED

Referans No / Referance No



Ölçü / Dimension

2933 619 M20x1,5x220
2933 620 M20x1,5x240
2933 624 M20x1,5x290

Form No:

2933618 — CIVATA / SOMUN

Ürün Adı / Description

ŞASE CİVATASI Flanşlı-Tırtırlı

CHASSIS SCREW FLANGED - KNURLED

Referans No / Referance No



Ölçü / Dimension

2933 627 M20x1,5x350

Form No:

2933646 — CIVATA / SOMUN

Ürün Adı / Description

ŞASE CİVATASI Flanşlı

CHASSIS SCREW FLANGED

Referans No / Referance No



Ölçü / Dimension

M20X2,5X290

Form No:

2933628 — CIVATA / SOMUN

Ürün Adı / Description

ŞASE CİVATASI Standart

CHASSIS SCREW STANDARD

Referans No / Referance No



Ölçü / Dimension

2933 629 M20x1,5x180
2933 630 M20x1,5x200
2933 631 M20x1,5x210

Form No:

2933621 — MERCEDES

Ürün Adı / Description

MERCEDES AXOR SEPET KULAK CİVATASI Flanşlı-Tırtırlı

MERC. AXOR SPRING SEAT SCREW FLANGED - KNURLED

Referans No / Referance No



Ölçü / Dimension

2933 622 M20x1,5x260
2933 623 M20x1,5x280
2933 625 M20x1,5x300
2933 626 M20x1,5x320

Form No:

2933632 — MAN

Ürün Adı / Description

MAN TGS 41 460 Ç.ÇEKER K.AYAK BUGİ KOL CİV.TAM PASO Flanşlı-Tırtırlı

MAN TGS 41 460 BOGIE ARM SCREW FLANGED - KNURLED

Referans No / Referance No



Ölçü / Dimension

2933 633 M20x2.0x80
2933 634 M20x2.0x85

Form No:

Katalogda kullanılan resimler temsilidir. Siparişlerinizde katalogdaki bilgilerden faydalanınız.
All original numbers, marks and forum vehicle manufectures listed in this catalogue are for comparison purposes only.
Siparişlerinizde parça kodu ile birlikte ölçülerinide bildiriniz.
When you are placing your orders, you are kindly requested to inform us dimensions of parts too.

CIVATA / SOMUN

2933635 — MAN

Ürün Adı / Description

MAN TGA ŞASE AKS 26281-30372
CİVATASI Flanşlı-Tırtırlı

MAN TGA CHASSIS AKS 26281 - 30372
SCREW FLANGED - KNURLED

Referans No / Referance No



Ölçü / Dimension — Form No:

2933 640 M20x2.0x320

2933636 — MAN

Ürün Adı / Description

MAN TGA SEPET KULAK
CİVATASI Flanşlı-Tırtırlı

MAN TGA SPRING SEAT SCREW
FLANGED - KNURLED

Referans No / Referance No



Ölçü / Dimension — Form No:

2933 637 M20x2.0x260
2933 638 M20x2.0x280
2933 639 M20x2.0x300

2933641 — VOLVO

Ürün Adı / Description

VOLVO MAKAS KULAK CİVATASI Flanşlı

VOLVO SPRING BRACKET SCREW FLANGED

Referans No / Referance No



Ölçü / Dimension — Form No:

2933 642 M20x2,5x155
2933 643 M20x2,5x185
2933 644 M20x2,5x200
2933 645 M20x2,5x220

2933932 — VOLVO

Ürün Adı / Description

VOLVO MAKAS CİVATASI Flanşlı-Yağlı

VOLVO SPRING SCREW FLANGED

Referans No / Referance No



Ölçü / Dimension — Form No:

2933 933 M24x3.0x155
2933 934 M24x3.0x160
2933 935 M24x3.0x172
2933 936 M24x3.0x221

2933702 — CIVATA / SOMUN

Ürün Adı / Description

ŞASE CİVATASI Flanşlı-Tırtırlı

CHASSIS SCREW FLANGED - KNURLED

Referans No / Referance No



Ölçü / Dimension — Form No:

2933 703 M22x1,5x180
2933 704 M22x15x240

2933801 — CIVATA / SOMUN

Ürün Adı / Description

ŞASE CİVATASI Standart

CHASSIS SCREW STANDARD

Referans No / Referance No



Ölçü / Dimension — Form No:

2933 802 M22x1,5x140
2933 803 M22x1,5x160
2933 804 M22x1,5x180

2933901 — CIVATA / SOMUN

Ürün Adı / Description

ŞASE CİVATASI Standart

CHASSIS SCREW STANDARD

Referans No / Referance No



Ölçü / Dimension — Form No:

2933 902 M24x1,5x150
2933 903 M24x1,5x160
2933 904 M24x1,5x170
2933 905 M24x1,5x180
2933 906 M24x1,5x200

2933914 — CIVATA / SOMUN

Ürün Adı / Description

ŞASE CİVATASI Flanşlı

CHASSIS SCREW FLANGED

Referans No / Referance No



Ölçü / Dimension — Form No:

M24X1,5X150

Katalogda kullanılan resimler temsilidir. Siparişlerinizde katalogdaki bilgilerden faydalanınız.
All original numbers, marks and forum vehicle manufectures listed in this catalogue are for comparison purposes only.
Siparişlerinizde parça kodu ile birlikte ölçüleriniide bildiriniz.
When you are placing your orders, you are kindly requested to inform us dimensions of parts too.

2933907 — RENO

Ürün Adı / Description

RENAULT ARKA SOMUNLU
CİVATA Standart

RENAULT REAR SCREW WITH NUT (STANDARD)

Referans No / Referance No



Ölçü / Dimension — Form No:

M24X1,5X230

2933908 — CIVATA / SOMUN

Ürün Adı / Description

V KOL GÖBEK CİVATA TAM PASO Flanşlı

V STAY BAR SCREW FLANGED

Referans No / Referance No



Ölçü / Dimension — Form No:

M24X2,0X100

2933909 — CIVATA / SOMUN

Ürün Adı / Description

BUGİ KOL CİVATASI Flanşlı

BOGIE ARM SCREW FLANGED

Referans No / Referance No



Ölçü / Dimension — Form No:

2933 910 M24x2.0x120
2933 911 M24x2.0x130
2933 913 M24x2.0x140
2933 925 M24x2.0x175
2933 927 M24x2.0x220

2933 928 M24x2.0x230

2933931 — CIVATA / SOMUN

Ürün Adı / Description

ŞASE CİVATASI Flanşlı

CHASSIS SCREW FLANGED

Referans No / Referance No



Ölçü / Dimension — Form No:

M20X2,0X275

2933923 — CIVATA / SOMUN

Ürün Adı / Description

ŞASE CİVATASI Standart

CHASSIS SCREW STANDARD

Referans No / Referance No



Ölçü / Dimension — Form No:

M24X2,0X210

2933912 — MAN

Ürün Adı / Description

MAN TGS V KOL GÖBEK CİVATASI
ORJİNAL ST-UCU AÇILI

MAN TGS V STAY BAR SCREW ORIGINAL

Referans No / Referance No



Ölçü / Dimension — Form No:

M24X2,0X130

2933924 — MAN

Ürün Adı / Description

MAN KÖRÜK CİVATASI Standart

MAN AIR SPRING SCREW STANDARD

Referans No / Referance No



Ölçü / Dimension — Form No:

M24X2,0X260

2933701 — MAN

Ürün Adı / Description

MAN X KOL CİVATASI Flanşlı-Tırtırlı

MAN X ARM SCREW FLANGED - KNURLED

Referans No / Referance No



Ölçü / Dimension — Form No:

M22X1,5X65

Katalogda kullanılan resimler temsilidir. Siparişlerinizde katalogdaki bilgilerden faydalanınız.
All original numbers, marks and forum vehicle manufectures listed in this catalogue are for comparison purposes only.
Siparişlerinizde parça kodu ile birlikte ölçülerinide bildiriniz.
When you are placing your orders, you are kindly requested to inform us dimensions of parts too.

CIVATA / SOMUN

2933915 — FORD

Ürün Adı / Description

FORD ŞASE CİVATASI Standart

FORD CHASSIS SCREW STANDARD

Referans No / Reference No



Ölçü / Dimension — Form No:

2933 916 M24x2.0x120

2933922 — MERCEDES

Ürün Adı / Description

MERC. 41 40 1.DİNGİL ÖN CİVATA Standart

MERC. 41-40 1st AXLE FRONT SCREW STANDARD

Referans No / Reference No



Ölçü / Dimension — Form No:

M24X2,0X200

2933917 — MERCEDES

Ürün Adı / Description

MERC 4140 2.DİNGİL ÖN CİVATA Standart

MERC. 41-40 2nd AXLE FRONT SCREW STANDARD

Referans No / Reference No



Ölçü / Dimension — Form No: 0

2933 941 M24x2.0x220

2933918 — AXOR

Ürün Adı / Description

MERC. AXOR ÖN KÜPE CİVATASI Standart

MERC. AXOR FRONT SHACKLE SCREW STANDARD

Referans No / Reference No



Ölçü / Dimension — Form No:

M24X2,0X150

2933919 — AXOR

Ürün Adı / Description

MERCEDES AXOR TGA ÖN MAKAS CİVATASI Standart

MERCEDES AXOR / TGA FRONT SPRING SCREW STANDARD

Referans No / Reference No



Ölçü / Dimension — Form No:

2933 920 M24x2.0x180

2933921 — AXOR

Ürün Adı / Description

MERCEDES AXOR MAKAS BAĞLANTI CİVATASI Standart

MERCEDES AXOR SPRING CONNECTING SCREW STANDARD

Referans No / Reference No



Ölçü / Dimension — Form No:

M24X2,0X190

2933926 — CIVATA / SOMUN

Ürün Adı / Description

MERC. 403 CİVATASI Flanşlı

MERC. 403 SCREW FLANGED

Referans No / Reference No



Ölçü / Dimension — Form No:

M24X2,0X220

2933929 — CIVATA / SOMUN

Ürün Adı / Description

MERC 403 KÖRÜK CİVATASI YM Flanşlı

MERC. 403 AIR SPRING SCREW FLANGED (NEW MODEL)

Referans No / Reference No



Ölçü / Dimension — Form No:

M24X2,0X245

Katalogda kullanılan resimler temsilidir. Siparişlerinizde katalogdaki bilgilerden faydalanınız.
All original numbers, marks and forum vehicle manufectures listed in this catalogue are for comparison purposes only.
Siparişlerinizde parça kodu ile birlikte ölçüleriniide bildiriniz.
When you are placing your orders, you are kindly requested to inform us dimensions of parts too.

2933930 — MERCEDES RENO

Ürün Adı / Description

MERCEDES / RENAULT KÖRÜK CİVATASI Flanşlı

MERC. / RENAULT AIR SPRING SCREW FLANGED

Referans No / Referance No



Ölçü / Dimension — Form No:

M24X2,0X260

2933937 — MERCEDES

Ürün Adı / Description

MERCEDES KIRKAYAK CİVATASI SOMUNLU Standart

MERC. SCREW WITH NUT STANDARD

Referans No / Referance No



Ölçü / Dimension — Form No:

2933 938 M24x3.0x220

3007024 — MERCEDES

Ürün Adı / Description

MERCEDES 41-40 2. DİNGİL ÖN SOMUNLU PERNO

Referans No / Referance No



Ölçü / Dimension — Form No:

3007024 M24X22 CM
3007026 M24X13 CM

3006041 — MERCEDES

Ürün Adı / Description

MERCEDES 33 40 V KOL CIVATASI

MERCEDES 33-40 V STAY BAR SCREW

Referans No / Referance No



Ölçü / Dimension — Form No:

3006040 — MERCEDES

Ürün Adı / Description

MERCEDES 33 40 V KOL CİVATASI SEMENTELİ

MERCEDES 33-40 V STAY BAR SCREW

Referans No / Referance No



Ölçü / Dimension — Form No:

2933028 — CIVATA / SOMUN

Ürün Adı / Description

FLANŞLI SOMUN Tırtırlı

FLANGED - KNURLED NUT

Referans No / Referance No



Ölçü / Dimension — Form No:

M10X1,5

2933029 — CIVATA / SOMUN

Ürün Adı / Description

FLANŞLI SOMUN Tırtırlı

FLANGED - KNURLED NUT

Referans No / Referance No



Ölçü / Dimension — Form No:

M12X1,5

2933030 — CIVATA / SOMUN

Ürün Adı / Description

FLANŞLI SOMUN Tırtırlı

FLANGED - KNURLED NUT

Referans No / Referance No



Ölçü / Dimension — Form No:

2933 031 M14x2.0

Katalogda kullanılan resimler temsilidir. Siparişlerinizde katalogdaki bilgilerden faydalanınız.
All original numbers, marks and forum vehicle manufectures listed in this catalogue are for comparison purposes only.
Siparişlerinizde parça kodu ile birlikte ölçülerinide bildiriniz.
When you are placing your orders, you are kindly requested to inform us dimensions of parts too.

CIVATA / SOMUN

2933032 — CIVATA / SOMUN

Ürün Adı / Description
FLANŞLI SOMUN Tırtırlı

FLANGED - KNURLED NUT

Referans No / Reference No



Ölçü / Dimension — Form No:

2933 033 M16x2.0

2933034 — CIVATA / SOMUN

Ürün Adı / Description
FLANŞLI SOMUN Tırtırlı

FLANGED - KNURLED NUT

Referans No / Reference No



Ölçü / Dimension — Form No:

M18X1,5

2933035 — CIVATA / SOMUN

Ürün Adı / Description
FLANŞLI SOMUN Tırtırlı

FLANGED - KNURLED NUT

Referans No / Reference No



Ölçü / Dimension — Form No:

M20X1,5

2933037 — CIVATA / SOMUN

Ürün Adı / Description
FLANŞLI SOMUN

FLANGED NUT

Referans No / Reference No



Ölçü / Dimension — Form No:

2933 038 M24x3.0

2933045 — CIVATA / SOMUN

Ürün Adı / Description
KİLİTLİ SOMUN

LOCK NUT

Referans No / Reference No



Ölçü / Dimension — Form No:

2933 047 M24x3.0

2933046 — CIVATA / SOMUN

Ürün Adı / Description
KİLİTLİ SOMUN

LOCK NUT

Referans No / Reference No



Ölçü / Dimension — Form No:

M24X2,0

2933039 — CIVATA / SOMUN

Ürün Adı / Description
KISA FLANŞLI SOMUN

SHORT FLANGED NUT

Referans No / Reference No



Ölçü / Dimension — Form No:

M24X3,0X23

2933040 — CIVATA / SOMUN

Ürün Adı / Description
UZUN FLANŞLI SOMUN

LONG FLANGED NUT

Referans No / Reference No



Ölçü / Dimension — Form No:

M24X3,0X30

Katalogda kullanılan resimler temsilidir. Siparişlerinizde katalogdaki bilgilerden faydalanınız.
All original numbers, marks and forum vehicle manufectures listed in this catalogue are for comparison purposes only.
Siparişlerinizde parça kodu ile birlikte ölçüleriniide bildiriniz.
When you are placing your orders, you are kindly requested to inform us dimensions of parts too.

2933041 — CIVATA / SOMUN

Ürün Adı / Description

DÖNER PULLU SOMUN

ROTATING WASHER NUT

Referans No / Referance No



Ölçü / Dimension — Form No:

2933 042 M24x2.0

2933020 — SCANIA

Ürün Adı / Description

SCANIA BORULU SOMUN

SCANIA NUT WITH TUBE

Referans No / Referance No



Ölçü / Dimension — Form No:

M22X2,5

2933024 — SCANIA

Ürün Adı / Description

SCANIA BORULU SOMUN

SCANIA NUT WITH TUBE

Referans No / Referance No



Ölçü / Dimension — Form No:

M24X3,0

2933036 — VOLVO

Ürün Adı / Description

VOLVO 2 DİNGİL KİLİTLİ SOMUN

VOLVO 2nd AXLE LOCK NUT

Referans No / Referance No



Ölçü / Dimension — Form No:

M20X2,5

2933043 — VOLVO

Ürün Adı / Description

VOLVO KAMALI BURÇ TİPİ
SOMUN KISA

VOLVO NUT (BUSH TYPE) - SHORT

Referans No / Referance No



Ölçü / Dimension — Form No:

M24X3,0X37

2933321 — FORD

Ürün Adı / Description

FORD CUSTOM KÜPE CİVATASI
UZUN Flanşlı

*FORD CUSTOM SHACKLE SCREW
FLANGED - LONG*

Referans No / Referance No



Ölçü / Dimension — Form No:

M14X2,0X163

2933705 — ISUZU

Ürün Adı / Description

ISUZU NOVA KÖRÜK OTOBÜS MAKAS
CİVATASI Flanşlı-Standart

*ISUZU NOVA AIR SPRING BUS SPRING
SCREW FLANGED STANDARD*

Referans No / Referance No



Ölçü / Dimension — Form No:

M20X2,5X300

2933320 — FORD

Ürün Adı / Description

FORD CUSTOM KÜPE CİVATASI
KISA Flanşlı

*FORD CUSTOM SHACKLE SCREW
SHORT - FLANGED*

Referans No / Referance No



Ölçü / Dimension — Form No:

M14X2,0X117

Katalogda kullanılan resimler temsilidir. Siparişlerinizde katalogdaki bilgilerden faydalanınız.
All original numbers, marks and forum vehicle manufectures listed in this catalogue are for comparison purposes only.
Siparişlerinizde parça kodu ile birlikte ölçülerinide bildiriniz.
When you are placing your orders, you are kindly requested to inform us dimensions of parts too.

CIVATA / SOMUN

2933649 — FORD

Ürün Adı / Description

ŞASE CİVATASI FLANŞLI
TIRTIRLI (10,9)

CHASSIS SCREW FLANGED - KNURLED

Referans No / Referance No



Ölçü / Dimension — Form No:

M20X2,0X120

2904088 — BAĞ. PULU

Ürün Adı / Description

BAĞLANTI PULU

WASHER FOR U-BOLT

Referans No / Reference No



Ölçü / Dimension — Form No:

M30 - 31,5 x 56 x 8 MM

2904087 — BAĞ. PULU

Ürün Adı / Description

BAĞLANTI PULU

WASHER FOR U-BOLT

Referans No / Reference No



Ölçü / Dimension — Form No:

M27 - 28,5 x 50 x 8 MM

2933048 — SOMUN

Ürün Adı / Description

FİBERLİ SOMUN

FIBER NUT

Referans No / Reference No



Ölçü / Dimension — Form No:

M20 X 1,5

2933527 — CİVATA

Ürün Adı / Description

ŞASE CİVATASI

CHASSIS SCREW

Referans No / Reference No



Ölçü / Dimension — Form No: 0

M18 x 2,0 x 90 FLANŞLI
TIRTIRLI (10,9)

2904202 — 8,8

Ürün Adı / Description

CARGO / DEV FATİH / PROF.
TAKOZ CİVATASI

FORD CARGO / PROF. WEDGE SCREW

Referans No / Reference No



Ölçü / Dimension — Form No:

M14X40MM - 8,8

2904203 — 8,8

Ürün Adı / Description

MERC. 25-21 / AXOR TAKOZ CİVATASI

MER. 25-21 / AXOR WEDGE SCREW

Referans No / Reference No



Ölçü / Dimension — Form No:

M12X50MM - 8,8

2904207 — 8,8

Ürün Adı / Description

CARGO / DEV FATİH / PROF.
TAKOZ CİVATASI

FORD CARGO / PROF. WEDGE SCREW

Referans No / Reference No



Ölçü / Dimension — Form No:

M14X35MM - 8,8

Katalogda kullanılan resimler temsilidir. Siparişlerinizde katalogdaki bilgilerden faydalanınız.
All original numbers, marks and forum vehicle manufectures listed in this catalogue are for comparison purposes only.
Siparişlerinizde parça kodu ile birlikte ölçüleriniide bildiriniz.
When you are placing your orders, you are kindly requested to inform us dimensions of parts too.

2904209 — 8,8

Ürün Adı / Description

MERCEDES 25-21 /
AXOR TAKOZ CİVATASI

MERC. 25-21 / AXOR WEDGE SCREW

Referans No / Referance No



Ölçü / Dimension — Form No:

M12x30MM - 8,8

2904226 — 8,8

Ürün Adı / Description

MERCEDES 25-21 / AXOR
TAKOZ CİVATASI

MERC. 25-21 / AXOR WEDGE SCREW

Referans No / Referance No



Ölçü / Dimension — Form No:

M12X40MM - 8,8

2904252 — 8,8

Ürün Adı / Description

CARGO / DEV FATİH / PROF.
TAKOZ CİVATASI

FORD CARGO / PROF. WEDGE SCREW

Referans No / Referance No



Ölçü / Dimension — Form No:

M14X30MM - 8,8

2904262 — 8,8

Ürün Adı / Description

AS950 / AS26-235 / TAKOZ CİVATASI

AS950 / AS26-235 WEDGE SCREW

Referans No / Referance No



Ölçü / Dimension — Form No:

8X50MM - 8,8

2904263 — 8,8

Ürün Adı / Description

AS950 / AS26-235 / TAKOZ CİVATASI

AS950 / AS26-235 WEDGE SCREW

Referans No / Referance No



Ölçü / Dimension — Form No:

8X30MM - 8,8

Katalogda kullanılan resimler temsilidir. Siparişlerinizde katalogdaki bilgilerden faydalanınız.
All original numbers, marks and forum vehicle manufectures listed in this catalogue are for comparison purposes only.
Siparişlerinizde parça kodu ile birlikte ölçülerinide bildiriniz.
When you are placing your orders, you are kindly requested to inform us dimensions of parts too.

YEDEK PARÇA
SPARE PARTS

DİNGİL KALDIRMA MALZEMESİ

DİKMEN
OTOMOTİV SANAYİ ve TİC. LTD. ŞTİ.

DİNGİL KALDIRMA MALZEMESİ

2924001 — KALDIRMA MALZEMESİ GRUBU

Ürün Adı / Description

DİNGİL KALDIRMA PİSTONU
YM 30 CM

AXLE LIFT PISTON NEW MODEL

Referans No / Referance No



Ölçü / Dimension

Form No:

2924002 — KALDIRMA MALZEMESİ GRUBU

Ürün Adı / Description

DİNGİL KALDIRMA PİSTONU
250'LİK (32CM)İÇTEN KAPAK

AXLE LIFT PISTON

Referans No / Referance No



Ölçü / Dimension

Form No:

2924069 — KALDIRMA MALZEMESİ GRUBU

Ürün Adı / Description

DİNGİL KALDIRMA PİSTONU
250'LİK (35CM)İÇTEN KAPAK

AXLE LIFT PISTON

Referans No / Referance No



Ölçü / Dimension

Form No:

2924247 — KALDIRMA MALZEMESİ GRUBU

Ürün Adı / Description

DİNGİL KALDIRMA PİSTONU
250'LİK (30CM) DIŞTAN KAPA

AXLE LIFT PISTON

Referans No / Referance No



Ölçü / Dimension

Form No:

2924250 — KALDIRMA MALZEMESİ GRUBU

Ürün Adı / Description

DİNGİL KALDIRMA PİSTONU 250'LİK
(32CM) DIŞTAN KAPA

AXLE LIFT PISTON

Referans No / Referance No



Ölçü / Dimension

Form No:

2924249 — KALDIRMA MALZEMESİ GRUBU

Ürün Adı / Description

DİNGİL KALDIRMA PİSTONU
250'LİK (35CM) DIŞTAN KAPA

AXLE LIFT PISTON

Referans No / Referance No



Ölçü / Dimension

Form No:

2924008 — KALDIRMA MALZEMESİ GRUBU

Ürün Adı / Description

DİNGİL KALDIRMA PİSTONU
260' LIK SÜPER (32 CM)

AXLE LIFT PISTON

Referans No / Referance No



Ölçü / Dimension

Form No:

2924009 — KALDIRMA MALZEMESİ GRUBU

Ürün Adı / Description

DİNGİL KALDIRMA PİSTONU
SÜPER (35cm)

AXLE LIFT PISTON SUPER

Referans No / Referance No



Ölçü / Dimension

Form No:

Katalogda kullanılan resimler temsilidir. Siparişlerinizde katalogdaki bilgilerden faydalanınız.
All original numbers, marks and forum vehicle manufectures listed in this catalogue are for comparison purposes only.
Siparişlerinizde parça kodu ile birlikte ölçülerinide bildiriniz.
When you are placing your orders, you are kindly requested to inform us dimensions of parts too.

DİNGİL KALDIRMA MALZEMESİ

2924010 — KALDIRMA MALZEMESİ GRUBU

Ürün Adı / Description

DİNGİL KALDIRMA PİSTONU
SÜPER (37cm)

AXLE LIFT PISTON SUPER

Referans No / Reference No



Ölçü / Dimension — Form No:

1124001 — KALDIRMA MALZEMESİ GRUBU

Ürün Adı / Description

AS 950 KALDIRMA PİSTONU
İÇTEN YİVLİ ORJİNAL 37 cm

AS 950 AXLE LIFT PISTON (ORIGINAL)

Referans No / Reference No



Ölçü / Dimension — Form No:

370 mm

2924206 — KALDIRMA MALZEMESİ GRUBU

Ürün Adı / Description

CARGO ORJ.KALDIRMA PİSTONU

CARGO AXLE LIFT PISTON (ORIGINAL)

Referans No / Reference No



Ölçü / Dimension — Form No:

2924206-1 — KALDIRMA MALZEMESİ GRUBU

Ürün Adı / Description

CARGO ORJ. KAL. PİSTONU
250'LİK (UZUN MUSKALI)(35cm)

CARGO LIFT PISTON (ORIGINAL)

Referans No / Reference No



Ölçü / Dimension — Form No:

3024001 — KALDIRMA MALZEMESİ GRUBU

Ürün Adı / Description

MERCEDES ORJ.KALDIRMA PİSTONU

MERC. AXLE LIFT PISTON (ORIGINAL)

Referans No / Reference No



Ölçü / Dimension — Form No:

7024001 — KALDIRMA MALZEMESİ GRUBU

Ürün Adı / Description

MAN KIRKAYAK KALDIRMA
PİSTONU (135'LİK)

MAN LIFT PISTON

Referans No / Reference No



Ölçü / Dimension — Form No:

3030013 — KALDIRMA MALZEMESİ GRUBU

Ürün Adı / Description

SDB.305.41 MERC DNGL KALD.
PİSTON BAĞ 7/8 61 CM DÜZ

MERC. AXLE LIFT PISTON U-BOLT

Referans No / Reference No



Ölçü / Dimension — Form No:

2924054 230 — KALDIRMA LASTİKLERİ

Ürün Adı / Description

DİNGİL KALDIRMA LASTİĞİ 230- 263

AXLE LIFT RUBBER

Referans No / Reference No



Ölçü / Dimension — Form No:

2924054 230
2924054 233
2924054 245
2924054 250
2924054 255

2924054 260
2924054 263

Katalogda kullanılan resimler temsilidir. Siparişlerinizde katalogdaki bilgilerden faydalanınız.
All original numbers, marks and forum vehicle manufectures listed in this catalogue are for comparison purposes only.
Siparişlerinizde parça kodu ile birlikte ölçüleriniide bildiriniz.
When you are placing your orders, you are kindly requested to inform us dimensions of parts too.

DİNGİL KALDIRMA MALZEMESİ

2924055 230 — KALDIRMA LASTİKLERİ

Ürün Adı / Description

DİNGİL KALDIRMA LASTİĞİ 230
(İÇİ KANALLI)

AXLE LIFT RUBBER

Referans No / Referance No



Ölçü / Dimension

Form No:

2924055 260 — KALDIRMA LASTİKLERİ

Ürün Adı / Description

DİNGİL KALDIRMA LASTİĞİ 260
(İÇİ KANALLI)

AXLE LIFT RUBBER

Referans No / Referance No



Ölçü / Dimension

Form No:

2924056 135 — KALDIRMA LASTİKLERİ

Ürün Adı / Description

DİNGİL KALDIRMA LASTİĞİ

AXLE LIFT RUBBER

Referans No / Referance No



Ölçü / Dimension

Form No:

2924056 135
2924056 145

2924225 — KALDIRMA LASTİKLERİ

Ürün Adı / Description

FLANŞLI KEÇE 248,5'LUK

FLANGED FELT

Referans No / Referance No



Ölçü / Dimension

Form No:

2924060 250 — KALDIRMA LASTİKLERİ

Ürün Adı / Description

FLANŞLI KEÇE 250'LİK (AS 950)

AS950 FLANGED FELT

Referans No / Referance No



Ölçü / Dimension

Form No:

2924060 260 — KALDIRMA LASTİKLERİ

Ürün Adı / Description

FLANŞLI KEÇE 260'LIK (KARGO)

CARGO FLANGED FELT

Referans No / Referance No



Ölçü / Dimension

Form No:

2924060 265 — KALDIRMA LASTİKLERİ

Ürün Adı / Description

DİNGİL KALDIRMA LASTİĞİ 265'LİK

AXLE LIFT RUBBER

Referans No / Referance No



Ölçü / Dimension

Form No:

2924061 250 — KALDIRMA LASTİKLERİ

Ürün Adı / Description

FLANŞLI KEÇE 250'LİK DAR
DELİK 22MM

FLANGED FELT

Referans No / Referance No



Ölçü / Dimension

Form No:

Katalogda kullanılan resimler temsilidir. Siparişlerinizde katalogdaki bilgilerden faydalanınız.
All original numbers, marks and forum vehicle manufectures listed in this catalogue are for comparison purposes only.
Siparişlerinizde parça kodu ile birlikte ölçülerinide bildiriniz.
When you are placing your orders, you are kindly requested to inform us dimensions of parts too.

DİNGİL KALDIRMA MALZEMESİ

2924061 — KALDIRMA LASTİKLERİ

Ürün Adı / Description

DİNGİL KALDIRMA LASTİĞİ
250 YM (SİMİT ŞEKLİ)

AXLE LIFT RUBBER NEW MODEL (CIRCLE TYPE)

Referans No / Referance No



Ölçü / Dimension

Form No:

5024001 — KALDIRMA LASTİKLERİ

Ürün Adı / Description

KARGO 32-30 ORJİNAL
KALDIRMA LASTİĞİ

CARGO 32-30 LIFT RUBBER (ORIGINAL)

Referans No / Referance No



Ölçü / Dimension

Form No:

2924226 — KALDIRMA LASTİKLERİ

Ürün Adı / Description

CARGO 32-30 ORJİNAL
KALDIRMA LASTİĞİ FİBERİ

CARGO 32-30 LIFT RUBBER FIBER (ORIGINAL)

Referans No / Referance No



Ölçü / Dimension

Form No:

1124002 — KALDIRMA LASTİKLERİ

Ürün Adı / Description

AS 26-235 ORJ. KALDIRMA LASTİĞİ

AS 26-235 LIFT RUBBER ORIGINAL

Referans No / Referance No



Ölçü / Dimension

Form No:

2924220 — KALDIRMA LASTİKLERİ

Ürün Adı / Description

MERCEDES AXOR AS 26-235
KALDIRMA LASTİĞİ FİBERİ

MERCEDES AXOR / AS 26-235 LIFT RUBBER FIBER

Referans No / Referance No



Ölçü / Dimension

Form No:

2924064 — KALDIRMA MALZEMESİ GRUBU

Ürün Adı / Description

KAPAK TOZ LASTİĞİ

COVER DUST RUBBER

Referans No / Referance No



Ölçü / Dimension

Form No:

2924228 — KALDIRMA MALZEMESİ GRUBU

Ürün Adı / Description

PİSTON KAPAK BURCU UZUN

PISTON COVER BUSH - LONG

Referans No / Referance No



Ölçü / Dimension

Form No:

2924229 KISA

2924016 — KALDIRMA MALZEMESİ

Ürün Adı / Description

SAC ÇEKİRGE KISA (1 ADET KAYNAKLI)

SHEET PLATE SHORT WITH WELDING

Referans No / Referance No



Ölçü / Dimension

Form No:

Katalogda kullanılan resimler temsilidir. Siparişlerinizde katalogdaki bilgilerden faydalanınız.
All original numbers, marks and forum vehicle manufectures listed in this catalogue are for comparison purposes only.
Siparişlerinizde parça kodu ile birlikte ölçüleriniide bildiriniz.
When you are placing your orders, you are kindly requested to inform us dimensions of parts too.

2924017 — KALDIRMA MALZEMESİ

Ürün Adı / Description

SAC ÇEKİRGE UZUN
(1 ADET KAYNAKLI)

SHEET PLATE LONG WITH WELDING

Referans No / Referance No



Ölçü / Dimension

Form No:

2924018 — KALDIRMA MALZEMESİ

Ürün Adı / Description

EĞRİ MUSKA (1ADET)

CURVE CHASSIS PART

Referans No / Referance No



Ölçü / Dimension

Form No:

2924019 — KALDIRMA MALZEMESİ

Ürün Adı / Description

DÜZ MUSKA (1 ADET)

STRAIGHT CHASSIS PART

Referans No / Referance No

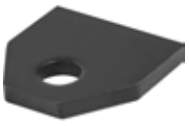

Ölçü / Dimension

Form No:

2924020 — KALDIRMA MALZEMESİ

Ürün Adı / Description

DÖKÜM ÇEKİRGE KISA

CASTING WEDGE (SHORT)

Referans No / Referance No



Ölçü / Dimension

Form No:

2924021 — KALDIRMA MALZEMESİ

Ürün Adı / Description

DÖKÜM ÇEKİRGE UZUN (1 ADET)

CASTING WEDGE (LONG)

Referans No / Referance No



Ölçü / Dimension

Form No:

2924022 — KALDIRMA MALZEMESİ

Ürün Adı / Description

KALDIRMA MİLİ
(72 cm - 77 cm - 84 cm - 87 cm)

LIFT SHAFT

Referans No / Referance No



Ölçü / Dimension

Form No:

720-770-840-870 mm

2924023 — KALDIRMA MALZEMESİ

Ürün Adı / Description

MİL YATAĞI

SHAFT BEARING

Referans No / Referance No



Ölçü / Dimension

Form No:

2924024 — KALDIRMA MALZEMESİ

Ürün Adı / Description

YARGILI LAMA 25 cm

SLOTTED FLAT BAR

Referans No / Referance No



Ölçü / Dimension

Form No:

2924024 250 mm
2924025 300 mm
2924026 350 mm

Katalogda kullanılan resimler temsilidir. Siparişlerinizde katalogdaki bilgilerden faydalanınız.
All original numbers, marks and forum vehicle manufectures listed in this catalogue are for comparison purposes only.
Siparişlerinizde parça kodu ile birlikte ölçülerinide bildiriniz.
When you are placing your orders, you are kindly requested to inform us dimensions of parts too.

DİNGİL KALDIRMA MALZEMESİ

2924027 — KALDIRMA MALZEMESİ

Ürün Adı / Description
CARGO YARGILI LAMA

CARGO SLOTTED FLAT BAR

Referans No / Referance No



Ölçü / Dimension — Form No:

2924028 — KALDIRMA MALZEMESİ

Ürün Adı / Description
CARGO 25-24 / 32-30 YARGILI LAMA

CARGO 25-24/32-30 SLOTTED FLAT BAR

Referans No / Referance No



Ölçü / Dimension — Form No:

325 mm

2924029 — KALDIRMA MALZEMESİ

Ürün Adı / Description
AS 950 YARGILI LAMA

AS 950 SLOTTED FLAT BAR

Referans No / Referance No



Ölçü / Dimension — Form No:

400 mm

2924030 — KALDIRMA MALZEMESİ

Ürün Adı / Description
AS 26-235 YARGILI LAMA

AS 26-235 SLOTTED FLAT BAR

Referans No / Referance No



Ölçü / Dimension — Form No:

450 mm

2924031 — KALDIRMA MALZEMESİ

Ürün Adı / Description
MERCEDES AXOR YARGILI LAMA

MERC. AXOR SLOTTED FLAT BAR

Referans No / Referance No



Ölçü / Dimension — Form No:

295 mm

2924032 — KALDIRMA MALZEMESİ

Ürün Adı / Description
KALDIRMA PİMİ 22 X 65

LIFT PIN

Referans No / Referance No



Ölçü / Dimension — Form No:

2924032 22x65
2924033 22x80
2924034 22x110

2924035 — KALDIRMA MALZEMESİ

Ürün Adı / Description
KALDIRMA PİMİ 20 X 80

LIFT PIN

Referans No / Referance No



Ölçü / Dimension — Form No:

20x80 19x80

2924036 — KALDIRMA MALZEMESİ

Ürün Adı / Description
KALDIRMA PİMİ 19x80

LIFT PIN

Referans No / Referance No



Ölçü / Dimension — Form No:

19x80 mm

Katalogda kullanılan resimler temsilidir. Siparişlerinizde katalogdaki bilgilerden faydalanınız.
All original numbers, marks and forum vehicle manufectures listed in this catalogue are for comparison purposes only.
Siparişlerinizde parça kodu ile birlikte ölçüleriniide bildiriniz.
When you are placing your orders, you are kindly requested to inform us dimensions of parts too.

DİNGİL KALDIRMA MALZEMESİ

2924037 — KALDIRMA MALZEMESİ

Ürün Adı / Description

AS 950 KALDIRMA PİMİ 24 X 55

AS 950 LIFT PIN

Referans No / Referance No



Ölçü / Dimension — Form No:

2924037 24x55
2924038 24x80

2924041 — KALDIRMA MALZEMESİ

Ürün Adı / Description

CARGO 24-25 / 32-30 KALD.
PIMI 28x68 KISA

CARGO 24-25 / 32-30 LIFT PIN

Referans No / Referance No



Ölçü / Dimension — Form No:

28x68 mm

2924039 — KALDIRMA MALZEMESİ

Ürün Adı / Description

MERC.AXOR KALD.PIMI 25 X 55

MERC. AXOR LIFT PIN

Referans No / Referance No



Ölçü / Dimension — Form No:

2924039 25x55
2924072 25x80

2924040 — KALDIRMA MALZEMESİ

Ürün Adı / Description

CARGO 24-25 / 32-30 KALD.PIMI
28 X 80 UZUN

CARGO 24-25 /32-30 LIFT PIN (LONG)

Referans No / Referance No



Ölçü / Dimension — Form No:

28x80
28x68

2904100 — PERÇİN

Ürün Adı / Description

PERÇİN 8 x 20

RIVET

Referans No / Referance No



Ölçü / Dimension — Form No:

2904100 8x20
2904101 8x25
2904102 8x30
2904103 10x20
2904104 10x25
2904105 10x30
2904106 10x35
2904107 12x20
2904108 12x25
2904110 12x35
2904111 14x50

2904130 — YAYLI PİM

Ürün Adı / Description

YAYLI PİM 6MM

LINCH PIN

Referans No / Referance No



Ölçü / Dimension — Form No:

2904130 6mm
2904131 8mm

2904053 — GRASÖRLÜK

Ürün Adı / Description

3/8 DÜZ GRASÖRLÜK

3/8 FLAT GREASE FITTING

Referans No / Referance No



Ölçü / Dimension — Form No:

2904081 — PUL

Ürün Adı / Description

BAĞLANTI PULU 3/4 -
21,5 x 37 x 8 MM

U-BOLT WASHER

Referans No / Referance No



Ölçü / Dimension — Form No:

2904081 3/4-21,5x 37x8mm
2904082 5/8-17x 31x7mm
2904083 7/8-22,5x 39x8mm
2904085 1/2-13,3 x24x6mm
2904086 9/16-15,5x26x6mm
2904084 M24-25,5x44x8mm
2904088 M30-31,5x56x8mm
2904087 M27-28,5x50x8mm

Katalogda kullanılan resimler temsilidir. Siparişlerinizde katalogdaki bilgilerden faydalanınız.
All original numbers, marks and forum vehicle manufectures listed in this catalogue are for comparison purposes only.
Siparişlerinizde parça kodu ile birlikte ölçülerinide bildiriniz.
When you are placing your orders, you are kindly requested to inform us dimensions of parts too.

YEDEK PARÇA
SPARE PARTS

V KOLLARI

DİKMEN
OTOMOTİV SANAYİ ve TİC. LTD. ŞTİ.

3037001-Ç

MERC.AXOR/ACTROS/ATEGO 18-40 V KOL 85'LİK (DÖVME)
MERC.AXOR/ACTROS/ATEGO 18-40 V STAY BAR (FORGING)



OEM

Ölçü / Dimension

Tamir Takımı / Repair Kits



3027045
8089 MERCEDES
BUGİ BURCU
STAY BAR BUSH
Ölçü / Dimension
85x25x152
OEM
.003504405



3027081
7959 MERCEDES
BUGİ BURCU
STAY BAR BUSH
Ölçü / Dimension
85x23x130
OEM
.003504805

3037003-Ç

MERC.AXOR/ACTROS 30-28 V KOL 100'LÜK (DÖVME)
MERC.AXOR/ACTROS 30-28 V STAY BAR (FORGING)



OEM

Ölçü / Dimension

Tamir Takımı / Repair Kits



7027039
7682 MAN TGA
V KOL BURCU
STAY BAR BUSH
Ölçü / Dimension
100x25x152
OEM
811432706110



3027024
7916 MERCEDES
3028 V KOL BURCU
STAY BAR BUSH
Ölçü / Dimension
75x25x130
OEM
.0003502205

3037004-Ç

MERC.AXOR/ACTROS 33-40/41-40 V KOL 108'LİK(DÖVME)
MERC.AXOR/ACTROS 33-40/41-40 V STAY BAR (FORGING)



OEM

Ölçü / Dimension

Tamir Takımı / Repair Kits



3027019
7981 MERCEDES
BUGİ BURCU
STAY BAR BUSH
Ölçü / Dimension
85x23x130
OEM
000.3503705



3027079
7982 MERCEDES
BUGİ BURCU
STAY BAR BUSH
Ölçü / Dimension
108x25x152
OEM
.0003503605

3037005-Ç

MERC.AXOR/ATEGO 33-40/41-40/30-28 B.K.85'LİK(DÖVME
MERC.AXOR/ATEGO 33-40/41-40/30-28 V STAY BAR (FORGING)



OEM

Ölçü / Dimension

Tamir Takımı / Repair Kits



3027091
8226 MERCEDES
BUGİ BURCU
STAY BAR BUSH
Ölçü / Dimension
85x23x130
OEM
000.3503705

Ölçü / Dimension

OEM

3037009

MERCEDES ACTROS,AXOR,ATEGO ECONİC V KOLU 85*75*75
MERCEDES ACTROS,AXOR,ATEGO ECONİC V STAY BAR



OEM

Ölçü / Dimension

Tamir Takımı / Repair Kits



3027045
8089 MERCEDES
BUGİ BURCU
STAY BAR BUSH
Ölçü / Dimension
85x25x152
OEM
.003504405



3027081
7959 MERCEDES
BUGİ BURCU
STAY BAR BUSH
Ölçü / Dimension
85x23x130
OEM
.003504805

3037006

MERC BUGİ KOLU ACTROS 1824 - 1861 - ACTROS 2024 -
MERC. ACTROS 1824 - 1861 / ACTROS 2024 BOGIE ARM



OEM

Ölçü / Dimension

Tamir Takımı / Repair Kits



3027204
14782 MERCEDES
BUGİ BURCU
STAY BAR BUSH
Ölçü / Dimension
OEM
96035009065



3027205
9044 MERCEDES
BUGİ BURCU
STAY BAR BUSH
Ölçü / Dimension
75x21x130
OEM
1376728

Katalogda kullanılan resimler temsilidir. Siparişlerinizde katalogdaki bilgilerden faydalanınız.
All original numbers, marks and forum vehicle manufectures listed in this catalogue are for comparison purposes only.
Siparişlerinizde parça kodu ile birlikte ölçülerinide bildiriniz.
When you are placing your orders, you are kindly requested to inform us dimensions of parts too.

DİKMEN OTOMOTİV SANAYİ ve TİC. LTD. ŞTİ.

3037010-Ç

MERCEDES ACTROS BUGİ KOLU 85'LİK
MERCEDES ACTROS BOGIE ARM



OEM

Ölçü / Dimension

Tamir Takımı / Repair Kits

Ölçü / Dimension

OEM

Ölçü / Dimension

OEM

5037001

FORD V ÇEKİ KOLU CARGO 6X4 - 3535M / 3535D / 3536
FORD CARGO 6X4 - 3535M / 3535D / 3536 V STAY BAR



OEM

Ölçü / Dimension

Tamir Takımı / Repair Kits



3027085
7627 MERCEDES BUGİ BURCU
STAY BAR BUSH
Ölçü / Dimension
85x25x152
OEM
.003503105

Ölçü / Dimension

OEM

5037002-Ç

CARGO 8X4 41-35/39-36/41-36 V KOL 108'LİK(DÖVME)
CARGO 8X4 41-35/39-36/41-36 V STAY BAR (FORGING)



OEM

Ölçü / Dimension

Tamir Takımı / Repair Kits



5027007
11822 FORD BUGİ BURCU
V ARM BUSH
Ölçü / Dimension
85x25x152
OEM
9C46 5541 BB-S2



5027005
11821 FORD 3536-4136 V KOL BURCU
STAY BAR BUSH
Ölçü / Dimension
107,5x25x156
OEM
9C465541 BBS

5037003

FORD CARGO 1838T / 1846T V KOLU
FORD CARGO 1838T / 1846T V STAY BAR



OEM

Ölçü / Dimension

Tamir Takımı / Repair Kits



3027085
7627 MERCEDES BUGİ BURCU
STAY BAR BUSH
Ölçü / Dimension
85x25x152
OEM
.003503105

Ölçü / Dimension

OEM

5037005

FORD CARGO 1838T / 1846T BUGİ KOLU 58 MERKEZ
FORD CARGO 1838T / 1846T BOGIE ARM



OEM

Ölçü / Dimension

Tamir Takımı / Repair Kits

YOK

Ölçü / Dimension

OEM

YOK

Ölçü / Dimension

OEM

7037001

MAN F2000,TGA,TGS,TGX V KOLU
MAN F2000,TGA,TGS,TGX V STAY BAR



OEM

Ölçü / Dimension

Tamir Takımı / Repair Kits



7027039
7682 MAN TGA V KOL BURCU
STAY BAR BUSH
Ölçü / Dimension
100x25x152
OEM
811432706110



7027047
MAN TGA V KOL BURCU
STAY BAR BUSH
Ölçü / Dimension
85x25x130
OEM
81432706105
81432706124

Katalogda kullanılan resimler temsilidir. Siparişlerinizde katalogdaki bilgilerden faydalanınız.
All original numbers, marks and forum vehicle manufectures listed in this catalogue are for comparison purposes only.
Siparişlerinizde parça kodu ile birlikte ölçüleriniide bildiriniz.
When you are placing your orders, you are kindly requested to inform us dimensions of parts too.

7037002

MAN F2000,TGA,TGS,TGX V KOLU AĞIR TİP
MAN F2000,TGA,TGS,TGX V STAY BAR



OEM

Ölçü / Dimension

Tamir Takımı / Repair Kits



7027039
7682 MAN TGA
V KOL BURCU
STAY BAR BUSH
Ölçü / Dimension
100x25x152
OEM
811432706110



7027047
MAN TGA V KOL
BURCU
STAY BAR BUSH
Ölçü / Dimension
OEM
81432706105
81432706124

7037003

MAN TGA,TGX 33-360/41-400 V KOLU
MAN TGA,TGX 33-360/41-400 V STAY BAR



OEM

Ölçü / Dimension

Tamir Takımı / Repair Kits



7027033
7827 MAN 26281
BUGİ BURCU TAKIMI
STAY BAR BUSH
Ölçü / Dimension
OEM
81953016132
81432706112



7027047
MAN TGA
V KOL BURCU
STAY BAR BUSH
Ölçü / Dimension
OEM
81432706105
81432706124

7037004

MAN TGA-TGX-TGS X KOLU
MAN TGA-TGX-TGS X STAY BAR



OEM

Ölçü / Dimension

Tamir Takımı / Repair Kits



7027026
8970 MAN BUGİ BURCU
STAY BAR BUSH
Ölçü / Dimension
85x25x130
OEM
81432206285

Ölçü / Dimension

OEM

1337002

BMC V ÇEKİ KOLU PRO 940-941
BMC PRO 940-941 V STAY BAR



OEM

Ölçü / Dimension

Tamir Takımı / Repair Kits



7027039
7682 MAN TGA
V KOL BURCU
STAY BAR BUSH
Ölçü / Dimension
100x25x152
OEM
811432706110

Ölçü / Dimension

OEM

1337001

BMC V ÇEKİ KOLU PRO 827-935-1142-1144
BMC PRO 827-935-1142-1144 V STAY BAR



OEM

Ölçü / Dimension

Tamir Takımı / Repair Kits



3027090
MERCEDES ACTROS
V KOL BURCU
V ARM BUSH
Ölçü / Dimension
100x25x152
OEM
.0003502405
.0003503505



3027092
MERCEDES BUGİ
V KOL BURCU
STAY BAR BUSH
Ölçü / Dimension
75x21x138
OEM
52RS0029072

4037001

RENAULT V ÇEKİ KOLU KERAX,PREMIUM 2 LANDER/FH12-1
RENAULT KERAX,PREMIUM 2 LANDER/FH12-1 V STAY BAR



OEM

Ölçü / Dimension

Tamir Takımı / Repair Kits



1027069
VOLVO BUGİ
BURCU
STAY BAR BUSH
Ölçü / Dimension
OEM
7420741710



1027068
VOLVO BUGİ
BURCU
STAY BAR BUSH
Ölçü / Dimension
75x19x115
OEM
7420547286

Katalogda kullanılan resimler temsilidir. Siparişlerinizde katalogdaki bilgilerden faydalanınız.
All original numbers, marks and forum vehicle manufectures listed in this catalogue are for comparison purposes only.
Siparişlerinizde parça kodu ile birlikte ölçülerinide bildiriniz.
When you are placing your orders, you are kindly requested to inform us dimensions of parts too.

DİKMEN OTOMOTİV SANAYİ ve TİC. LTD. ŞTİ.

4037002

RENAULT V ÇEKİ KOLU KERAX,FH12/FH16 90*85*85
RENAULT KERAX,FH12/FH16 V STAY BAR



OEM

Ölçü / Dimension

Tamir Takımı / Repair Kits



1027032
VOLVO BUGİ BURCU TAMİR TAKIMI
STAY BAR BUSH
Ölçü / Dimension
OEM
3090712



1027018
VOLVO BUGİ KOL KÜRESİ
STAY BAR BUSH
Ölçü / Dimension
85x21x26x130
OEM
7420840815

6037001

IVECO V ÇEKİ KOLU EUROSTAR,EUROTECH,EUROTRAKKER,ST
IVECO EUROSTAR,EUROTECH,EUROTRAKKER,STRALIS V STAY BAR



OEM

Ölçü / Dimension

Tamir Takımı / Repair Kits



6027013
IVECO BUGİ BURCU TAMİR TAKIMI
STAY BAR BUSH
Ölçü / Dimension
OEM
.093161958S



3027082
MERCEDES BUGİ BURCU
STAY BAR BUSH
Ölçü / Dimension
75x21x130
OEM
.093161960

3037007

MERC. ACTROS,AXOR.ATEGO V KOLU 75*67*67
MERC. ACTROS,AXOR.ATEGO V STAY BAR

OEM

Ölçü / Dimension

Tamir Takımı / Repair Kits

YOK
Ölçü / Dimension
OEM

YOK
Ölçü / Dimension
OEM

2037001

DAF V ÇEKİ KOLU F2100,F2300,F2500,FT SERİES,LF55,
DAF F2100,F2300,F2500,FT SERİES,LF55 V STAY BAR



OEM

Ölçü / Dimension

Tamir Takımı / Repair Kits



7027116
8313 MAN BUGİ BURCU
STAY BAR BUSH
Ölçü / Dimension
75x23x152
OEM
1376729



1027063
11988 VOLVO/DAF V KOL GÖBEK BURCU
SEGMAN
Ölçü / Dimension
108x36x67
OEM
1676776

1327001

8828 PROFESYONEL TIR BUGİ KOL KÜRESİ
PROF. BOGIE ARM BUSH



OEM
57R5308894

Ölçü / Dimension
75x18x111

3027087

10204 MERCEDES BUGİ BURCU
MERC. BOUGIE BUSH



OEM
3753500605S1

Ölçü / Dimension
107,5x25x152

3027089

7954 MERCEDES BUGİ BURCU
MERC. BOGIE BUSH



OEM
.0003502305
.0003504005

Ölçü / Dimension
85x25x152

3027020

9090 MERCEDES ACTROS V KOL BURCU
9090 MERC. ACTROS STAY BAR BUSH



OEM
.0003504905

Ölçü / Dimension
100x25x152

Katalogda kullanılan resimler temsilidir. Siparişlerinizde katalogdaki bilgilerden faydalanınız.
All original numbers, marks and forum vehicle manufectures listed in this catalogue are for comparison purposes only.
Siparişlerinizde parça kodu ile birlikte ölçüleriniide bildiriniz.
When you are placing your orders, you are kindly requested to inform us dimensions of parts too.

3027028

7860 MERC. VİRAJ KOL BURCU DÖNER GÖVDE
MERCEDES STABILIZER ARM BUSH



OEM
9423260050

Ölçü / Dimension
88x20,5x130

3027018

9594 MERCEDES ACTROS BUGİ BURCU
9594 MERCEDES ACTROS BOUGIE BUSH



OEM
.0003504505

Ölçü / Dimension
75x25x130

3027090

7682 MERCEDES BUGİ BURCU
MERC. BOGIE BUSH



OEM
.0003502405
.0003503505

Ölçü / Dimension
100x25x152

3027094

7432 MERCEDES BUGİ BURCU (TAKIMI)
MERC. BOGIE BUSH SET



OEM
.0005861135
.0003508613

Ölçü / Dimension
85x21x152

3027085

7627 MERCEDES BUGİ BURCU
MERCEDES BOUGIE BUSH



OEM
.0003503105

Ölçü / Dimension
85x25x152

3027092

7681 MERCEDES BUGİ BURCU
MERCEDES BOUGIE BUSH



OEM
52RS002907-2

Ölçü / Dimension
75x21x138

3027030

7437 MERCEDES 15-17 ATEGO BUGİ KOL BURCU
7437 MERC. 15-17 ATEGO ARM BUSH



OEM
8143271027S
81432710082S

Ölçü / Dimension
65x21x125

7027004

7437 MAN 12-153 BUGİ KOL KÜRESİ
7437 MAN 12-153 BOUGIE ARM BUSH



OEM
81432710027
8142710082

Ölçü / Dimension
65x21x125

7027092

7698 MAN V KOL GÖBEK BURCU (TAKIM)
7698 MAN STAY BAR BUSH (SET)



OEM
81433150009

Ölçü / Dimension
95x19x145

7027047

7850 MAN TGA V KOL BURCU
7850 MAN TGA STAY BAR BUSH



OEM
81432706105

Ölçü / Dimension
85x25x130

7027076

7919 MAN TGA V KOL BURCU
MAN TGA STAY BAR BUSH



OEM
81432206250

Ölçü / Dimension
85x19x130

7027033

7827 MAN 26281 BUGİ BURCU TAKIMI
MAN 26-281 BOUGIE BUSH SET



OEM
81953016132

Ölçü / Dimension

Katalogda kullanılan resimler temsilidir. Siparişlerinizde katalogdaki bilgilerden faydalanınız.
All original numbers, marks and forum vehicle manufectures listed in this catalogue are for comparison purposes only.
Siparişlerinizde parça kodu ile birlikte ölçülerinide bildiriniz.
When you are placing your orders, you are kindly requested to inform us dimensions of parts too.

YEDEK PARÇA
SPARE PARTS

SÜSPANSİYON KÖRÜKLERİ

DİKMEN
OTOMOTİV SANAYİ ve TİC. LTD. ŞTİ.

D1.1850.P

FORD 1838-T ÇEKİCİ / ÖN KOMPLE PİSTONSUZ
FORD 1838-T FRONT COMPLETE AIR SPRING WITHOUT PISTON





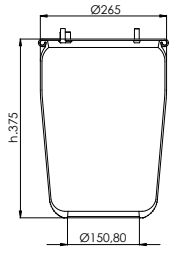

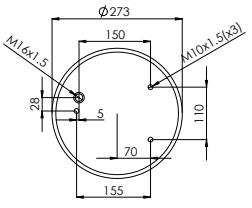

OEM

0 067 504

REFERANS NO:

D1.1850.K

FORD 1838-T ÇEKİCİ / ÖN KOMPLE METAL PİSTONLU
FORD 1838-T FRONT COMPLETE AIR SPRING WITH METAL PISTON







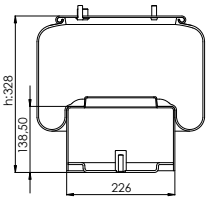

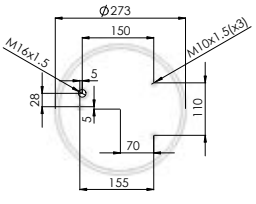

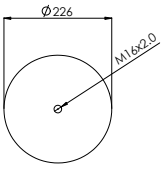

OEM

0 067 504

REFERANS NO:

D1.1887.K

FORD CARGO (DAF) ÇEKİCİ MİDİLLİ TİPİ PİSTONLU
FORD CARGO / DAF AIR SPRING







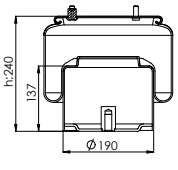

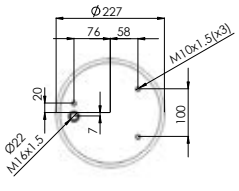

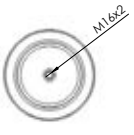

OEM

REFERANS NO:

Katalogda kullanılan resimler temsilidir. Siparişlerinizde katalogdaki bilgilerden faydalanınız.
All original numbers, marks and forum vehicle manufectures listed in this catalogue are for comparison purposes only.
Siparişlerinizde parça kodu ile birlikte ölçülerinide bildiriniz.
When you are placing your orders, you are kindly requested to inform us dimensions of parts too.

DİKMEN OTOMOTİV SANAYİ ve TİC. LTD. ŞTİ.

D1.1887.P

FORD CARGO (DAF) ÇEKİCİ MİDİLLİ TİPİ PİSTONSUZ
FORD CARGO / DAF AIR SPRING WIITHOUT PISTON

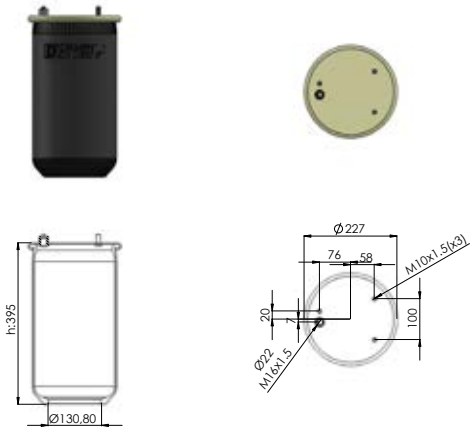

OEM

REFERANS NO:

D1.1889.K

ÇEKİCİ METL. PİSTONLU
COMPLETE AIR SPRING WITH METAL PISTON

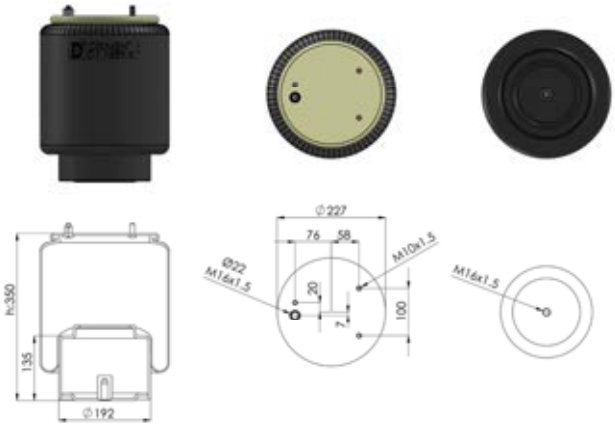

OEM

REFERANS NO:

D1.1889.P

ÇEKİCİ/ARK. PİSTONSUZ
AIR SPRING WITHOUT PISTON

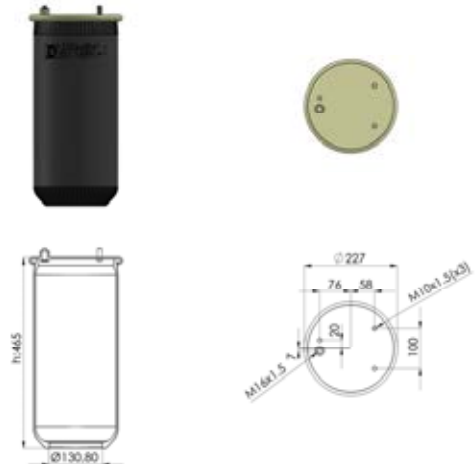

OEM

REFERANS NO:

Katalogda kullanılan resimler temsilidir. Siparişlerinizde katalogdaki bilgilerden faydalanınız.
All original numbers, marks and forum vehicle manufectures listed in this catalogue are for comparison purposes only.
Siparişlerinizde parça kodu ile birlikte ölçüleriniide bildiriniz.
When you are placing your orders, you are kindly requested to inform us dimensions of parts too.

D1.4159.K11

FORD F-MAX ÇEKİCİ METAL PİSTONLU M16
FORD F-MAX FREHAUF TRAILER AIR SPRING WITH METAL PISTON

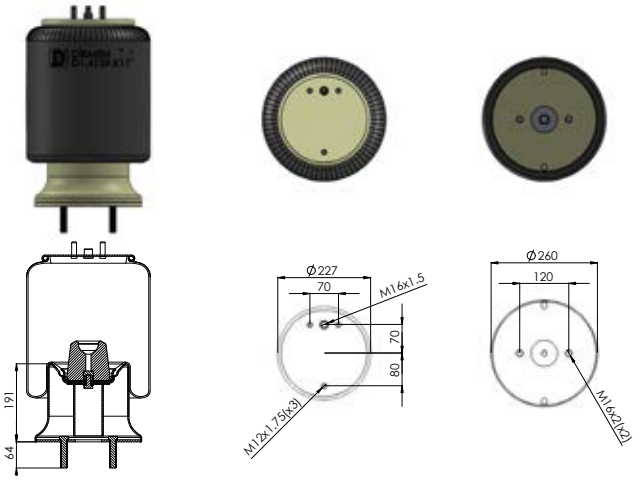

OEM

REFERANS NO:

D1.4159.P11

FORD F-MAX ÇEKİCİ METAL PİSTONSUZ M16
FORD F-MAX TRAILER AIR SPRING WITHOUT PISTON

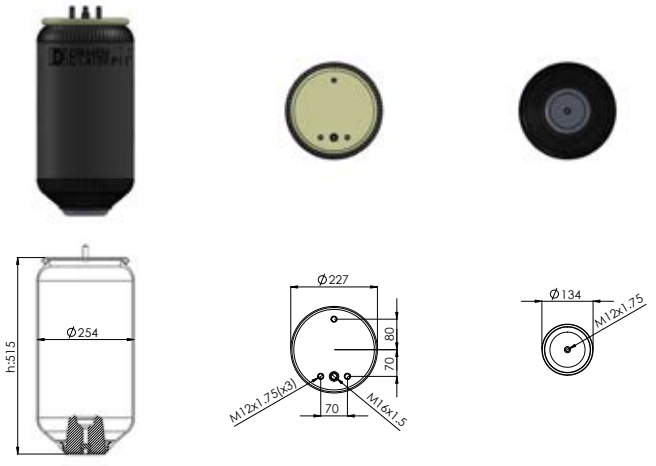

OEM

REFERANS NO:

D1.5832.KP

FORD F-MAX ÇEKİCİ PLASTİK PİSTONLU VERSİYON 2
FORD F-MAX AIR SPRING WITH PLASTIC PISTON (VERSION 2)

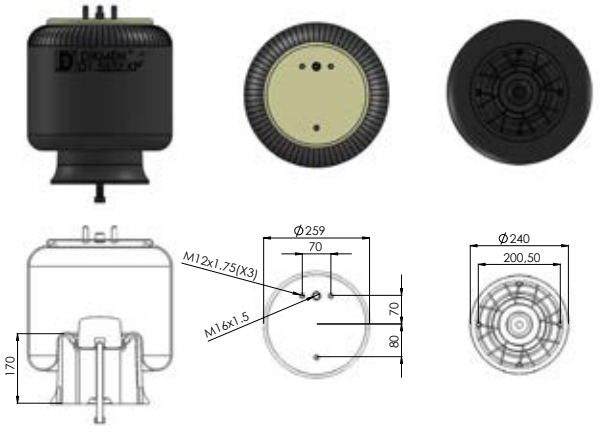

OEM

REFERANS NO:

Katalogda kullanılan resimler temsilidir. Siparişlerinizde katalogdaki bilgilerden faydalanınız.
All original numbers, marks and forum vehicle manufectures listed in this catalogue are for comparison purposes only.
Siparişlerinizde parça kodu ile birlikte ölçülerinide bildiriniz.
When you are placing your orders, you are kindly requested to inform us dimensions of parts too.

D1.5832.P

FORD F-MAX ÇEKİCİ PİSTONSUZ VERSİYON 2
FORD F-MAX AIR SPRING WITHOUT PISTON (VERSION 2)

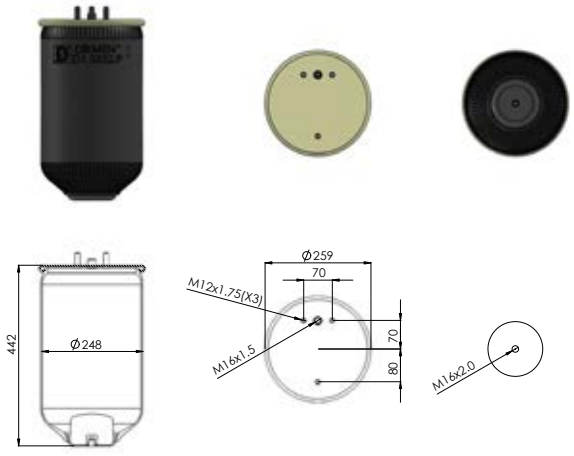

OEM

REFERANS NO:

D1.2414.K

ISUZU KOMPLE
ISUZU COMPLETE AIR SPRING

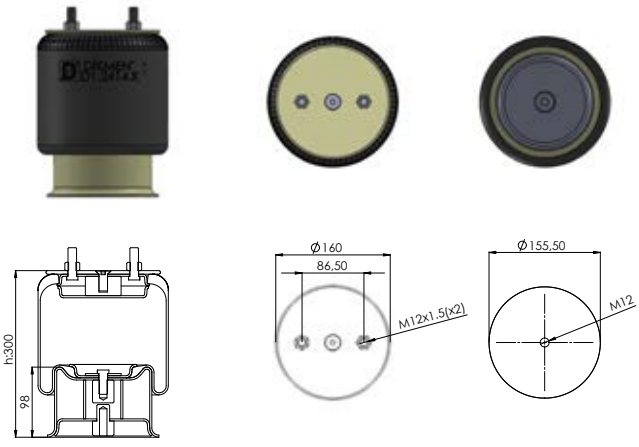

OEM

402 061 01870
12F 000 3648 AA

REFERANS NO:

D1.2619.KP

DORSE / PLASTİK PİSTONLU / M12*1,75
TRAILER / COMPLETE AIR SPRING WITH PLASTIC PISTON

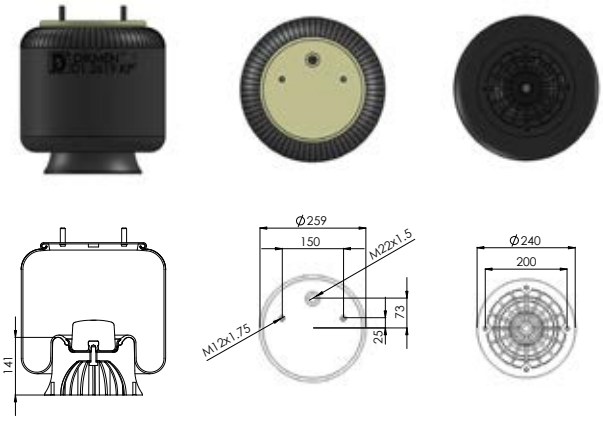

OEM

3.229.0033.00
2619 V
1723281
951 811 781 0

REFERANS NO:

Katalogda kullanılan resimler temsilidir. Siparişlerinizde katalogdaki bilgilerden faydalanınız.
All original numbers, marks and forum vehicle manufectures listed in this catalogue are for comparison purposes only.
Siparişlerinizde parça kodu ile birlikte ölçüleriniide bildiriniz.
When you are placing your orders, you are kindly requested to inform us dimensions of parts too.

D1.2619.P

DORSE / PİSTONSUZ M 12
TRAILER / AIR SPRING WITHOUT PISTON (M12)

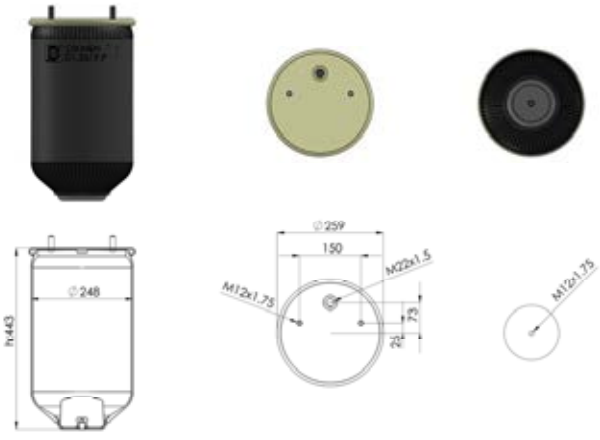

OEM

3.229.0033.00
2619 V
1723281
951 811 781 0

REFERANS NO:

D1.2725.K

GİGANT/TIRSAN DORSE METAL PİSTONLU 210 MM
GIGANT / TIRSAN TRAILER AIR SPRING WITH METAL PISTON

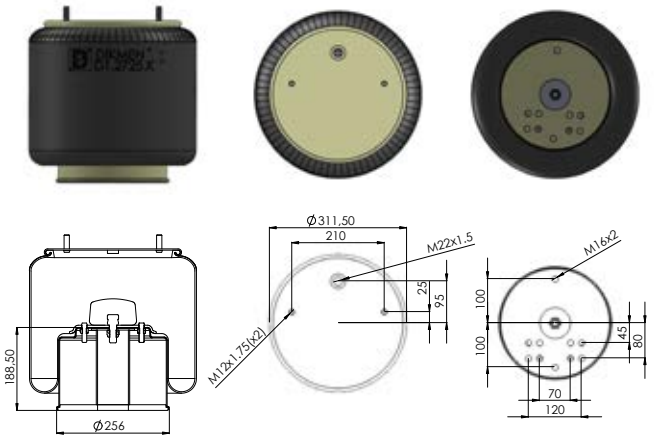

OEM

REFERANS NO:

D1.2725.P

DORSE PİSTONSUZ 210 MM
TRAILER AIR SPRING WITHOUT PISTON (210 MM)

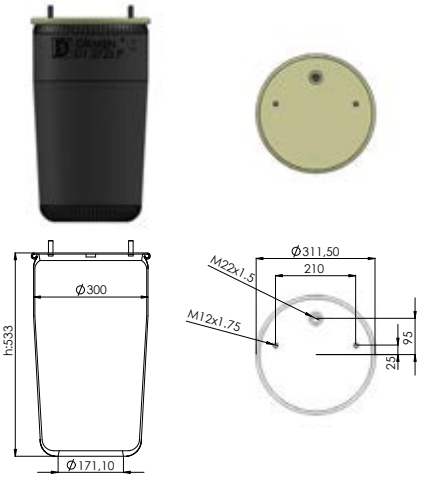

OEM

REFERANS NO:

Katalogda kullanılan resimler temsilidir. Siparişlerinizde katalogdaki bilgilerden faydalanınız.
All original numbers, marks and forum vehicle manufectures listed in this catalogue are for comparison purposes only.
Siparişlerinizde parça kodu ile birlikte ölçülerinide bildiriniz.
When you are placing your orders, you are kindly requested to inform us dimensions of parts too.

D1.4004.K

DORSE / METAL PİSTONLU**
TRAILER / COMPLETE AIR SPRING WITH METAL PISTON

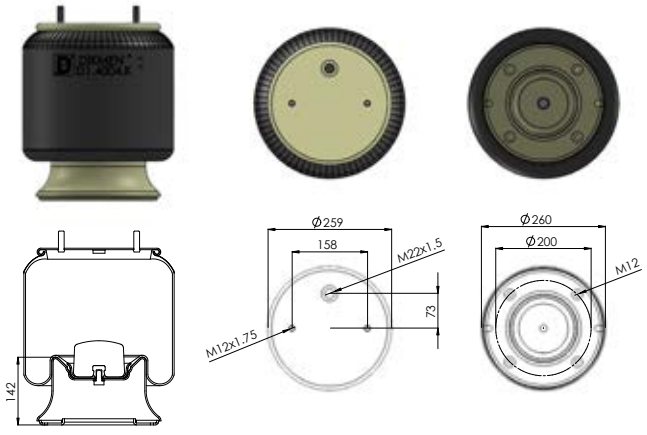

OEM

2 229 0007 00
2 229 0007 00
3 229 0007 01
3 229 0007 02

REFERANS NO:

D1.4004.P

DORSE / PİSTONSUZ**
AIR SPRING WITHOUT PISTON

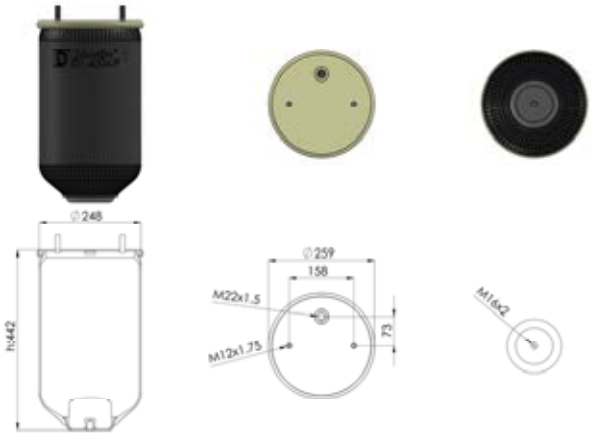

OEM

4 284 3003 01

REFERANS NO:

D1.4022.K

DORSE / METAL PİSTONLU
TRAILER / COMPLETE AIR SPRING WITH METAL PISTON

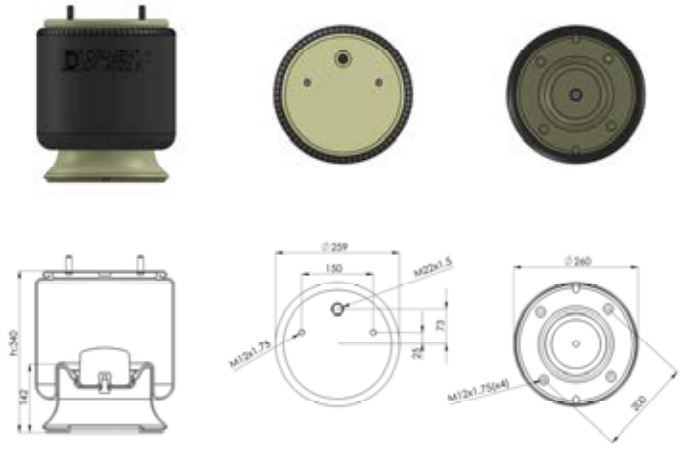

OEM

3.229.0029.00
3.229.2129.00
3.229.2229.00
3.229.2429.00
2618V

REFERANS NO:

Katalogda kullanılan resimler temsilidir. Siparişlerinizde katalogdaki bilgilerden faydalanınız.
All original numbers, marks and forum vehicle manufectures listed in this catalogue are for comparison purposes only.
Siparişlerinizde parça kodu ile birlikte ölçüleriniide bildiriniz.
When you are placing your orders, you are kindly requested to inform us dimensions of parts too.

D1.4022.KP

DORSE /PLASTİK PİSTONLU / M16*2
TRAILER / COMPLETE AIR SPRING WITH PLASTIC PISTON

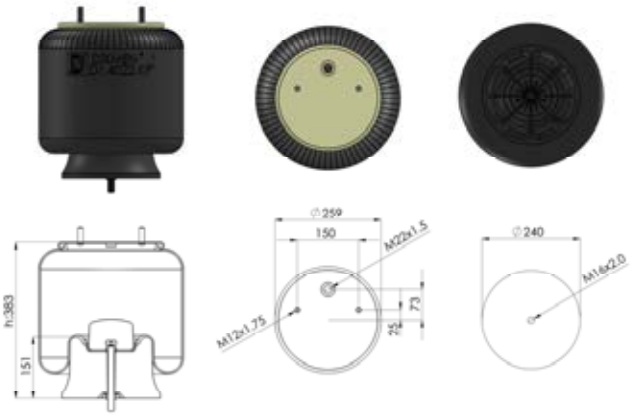

OEM

3 229 0029 00 - 3 229 2129 00
3 229 2229 00 - 3 229 2429 00
2618 V - 1723277 - 951 811 751 0
951 811 710 0 - MLF7031

REFERANS NO:

D1.4022.P

DORSE / PİSTONSUZ M 16
TRAILER / AIR SPRING WITHOUT PISTON (M16)

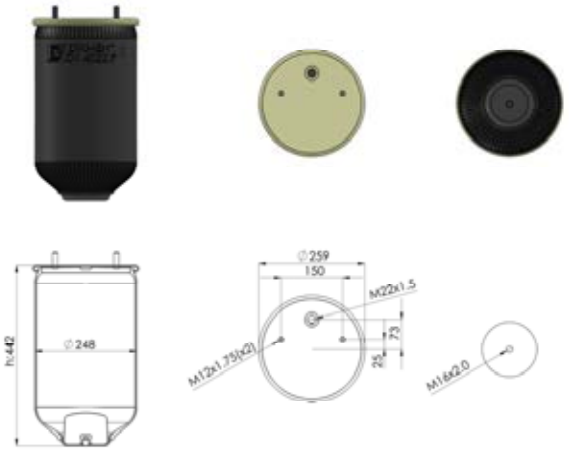

OEM

4.284.3006.00
4.284.3006.00
2619 V
2618 V

REFERANS NO:

D1.4023.K

DORSE / METAL PİSTONLU
TRAILER COMPLETE AIR SPRING WITH METAL PISTON

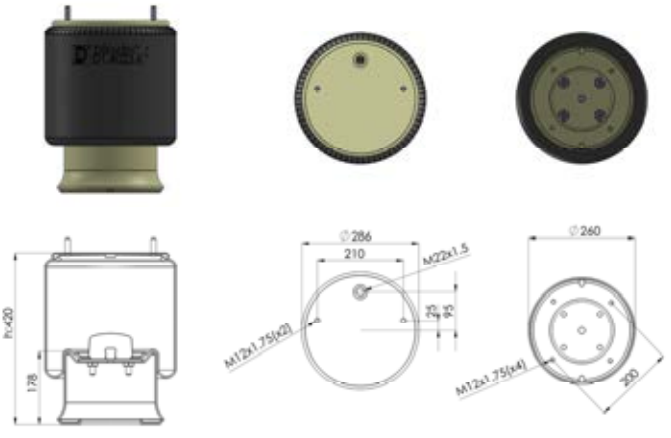

OEM

3.229.0031.00
3.229.2131.00
3.229.2231.00
3.229.2431.00
2923V

REFERANS NO:

Katalogda kullanılan resimler temsilidir. Siparişlerinizde katalogdaki bilgilerden faydalanınız.
All original numbers, marks and forum vehicle manufectures listed in this catalogue are for comparison purposes only.
Siparişlerinizde parça kodu ile birlikte ölçülerinide bildiriniz.
When you are placing your orders, you are kindly requested to inform us dimensions of parts too.

D1.4023.P

DORSE / PİSTONSUZ
TRAILER AIR SPRING WITHOUT PISTON

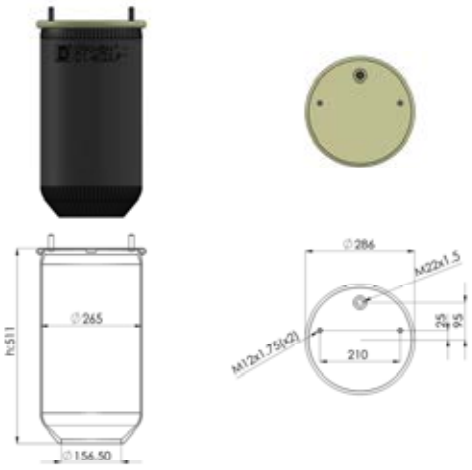

OEM

3.229.2131.00
3.229.2431.00
3.229.2231.00
3.229.0031.00
951 814 729 0

REFERANS NO:

D1.4156.K

FREHAUF DORSE İKİ CİVATALI /PİSTONLU
TRAILER COMPLETE 2 SCREWS AIR SPRING WITH PISTON

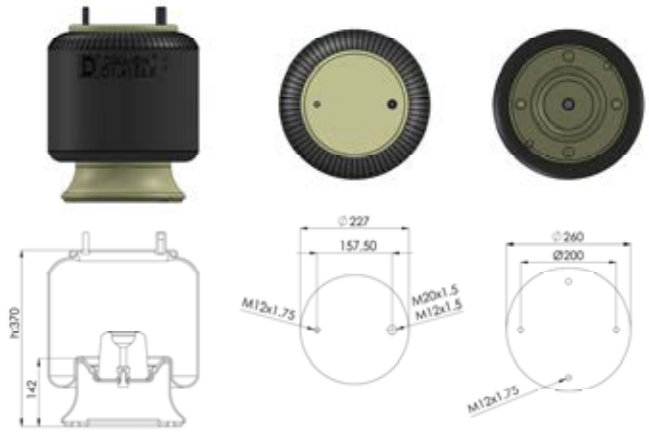

OEM

REFERANS NO:

D1.4156.P

FREHAUF DORSE İKİ CİVATALI /PİSTONSUZ
TRAILER / FREHAUF 2 SCREWS AIR SPRING WITHHOUT PISTON

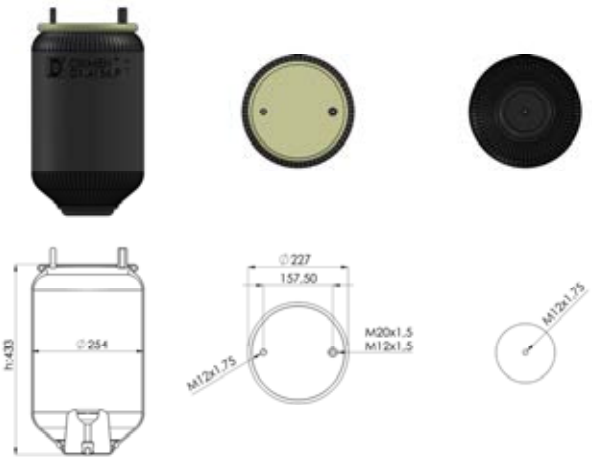

OEM

REFERANS NO:

Katalogda kullanılan resimler temsilidir. Siparişlerinizde katalogdaki bilgilerden faydalanınız.
All original numbers, marks and forum vehicle manufectures listed in this catalogue are for comparison purposes only.
Siparişlerinizde parça kodu ile birlikte ölçüleriniide bildiriniz.
When you are placing your orders, you are kindly requested to inform us dimensions of parts too.

D1.4157.KP

SCHİMTZ PLASTİK PİSTONLU
SCHMITZ TRAILER AIR SPRING WITH PLASTIC PISTON

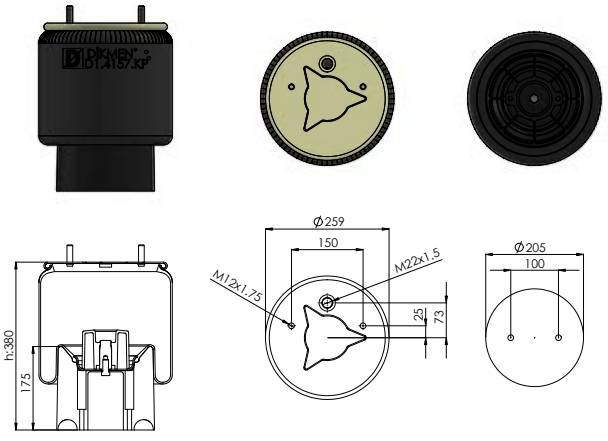

OEM

A 946 328 14 01
946 328 14 01
212 21 307
US 07364
US 06287

REFERANS NO:

D1.4157.KP4

SCHİMTZ ÇİFT CİVATALI PLASTİK PİSTONLU
COMPLETE AIR SPRING 2 SCREWS WITH PLASTIC PISTON

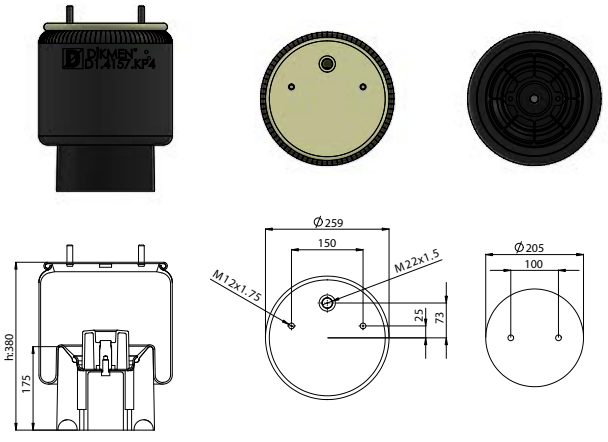

OEM

REFERANS NO:

D1.4157.KP5

SCHİMTZ TEK GİRİŞ T.CİVATA/ PLAS.PİSTONLU
COMPLETE AIR SPRING WITH PLASTIC PISTON

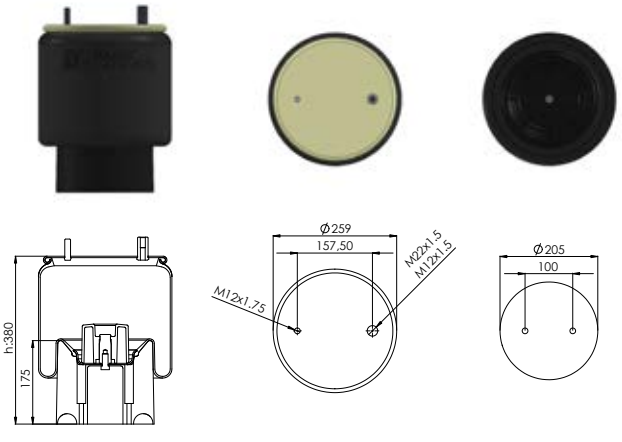

OEM

US 070 74C
US 070 74P
US 088 40

REFERANS NO:

Katalogda kullanılan resimler temsilidir. Siparişlerinizde katalogdaki bilgilerden faydalanınız.
All original numbers, marks and forum vehicle manufectures listed in this catalogue are for comparison purposes only.
Siparişlerinizde parça kodu ile birlikte ölçülerinide bildiriniz.
When you are placing your orders, you are kindly requested to inform us dimensions of parts too.

D1.4157.KP6

DORSE İKİ DELİK / KOMPLE PLASTİK PİSTONLU
COMPLETE AIR SPRING 2 HOLES WITH PLASTIC PISTON

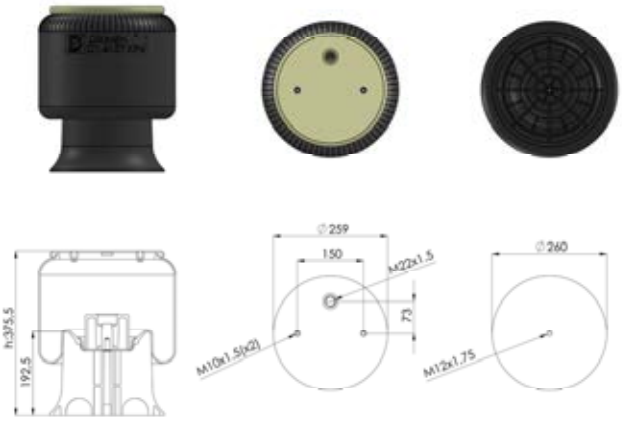

OEM

2198333
751065
US06316

REFERANS NO:

D1.4157.P4

FREHAUF DORSE ÇİFT CİVATALI PİSTONSUZ
FREHAUF AIR SPRING 2 SCREWS WITHOUT PISTON

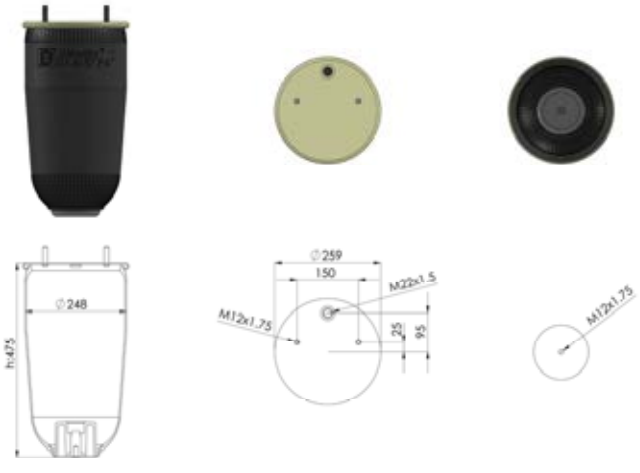

OEM

REFERANS NO:

D1.4157.P5

WEWELER DORSE TEK GİRİŞ T.CİVATA/PİSTONSUZ
WEWELER AIR SPRING WITHOUT PISTON

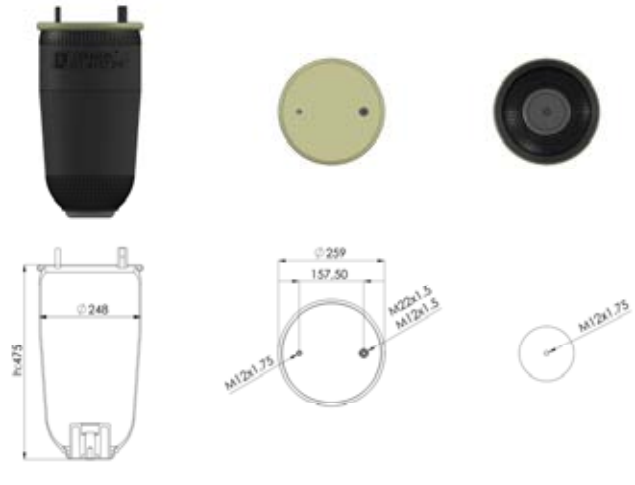

OEM

US 070 74C
US 088 40
US 070 74P

REFERANS NO:

Katalogda kullanılan resimler temsilidir. Siparişlerinizde katalogdaki bilgilerden faydalanınız.
All original numbers, marks and forum vehicle manufectures listed in this catalogue are for comparison purposes only.
Siparişlerinizde parça kodu ile birlikte ölçüleriniide bildiriniz.
When you are placing your orders, you are kindly requested to inform us dimensions of parts too.

D1.4157.P6

SCHMITZ İKİ DELİK PLASTİK PİSTONLU
SCHMITZ COMPLETE AIR SPRING 2 HOLES WITH PLASTIC PISTON

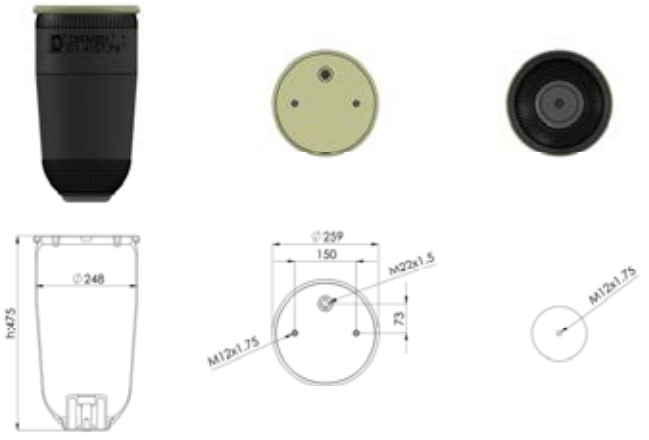

OEM

1379392
1440294
1543691
MLF7081

REFERANS NO:

D1.4158.KP

SCHMİTZ PLASTİK PİSTONLU
TRAILER / COMPLETE AIR SPRING WITH PLASTIC PISTON

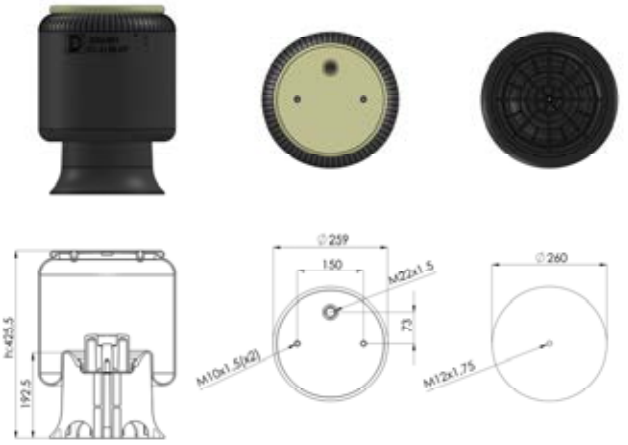

OEM

014 892
750 999
US 06285
2198334

REFERANS NO:

D1.4158.P

SCHMİTZ PİSTONSUZ
TRAILER / SCHMITZ AIR SPRING WITHOUT PISTON

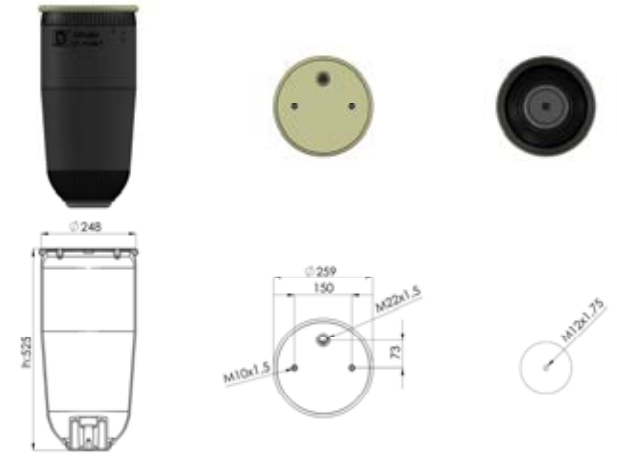

OEM

014 892
750999
Us06285
2198334

REFERANS NO:

Katalogda kullanılan resimler temsilidir. Siparişlerinizde katalogdaki bilgilerden faydalanınız.
All original numbers, marks and forum vehicle manufectures listed in this catalogue are for comparison purposes only.
Siparişlerinizde parça kodu ile birlikte ölçülerinide bildiriniz.
When you are placing your orders, you are kindly requested to inform us dimensions of parts too.

D1.4159.K

FREHAUF DORSE METAL PİSTONLU
FREHAUF TRAILER COMPLETE AIR SPRING WITH METAL PISTON

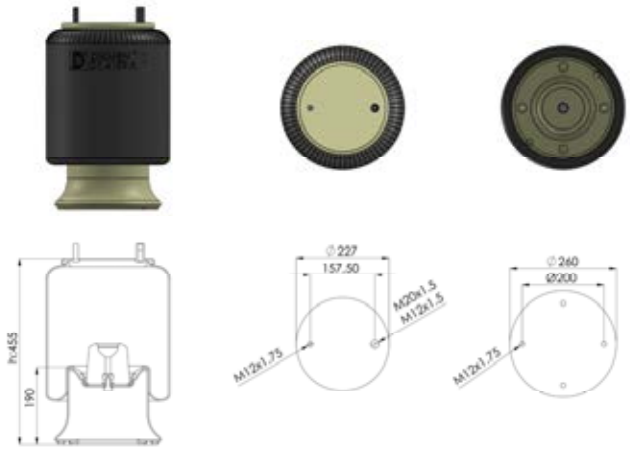

OEM

REFERANS NO:

D1.4159.K1

FREHAUF DORSE METAL PİSTONLU (VERSİYON 1)
FREHAUF TRAILER AIR SPRING WITH METAL PISTON (VERSION 1)

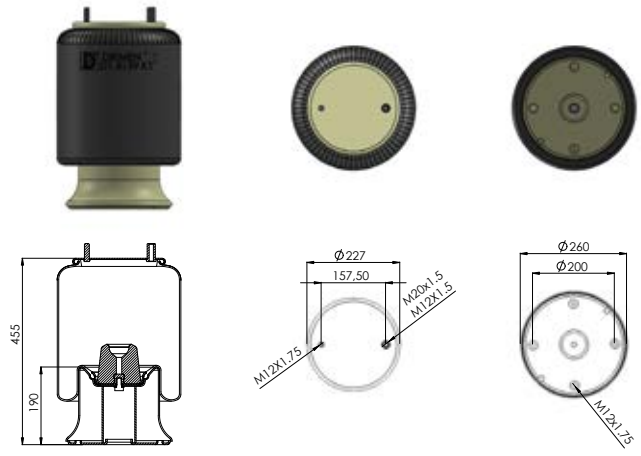

OEM

REFERANS NO:

D1.4159.K10

FREHAUF DORSE METAL PİSTONLU
FREHAUF TRAILER AIR SPRING WITH METAL PISTON

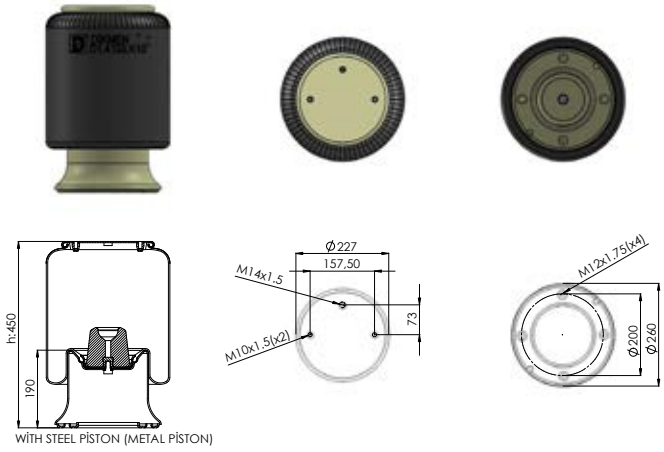

OEM

REFERANS NO:

Katalogda kullanılan resimler temsilidir. Siparişlerinizde katalogdaki bilgilerden faydalanınız.
All original numbers, marks and forum vehicle manufectures listed in this catalogue are for comparison purposes only.
Siparişlerinizde parça kodu ile birlikte ölçüleriniide bildiriniz.
When you are placing your orders, you are kindly requested to inform us dimensions of parts too.

D1.4159.K2

FREHAUF DORSE METAL PİSTONLU (VERSİYON 2)
FREHAUF TRAILER AIR SPRING WITH METAL PISTON (VERSION 2)

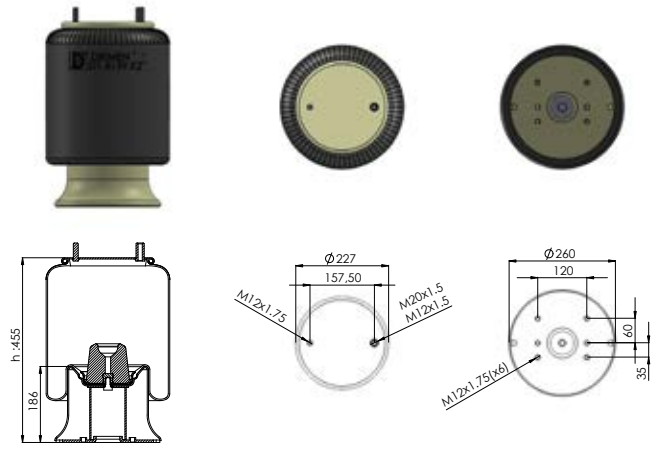

OEM

REFERANS NO:

D1.4159.KP

FREHAUF DORSE PLASTİK PİSTONLU
FREHAUF TRAILER AIR SPRING WITH PLASTIC PISTON

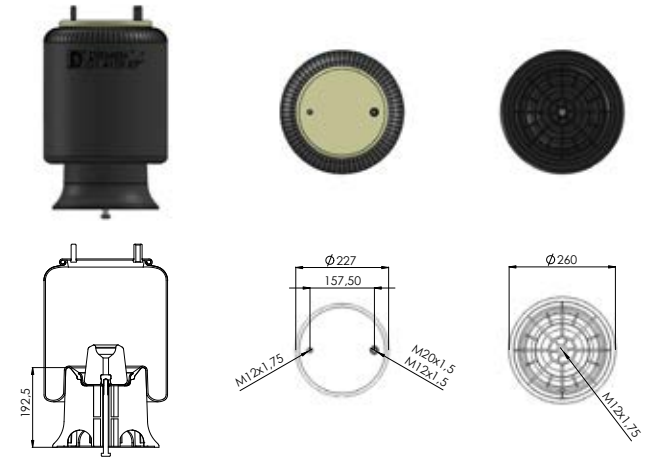

OEM

128 147 123 - 580 512 10
UJB 0358-001 - H25 00324 128
147 123 - M001774 - 152 5199
UJA 09030

REFERANS NO:

D1.4159.KP1

FREHAUF DORSE PLASTİK PİSTONLU
FREHAUF TRAILER AIR SPRING WITH PLASTIC PISTON

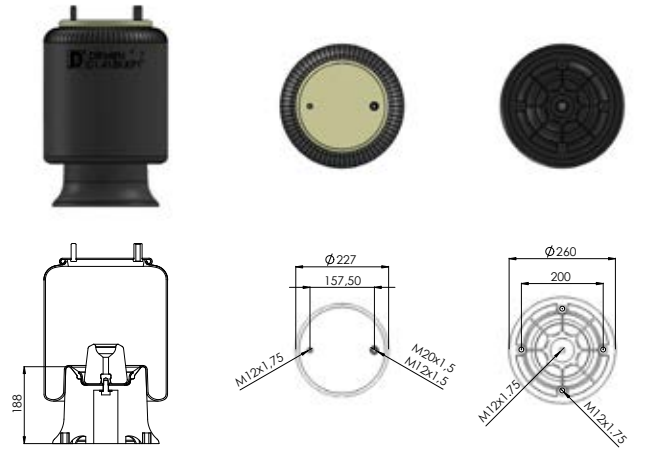

OEM

UJA 0894-001
21215891

REFERANS NO:

Katalogda kullanılan resimler temsilidir. Siparişlerinizde katalogdaki bilgilerden faydalanınız.
All original numbers, marks and forum vehicle manufectures listed in this catalogue are for comparison purposes only.
Siparişlerinizde parça kodu ile birlikte ölçülerinide bildiriniz.
When you are placing your orders, you are kindly requested to inform us dimensions of parts too.

D1.4159.P

FREHAUF DORSE / PİSTONSUZ
TRAILER AIR SPRING WITHOUT PISTON

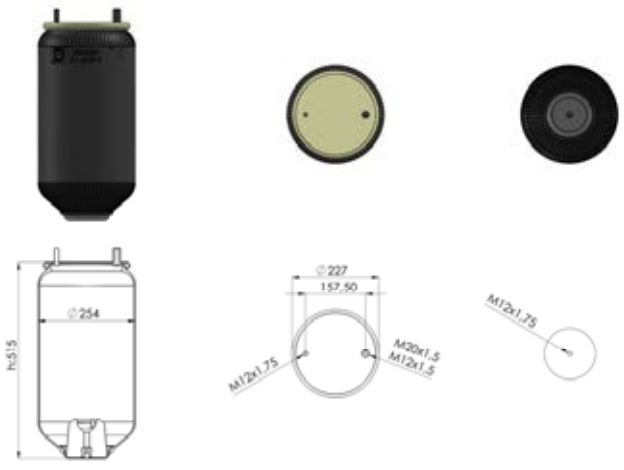

OEM

128 147 109
951 811 003 0

REFERANS NO:

D1.4318.KP

SCHMITZ CARGO PİSTONLU
SCHMITZ CARGO AIR SPRING WITH PISTON

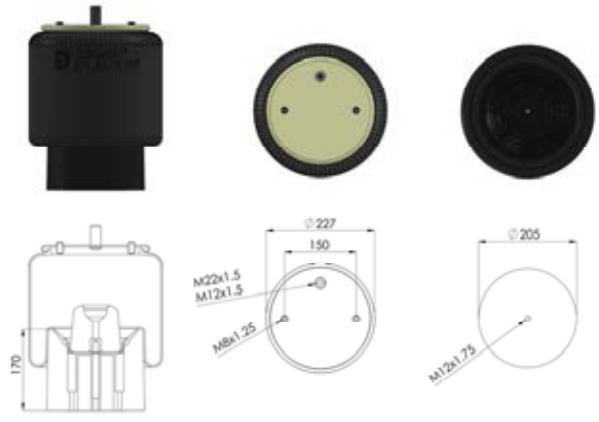

OEM

016512 - 016558
1244666 - 1270603
US 86318F - US06318F

REFERANS NO:

D1.4318.P

SCHMITZ CARGO PİSTONSUZ
SCHMITZ CARGO AIR SPRING WITHOUT PISTON

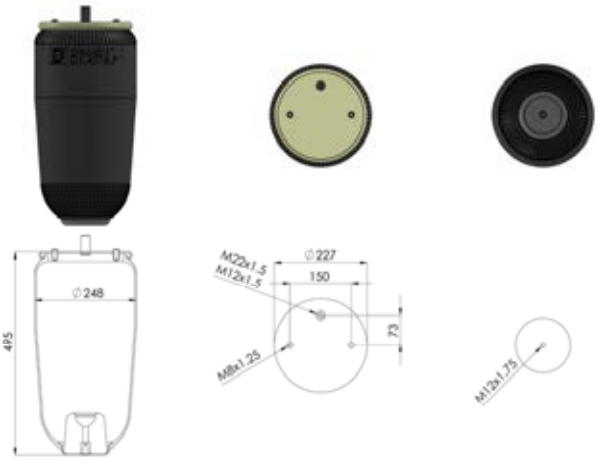

OEM

016512 - 016558
124 4666 - 127 0603
US 863 18F - US 063 18F

REFERANS NO:

Katalogda kullanılan resimler temsilidir. Siparişlerinizde katalogdaki bilgilerden faydalanınız.
All original numbers, marks and forum vehicle manufectures listed in this catalogue are for comparison purposes only.
Siparişlerinizde parça kodu ile birlikte ölçüleriniide bildiriniz.
When you are placing your orders, you are kindly requested to inform us dimensions of parts too.

D1.4725.K

GİGANT DORSE METAL PİSTONLU 220MM
GIGANT TRAILER COMPLETE AIR SPRING WITH METAL PISTON

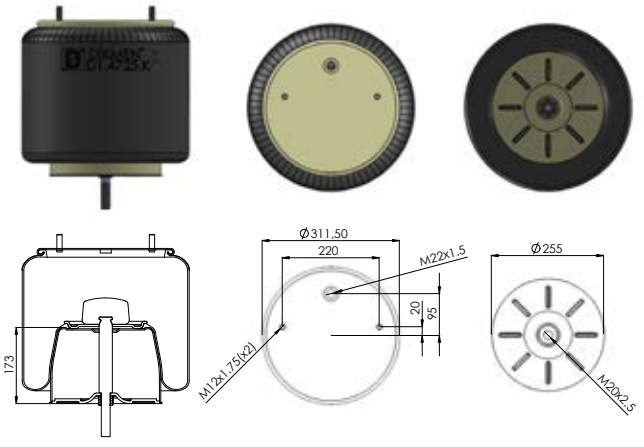

OEM

166217
3653
700166217

REFERANS NO:

D1.4725.P

GİGANT DORSE PİSTONSUZ 220MM
GIGANT TRAILER AIR SPRING WITHOUT PISTON

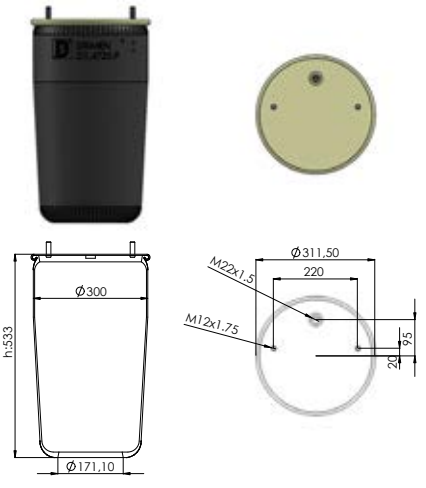

OEM

246149
3653
700 246 149

REFERANS NO:

D1.4940.P

DORSE / BPW PİSTONSUZ KÖRÜK
TRAILER / BPW AIR SPRING WITHOUT PISTON

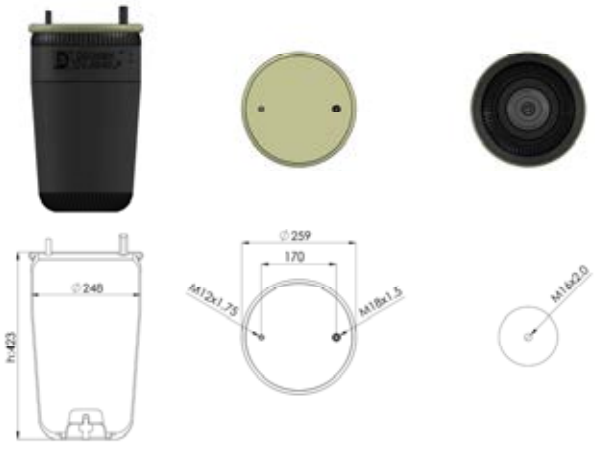

OEM

05 429 41 56 0 (30 K)

REFERANS NO:

Katalogda kullanılan resimler temsilidir. Siparişlerinizde katalogdaki bilgilerden faydalanınız.
All original numbers, marks and forum vehicle manufectures listed in this catalogue are for comparison purposes only.
Siparişlerinizde parça kodu ile birlikte ölçülerinide bildiriniz.
When you are placing your orders, you are kindly requested to inform us dimensions of parts too.

DİKMEN OTOMOTİV SANAYİ ve TİC. LTD. ŞTİ.

D1.810.K

DORSE (DÖRT CİVATALI) / KOMPLE METAL PİSTONLU
TRAILER / 4 SCREWS COMPLETE AIR SPRING WITH METAL PISTON

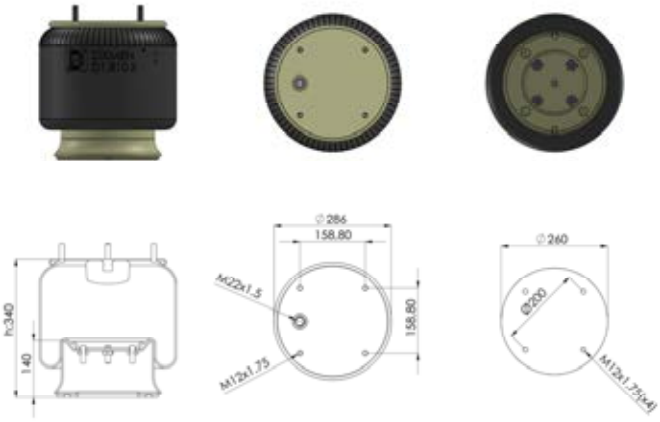

OEM

2 228 0002 00 - 2 228 2602 00
2 228 2402 00 - 212 08 082
US 00622 - US 07337

REFERANS NO:

D1.810.P

DORSE (DÖRT CİVATALI) / PİSTONSUZ
TRAILER / 4 SCREWS AIR SPRING WITHOUT PISTON

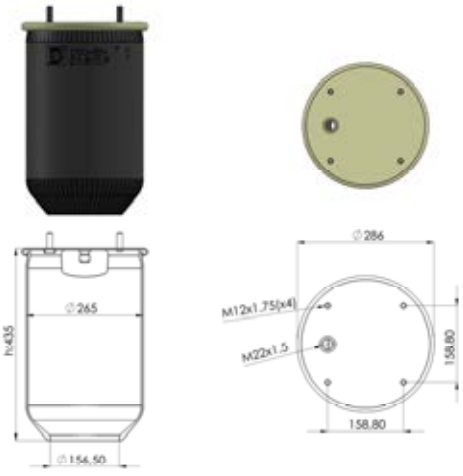

OEM

2 228 0002 00 - 2 228 2602 00
2 228 2402 00 - 212 080 82
US 00622 - US 07337

REFERANS NO:

D1.810.K.05

TİPİ METAL PİSTONLU 2 CİVATALI
AIR SPRING 2 SCREWS WITH METAL PISTON (TYPE)

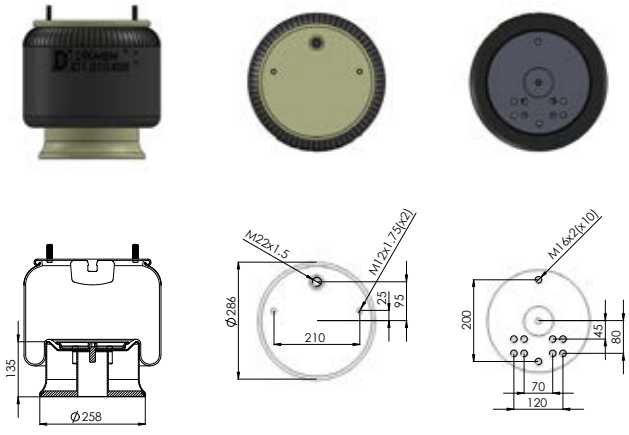

OEM

REFERANS NO:

Katalogda kullanılan resimler temsilidir. Siparişlerinizde katalogdaki bilgilerden faydalanınız.
All original numbers, marks and forum vehicle manufectures listed in this catalogue are for comparison purposes only.
Siparişlerinizde parça kodu ile birlikte ölçüleriniide bildiriniz.
When you are placing your orders, you are kindly requested to inform us dimensions of parts too.

D1.810.P.05

TİPİ PİSTONSUZ KÖRÜK 2 CİVATALI
AIR SPRING 2 SCREWS WITHOUT PISTON (TYPE)

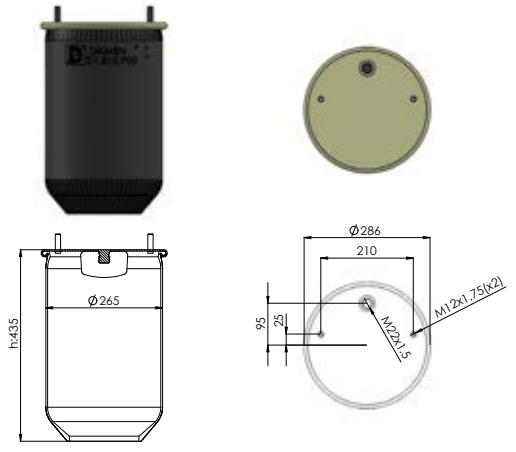

OEM

814 360 100 42

REFERANS NO:

D1.810.K1

DORSE (İKİ CİVATALI) /METAL PİSTONLU DİNGİL
TRAILER/AXLE COMPLETE AIR SPRING 2 SCREWS WITH METAL PISTON

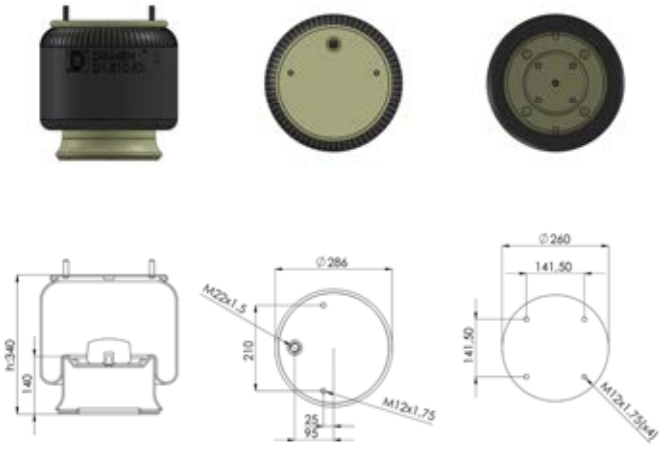

OEM

3.228.0027.00 - 3.229.0027.00
3.229.2127.00 - 3.229.2227.00
2918V - 1723275

REFERANS NO:

D1.810.P1

DORSE / MAN İKİ CİVATALI PİSTONSUZ
TRAILER / MAN AIR SPRING 2 SCREWS WITHOUT PISTON

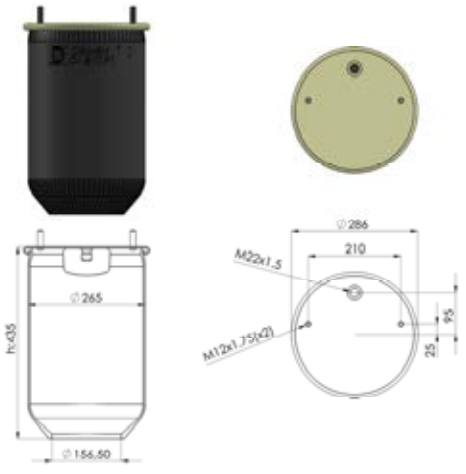

OEM

3 228 0027 00 - 3 229 0027 00
3 229 2127 00 - 3 229 2227 00
2918V - 173 32 75

REFERANS NO:

Katalogda kullanılan resimler temsilidir. Siparişlerinizde katalogdaki bilgilerden faydalanınız.
All original numbers, marks and forum vehicle manufectures listed in this catalogue are for comparison purposes only.
Siparişlerinizde parça kodu ile birlikte ölçülerinide bildiriniz.
When you are placing your orders, you are kindly requested to inform us dimensions of parts too.

D1.813.K

DORSE/ KOMPLE METAL PİSTONLU
TRAILER COMPLETE AIR SPRING WITH METAL PISTON

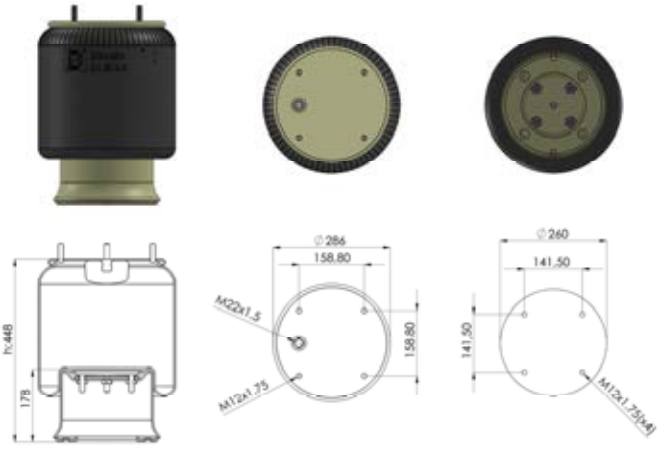

OEM

4.731.033.000 - P2700MB0813
5.000.790.692 - 5.010.130.925
8403 / 102

REFERANS NO:

D1.813.P

*** DORSE / PİSTONSUZ**
TRAILER AIR SPRING WITHOUT PISTON

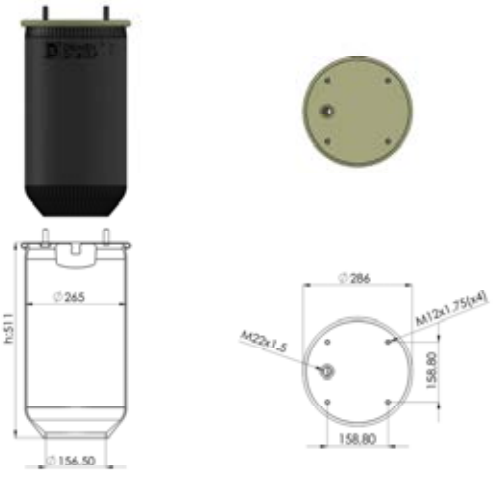

OEM

175005
21222239
2.229.0003.00

REFERANS NO:

D1.8608.KP

ROR DORSE PLASTİK PİSTONLU
TRAILER AXLE AIR SPRING COMPLETE WITH PLASTIC PISTON

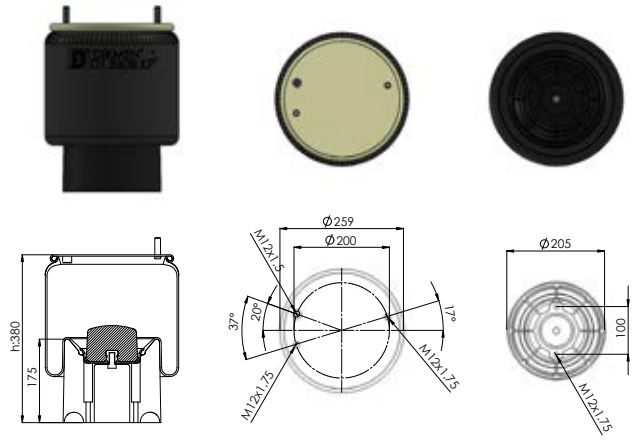

OEM

21229214 S

REFERANS NO:

Katalogda kullanılan resimler temsilidir. Siparişlerinizde katalogdaki bilgilerden faydalanınız.
All original numbers, marks and forum vehicle manufectures listed in this catalogue are for comparison purposes only.
Siparişlerinizde parça kodu ile birlikte ölçüleriniide bildiriniz.
When you are placing your orders, you are kindly requested to inform us dimensions of parts too.

D1.4725.K1

KT. GİGANT METAL PİSTONLU KÖRÜK
GIGANT AIR SPRING WITH METAL PISTON

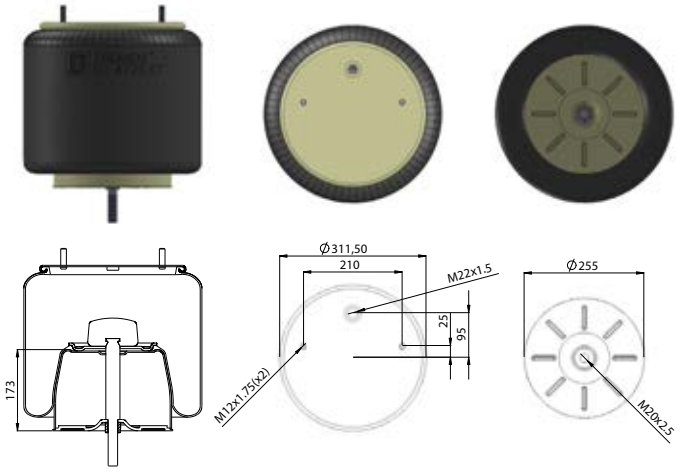

OEM

REFERANS NO:

D1.4725.P1

KT. VOLVO FH MİDİLLİ ARKA / ARKA PİSTONLU Y.M.
VOLVO FH REAR / REAR AIR SPRING WITH PISTON (NEW MODEL)

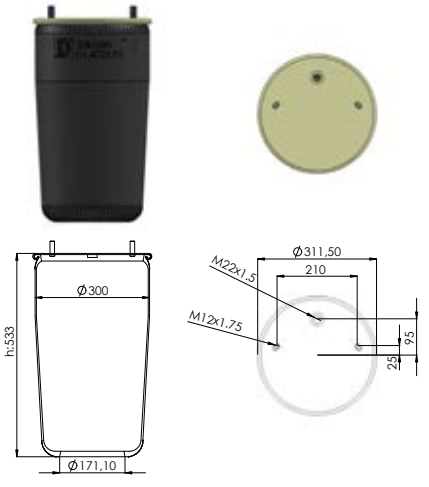

OEM

REFERANS NO:

D1.4019.K

MAGIRUS OTOKAR M2010 PİSTONLU
MAGIRUS OTOKAR M2010 AIR SPRING WITH PISTON

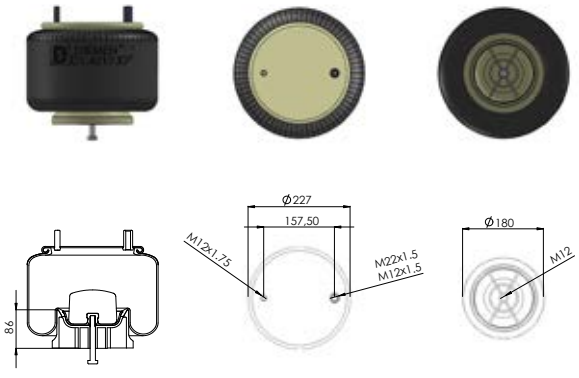

OEM

REFERANS NO:

Katalogda kullanılan resimler temsilidir. Siparişlerinizde katalogdaki bilgilerden faydalanınız.
All original numbers, marks and forum vehicle manufectures listed in this catalogue are for comparison purposes only.
Siparişlerinizde parça kodu ile birlikte ölçülerinide bildiriniz.
When you are placing your orders, you are kindly requested to inform us dimensions of parts too.

DİKMEN
OTOMOTİV SANAYİ ve TİC. LTD. ŞTİ.

D1.4019.P

MAGIRUS OTOKAR M2010 PİSTONSUZ
MAGIRUS OTOKAR M2010 AIR SPRING WITHOUT PISTON

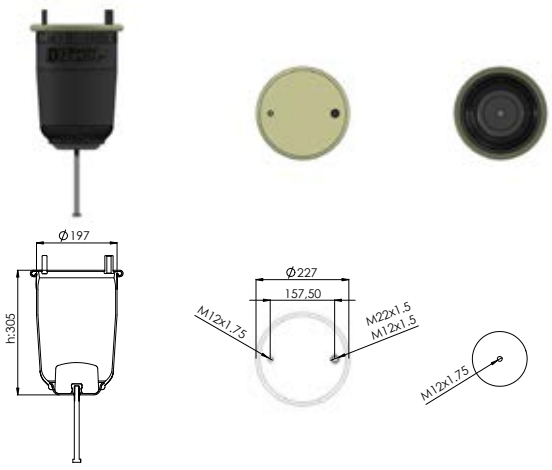

OEM

12 F 0003651 AA

REFERANS NO:

D1.1847.K

MERCEDES AXOR / ACTROS ÇEKİCİ METAL PİSTONLU
MERC. AXOR / ACTROS AIR SPRING WITH METAL PISTON

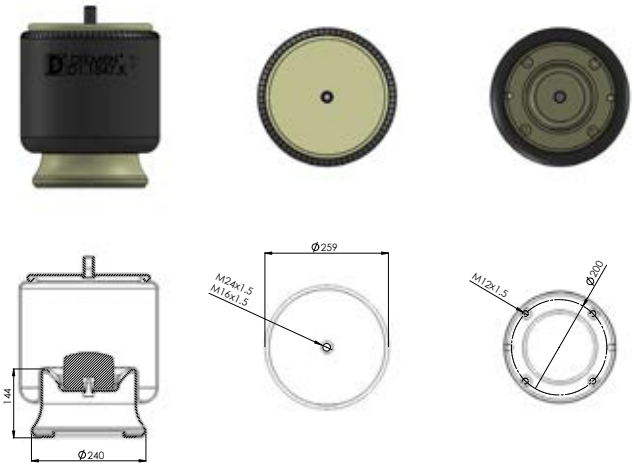

OEM

A9423205921
HS508089
HS508263

REFERANS NO:

D1.1847.P

MERCEDES AXOR / ACTROS ÇEKİCİ PİSTONSUZ
MERC. AXOR / ACTROS AIR SPRING WITHOUT PISTON

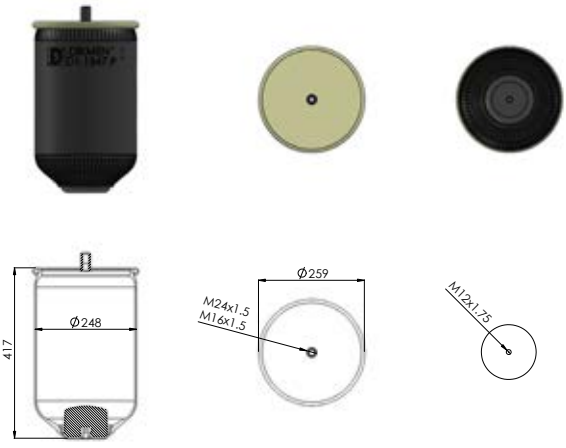

OEM

A 942 320 59 21**SA
HS508263**SA
HS508089**SA

REFERANS NO:

Katalogda kullanılan resimler temsilidir. Siparişlerinizde katalogdaki bilgilerden faydalanınız.
All original numbers, marks and forum vehicle manufectures listed in this catalogue are for comparison purposes only.
Siparişlerinizde parça kodu ile birlikte ölçüleriniide bildiriniz.
When you are placing your orders, you are kindly requested to inform us dimensions of parts too.

D1.4183.K1

MERC. AXOR TEK GİRİŞ METAL PİSTONLU
COMPLETE AIR SPRING WITH METAL PISTON

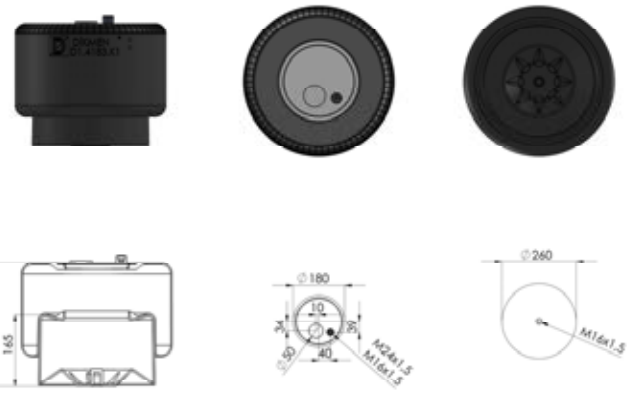

OEM

A 942 320 22 21
A 942 320 68 21
A 942 320 13 21
A 942 320 22 21
A 942 320 68 21

REFERANS NO:

D1.4183.P1

MERC AXOR 18-40/18-44 TEK GİRİŞ PİSTONSUZ
MERCEDES AXOR 18-40/18-44 AIR SPRING WITHOUT PISTON



OEM

A 942 320 22 21
A 942 320 68 21
A 942 320 13 21
A 942 320 22 21
A 942 320 68 21

REFERANS NO:

D1.4183.K2

MERC. AXOR ÇİFT GİRİŞ METAL PİSTONLU
COMPLETE AIR SPRING WITH METAL PISTON

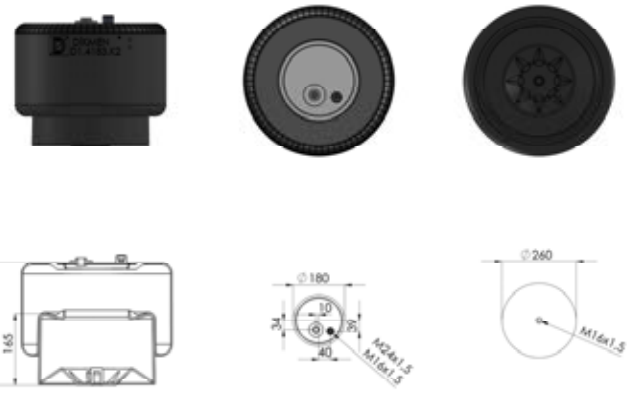

OEM

A 942 320 23 21 A 942 320 69 21 A 942 320 14 21

REFERANS NO:

Katalogda kullanılan resimler temsilidir. Siparişlerinizde katalogdaki bilgilerden faydalanınız.
All original numbers, marks and forum vehicle manufectures listed in this catalogue are for comparison purposes only.
Siparişlerinizde parça kodu ile birlikte ölçülerinide bildiriniz.
When you are placing your orders, you are kindly requested to inform us dimensions of parts too.

D1.4183.P2

MERC AXOR 18-40/18-44 ÇİFT GİRİŞLİ PİSTONSUZ
MERCEDES AXOR 18-40/18-44 AIR SPRING WITHOUT PISTON



OEM

A 942 320 23 21
A 942 320 69 21
A 942 320 14 21

REFERANS NO:

D1.4185.P

MERCEDES MİDİLLİ PİSTONSUZ
MERCEDES AIR SPRING WITHOUT PISTON



OEM

A 974 320 00 21
A 974 320 30 21

REFERANS NO:

D1.4185.K

MERCEDES MİDİLLİ PİSTONLU
MERCEDES AIR SPRING WITH PISTON

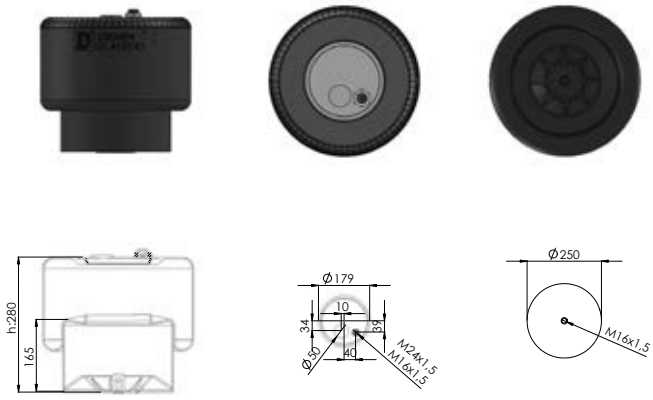

OEM

REFERANS NO:

Katalogda kullanılan resimler temsilidir. Siparişlerinizde katalogdaki bilgilerden faydalanınız.
All original numbers, marks and forum vehicle manufectures listed in this catalogue are for comparison purposes only.
Siparişlerinizde parça kodu ile birlikte ölçüleriniide bildiriniz.
When you are placing your orders, you are kindly requested to inform us dimensions of parts too.

D1.4186.K1

MİDİLLİ TEK MÜŞÜRLÜ KOMPLE KÖRÜK
COMPLETE AIR SPRING



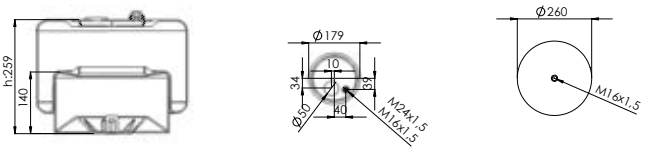

OEM

34186 K23

REFERANS NO:

D1.4390.K

MERC ACTROS E.M METAL PİSTONLU
COMPLETE AIR SPRING WITH METAL PISTON (OLD MODEL)



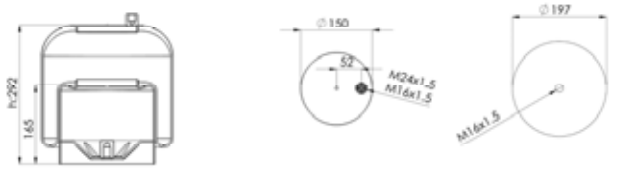

OEM

A 942 320 01 21
A 942 320 28 21
A 942 320 49 21

REFERANS NO:

D1.4390.P

MERC ACTROS E.M PİSTONSUZ
AIR SPRING WITHOUT PISTON (OLD MODEL)



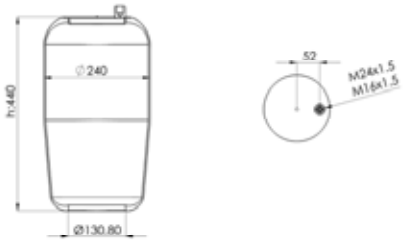

OEM

A 942 320 01 21 - A 942 320 28 21
A 942 320 49 21 - 942 328 0001
942 328 0401 - A 942 328 00 01
A 942 327 0001 - 951 811 0100

REFERANS NO:

Katalogda kullanılan resimler temsilidir. Siparişlerinizde katalogdaki bilgilerden faydalanınız.
All original numbers, marks and forum vehicle manufectures listed in this catalogue are for comparison purposes only.
Siparişlerinizde parça kodu ile birlikte ölçülerinide bildiriniz.
When you are placing your orders, you are kindly requested to inform us dimensions of parts too.

DİKMEN
OTOMOTİV SANAYİ ve TİC. LTD. ŞTİ.

D1.4390.K2

MERC. ACTROS E.M ÇİFT GİRİŞ / METAL PİSTONLU
COMPLETE AIR SPRING WITH METAL PISTON (OLD MODEL)

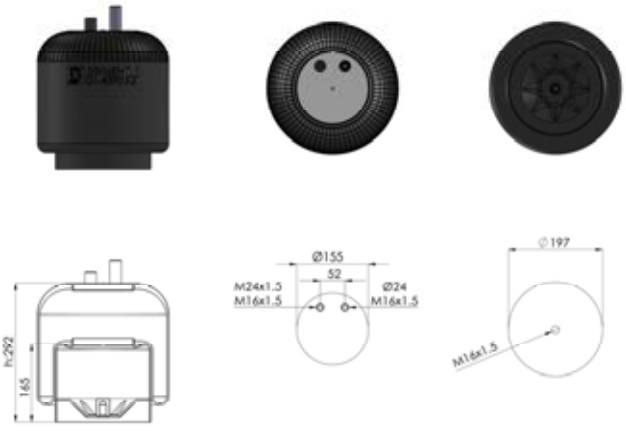

OEM

A 942 320 02 21
A 942 320 50 21
A 942 320 29 21

REFERANS NO:

D1.4390.P2

MERC ACTROS 18-40 E.M ÇİFT GİRİŞ PİSTONSUZ
AIR SPRING WITHOUT PISTON (OLD MODEL)

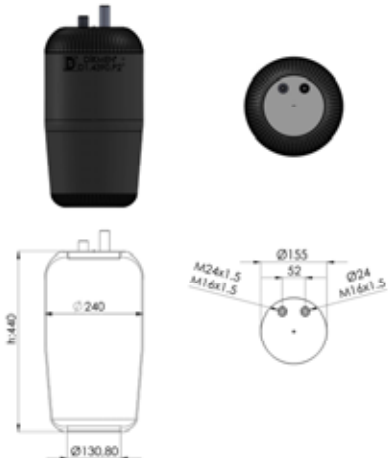

OEM

A 942 320 29 21
A 942 320 50 21
A 942 320 02 21

REFERANS NO:

D1.4757.P

MERCEDES ACTROS EM ÇEKİCİ PİSTONSUZ
MERCEDES ACTROS AIR SPRING WITHOUT PISTON (OLD MODEL)



OEM

A 942 320 01 17
A 942 320 43 21

REFERANS NO:

Katalogda kullanılan resimler temsilidir. Siparişlerinizde katalogdaki bilgilerden faydalanınız.
All original numbers, marks and forum vehicle manufectures listed in this catalogue are for comparison purposes only.
Siparişlerinizde parça kodu ile birlikte ölçüleriniide bildiriniz.
When you are placing your orders, you are kindly requested to inform us dimensions of parts too.

D1.4757.K

MERC ACTROS EM ÇEKİCİ KOMPLE PİSTONLU
COMPLETE AIR SPRING WITH PISTON (OLD MODEL)

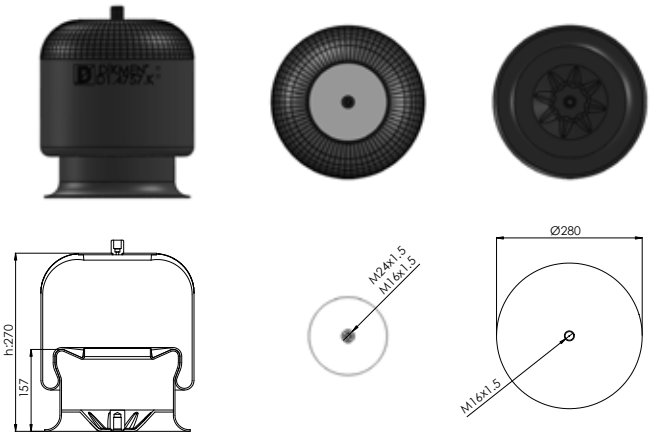

OEM

A 942 320 01 17
A 942 320 43 21

REFERANS NO:

D1.4759.K

MERC.AXOR ÖN PİSTONLU
MERCEDES COMPLETE AIR SPRING WITH PISTON

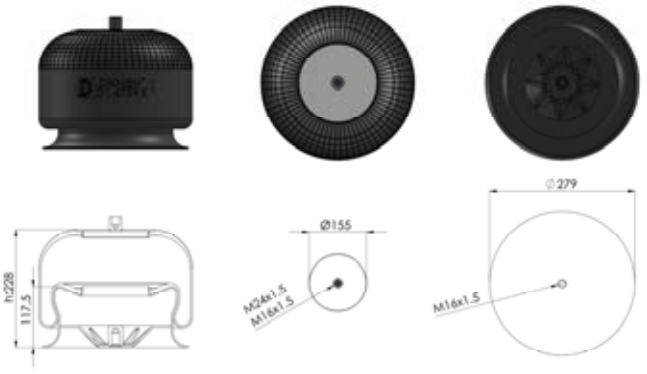

OEM

REFERANS NO:

D1.4759.P

MERC.AXOR ÖN PİSTONSUZ
MERC. AXOR AIR SPRING WITHOUT PISTON

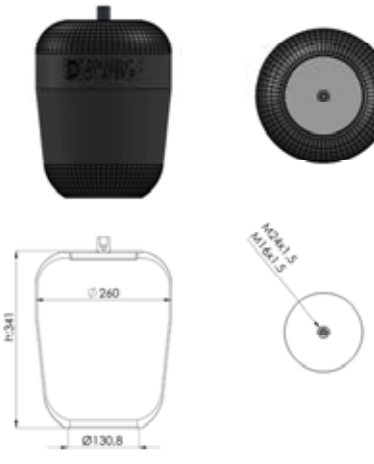

OEM

A 942 320 44 21
A 942 327 02 17

REFERANS NO:

Katalogda kullanılan resimler temsilidir. Siparişlerinizde katalogdaki bilgilerden faydalanınız.
All original numbers, marks and forum vehicle manufectures listed in this catalogue are for comparison purposes only.
Siparişlerinizde parça kodu ile birlikte ölçülerinide bildiriniz.
When you are placing your orders, you are kindly requested to inform us dimensions of parts too.

D1.4838.K

MERC. 2640 E.M. ARKA PİSTONLU
MERCEDES 2640 AIR SPRING WITH PISTON (OLD MODEL)

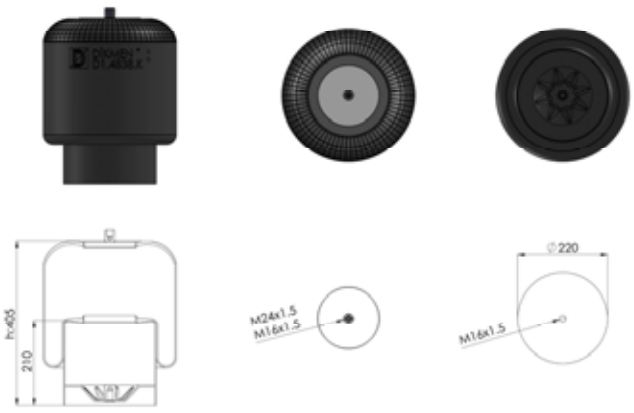

OEM

A 946 320 38 21
A 942 320 38 21

REFERANS NO:

D1.4838.P

MERC. 2640 E.M. ARKA PİSTONSUZ
MERCEDES2640 AIR SPRING WITHOUT PISTON (OLD MODEL)

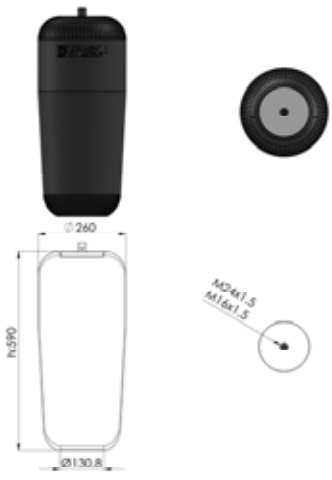

OEM

A 946 320 38 21

REFERANS NO:

D1.6121.KP

MERC 18-42 AROCS ÇEKİCİ PLASTİK PİSTONLU
AIR SPRING WITH PLASTIC PISTON

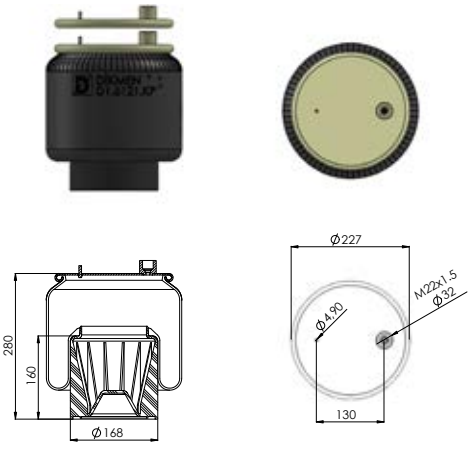

OEM

MERCEDES-BENZ: A 960 320 15 57
MERCEDES : A 960 320 12 57
MERCEDES : A 960 320 62 57

REFERANS NO:

Katalogda kullanılan resimler temsilidir. Siparişlerinizde katalogdaki bilgilerden faydalanınız.
All original numbers, marks and forum vehicle manufectures listed in this catalogue are for comparison purposes only.
Siparişlerinizde parça kodu ile birlikte ölçüleriniide bildiriniz.
When you are placing your orders, you are kindly requested to inform us dimensions of parts too.

D1.6121.P

MERC 18-42 AROCS ÇEKİCİ PLASTİK PİSTONLU
MERCEDES ACTROS AIR SPRING WITHOUT PISTON

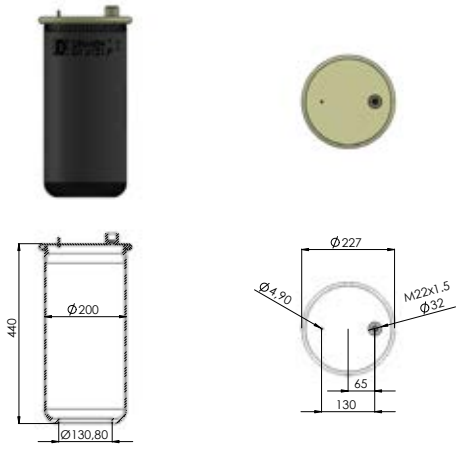

OEM

MERCEDES-BENZ : A 960 320 15 57**SA
MERCEDES-BENZ : A 960 320 62 57**SA
MERCEDES-BENZ : A 960 320 12 57**SA

REFERANS NO:

D1.6122.K

METAL PİST. ÇİFT GİR. MÜŞÜRLÜ
AIR SPRING WITH METAL PISTON

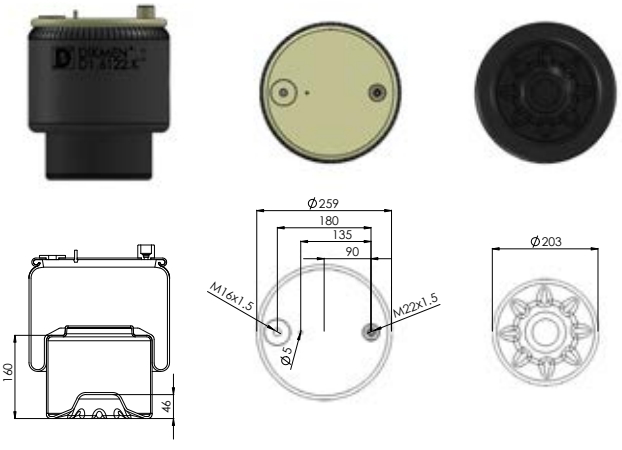

OEM

REFERANS NO:

D1.6122.P

PİSTONSUZ ÇİFT GİR. MÜŞÜRLÜ
AIR SPRING WITHOUT PISTON

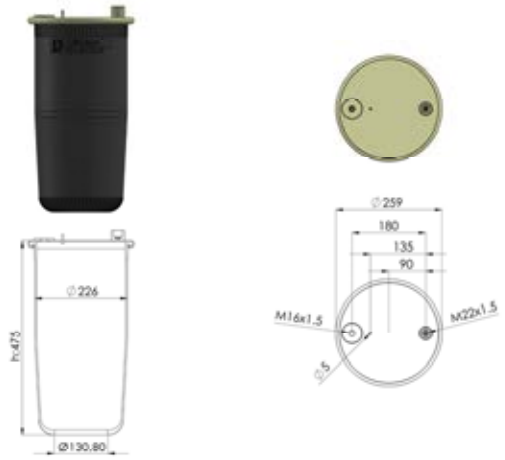

OEM

A 960 320 77 21
A 960 320 01 57
A 960 320 68 57

REFERANS NO:

Katalogda kullanılan resimler temsilidir. Siparişlerinizde katalogdaki bilgilerden faydalanınız.
All original numbers, marks and forum vehicle manufectures listed in this catalogue are for comparison purposes only.
Siparişlerinizde parça kodu ile birlikte ölçülerinide bildiriniz.
When you are placing your orders, you are kindly requested to inform us dimensions of parts too.

D1.6122.KP

AIR SPRING WITH PLASTIC PISTON

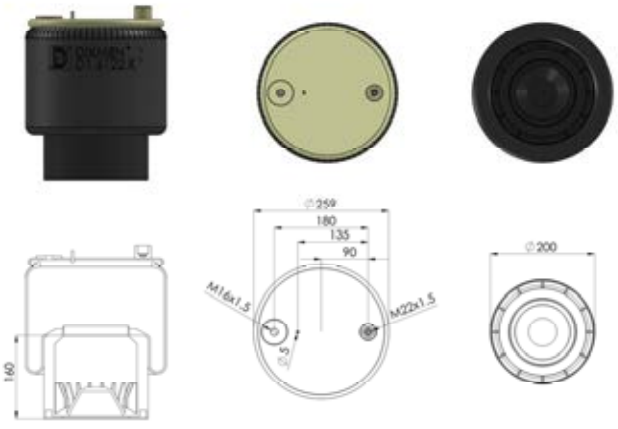

OEM

A 960 320 77 21
A 960 320 01 57
A 960 320 68 57

REFERANS NO:

D1.6122.K1

METAL PİSTONLU TEK GİRİŞ
AIR SPRING WITH METAL PİSTON

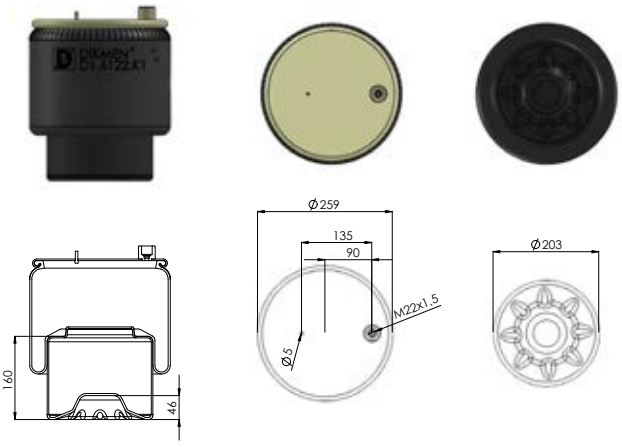

OEM

REFERANS NO:

D1.6122.KP1

MERC 18-42/18-45 AROCS PLAS.PİSTONLU TEK GİRİŞ
MERC 18-42/18-45 AROCS AIR SPRING WITH PLASTIC PISTON

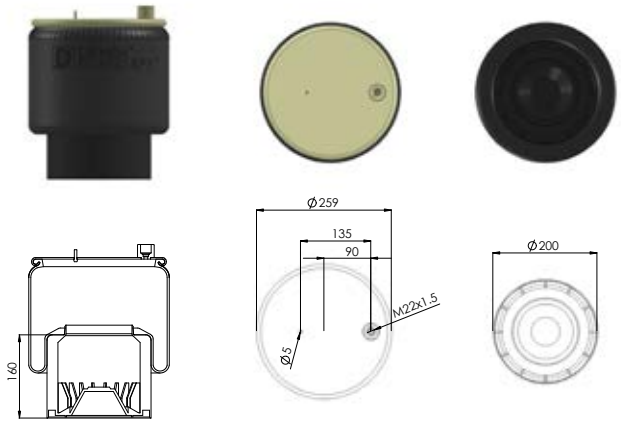

OEM

A 960 320 00 57
A 960 320 70 21
A 960 320 67 57

REFERANS NO:

Katalogda kullanılan resimler temsilidir. Siparişlerinizde katalogdaki bilgilerden faydalanınız.
All original numbers, marks and forum vehicle manufectures listed in this catalogue are for comparison purposes only.
Siparişlerinizde parça kodu ile birlikte ölçüleriniide bildiriniz.
When you are placing your orders, you are kindly requested to inform us dimensions of parts too.

D1.6122.P1

MERC 18-42/18-45 AROCS PİSTONSUZ TEK GİRİŞ
MERC 18-42/18-45 AROCS WITHOUT PISTON

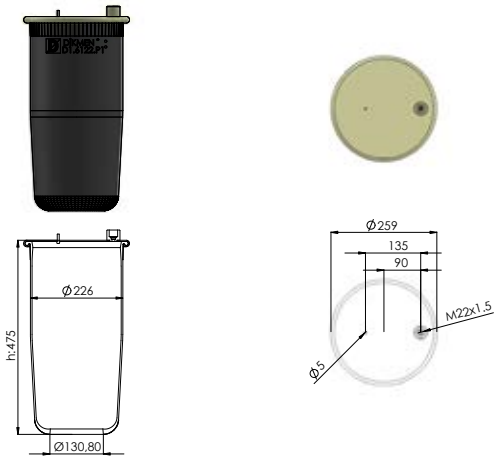

OEM

A 960 320 00 57
A 960 320 70 21
A 960 320 67 57

REFERANS NO:

D1.6173.K

MERCEDES AROCS TEK GİRİŞ METAL PİSTONLU
MERCEDES AROCS AIR SPRING WITH METAL PISTON

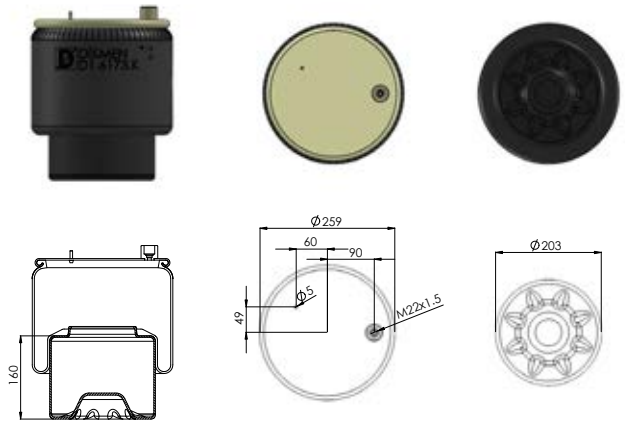

OEM

REFERANS NO:

D1.6173.P

MERCEDES AROCS TEK GİRİŞ PİSTONSUZ
MERC. AROCS AIR SPRING WITHOUT PISTON

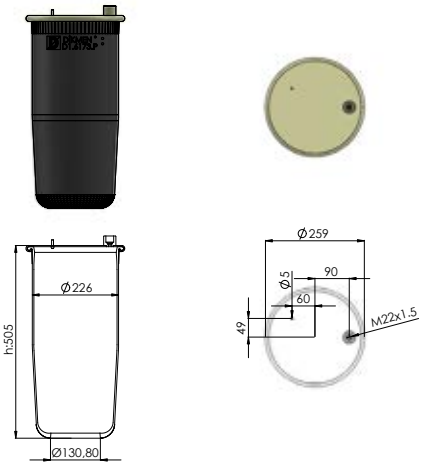

OEM

MERCEDES-BENZ : A9613205421**SA
MERCEDES : 961 320 54 21**SA
MERCEDES : 961 320 46 21**SA
MERCEDES : 961 320 69 21**SA
MERCEDES : 961 320 42 21**SA
MERCEDES: A 961 320 42 21**SA
MERCEDES : A 961 320 69 21**SA
MERCEDES : A 961 320 46 21**SA

REFERANS NO:

Katalogda kullanılan resimler temsilidir. Siparişlerinizde katalogdaki bilgilerden faydalanınız.
All original numbers, marks and forum vehicle manufectures listed in this catalogue are for comparison purposes only.
Siparişlerinizde parça kodu ile birlikte ölçülerinide bildiriniz.
When you are placing your orders, you are kindly requested to inform us dimensions of parts too.

D1.6173.KP

MERCEDES AROCS TEK GİRİŞ PLASTİK PİSTONLU
MERC. AROCS AIR SPRING WITH PLASTIC PISTON

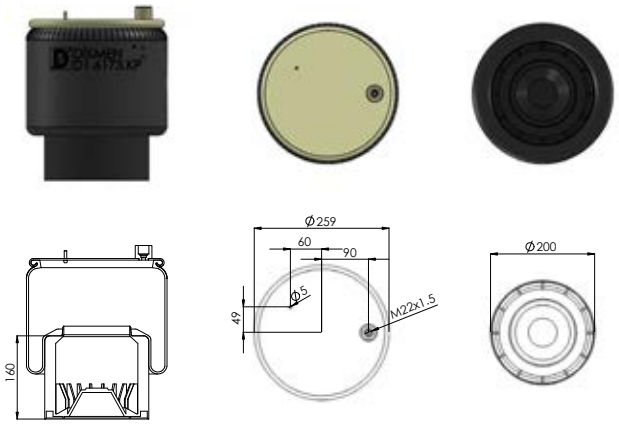

OEM

MERCEDES-BENZ : A9613205421
MERCEDES-BENZ : A 961 320 42 21
MERCEDES-BENZ : A 961 320 69 21
MERCEDES-BENZ : A 961 320 46 21

REFERANS NO:

D1.6173.K2

MERCEDES AROCS ÇİFT GİRİŞ METAL PİSTONLU
MERCEDES AROCS AIR SPRING WITH METAL PISTON

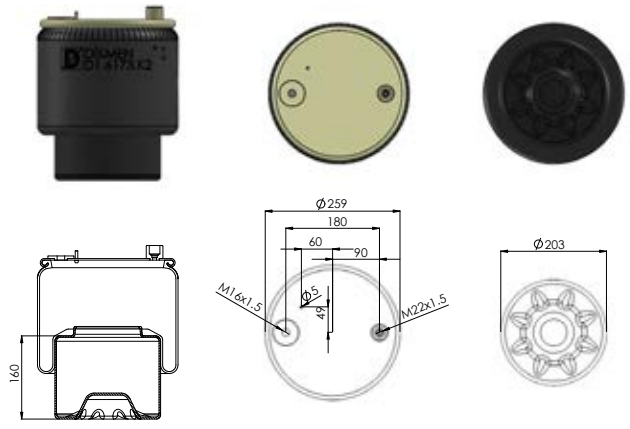

OEM

REFERANS NO:

D1.6173.P2

MERCEDES AROCS PİSTONSUZ ÇİFT GİRİŞLİ
MERC. AROCS AIR SPRING WITHOUT PISTON

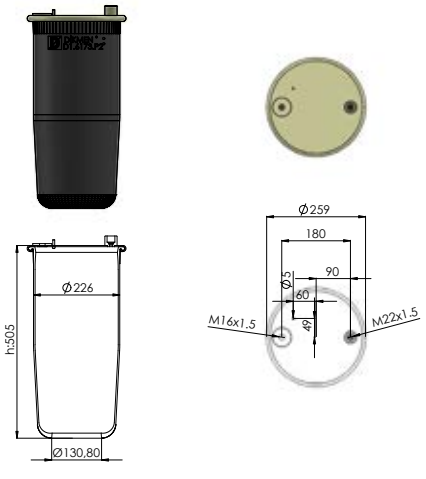

OEM

MERCEDES-BENZ : A 961 320 55 21**SA
MERCEDES-BENZ : A 961 320 47 21 **SA
MERCEDES-BENZ : A 961 320 70 21**SA
MERCEDES-BENZ : A 961 320 43 21**SA

REFERANS NO:

Katalogda kullanılan resimler temsilidir. Siparişlerinizde katalogdaki bilgilerden faydalanınız.
All original numbers, marks and forum vehicle manufectures listed in this catalogue are for comparison purposes only.
Siparişlerinizde parça kodu ile birlikte ölçüleriniide bildiriniz.
When you are placing your orders, you are kindly requested to inform us dimensions of parts too.

D1.6173.KP2

MERCEDES AROCS PLASTİK PİSTONLU ÇİFT GİRİŞLİ
MERC. AROCS AIR SPRING WITH PLASTIC PISTON

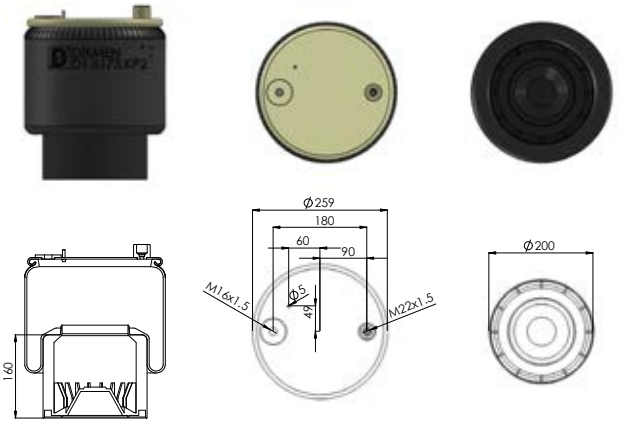

OEM

MERCEDES-BENZ : A 961 320 55 21
MERCEDES-BENZ : A 961 320 47 21
MERCEDES-BENZ : A 961 320 70 21
MERCEDES-BENZ : A 961 320 43 21

REFERANS NO:

D1.4644.P

MERCEDES TRAVEGO PİSTONSUZ
MERCEDES TRAVEGO AIR SPRING

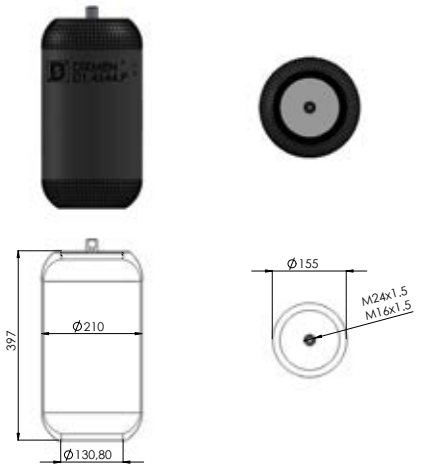

OEM

REFERANS NO:

D1.4561.P

VOLVO ÇEKİCİ PİSTONSUZ
VOLVO AIR SPRING WITHOUT PISTON

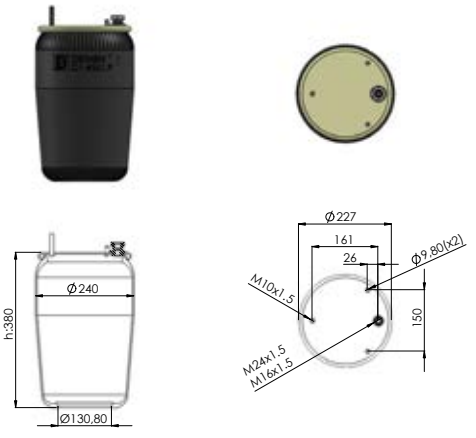

OEM

REFERANS NO:

Katalogda kullanılan resimler temsilidir. Siparişlerinizde katalogdaki bilgilerden faydalanınız.
All original numbers, marks and forum vehicle manufectures listed in this catalogue are for comparison purposes only.
Siparişlerinizde parça kodu ile birlikte ölçülerinide bildiriniz.
When you are placing your orders, you are kindly requested to inform us dimensions of parts too.

D1.4561.K

VOLVO ÇEKİCİ METAL PİSTONLU
VOLVO AIR SPRING WITH METAL PISTON

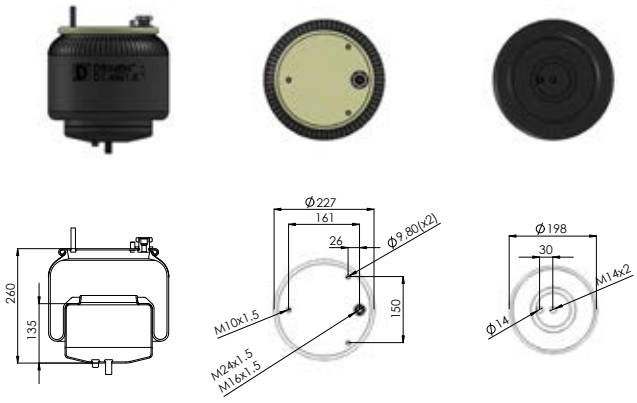

OEM

VOLVO: 21224746
VOLVO: 22058738

REFERANS NO:

D1.4571.K

VOLVO ÇEKİCİ METAL PİSTONLU
VOLVO AIR SPRING WITH METAL PISTON

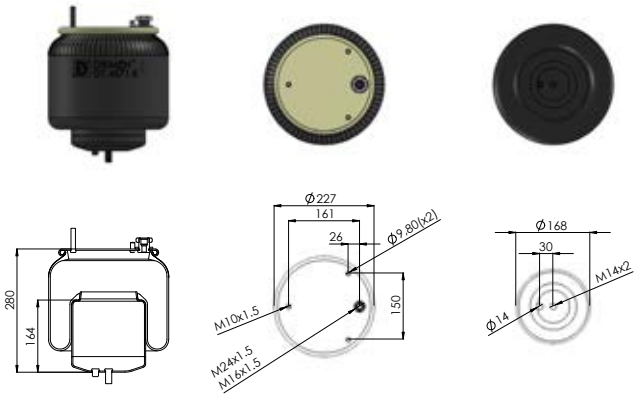

OEM

VOLVO: 21224750
VOLVO: 22056630

REFERANS NO:

D1.4571.P

VOLVO ÇEKİCİ PİSTONSUZ
VOLVO AIR SPRING WITHOUT PISTON

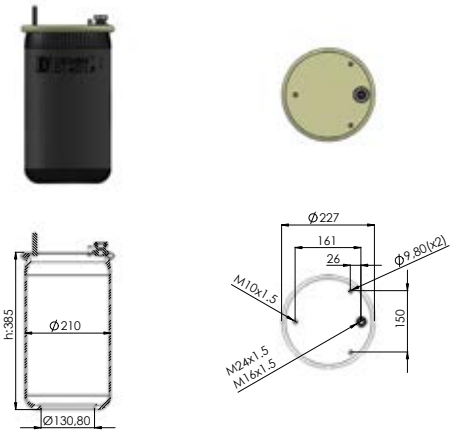

OEM

VOLVO: 22056630**SA
VOLVO: 21224750**SA

REFERANS NO:

Katalogda kullanılan resimler temsilidir. Siparişlerinizde katalogdaki bilgilerden faydalanınız.
All original numbers, marks and forum vehicle manufectures listed in this catalogue are for comparison purposes only.
Siparişlerinizde parça kodu ile birlikte ölçüleriniide bildiriniz.
When you are placing your orders, you are kindly requested to inform us dimensions of parts too.

D1.4713.K

VOLVO ÇEKİCİ METAL PİSTONLU E.M
COMPLETE AIR SPRING WITH METAL PISTON (OLD MODEL)

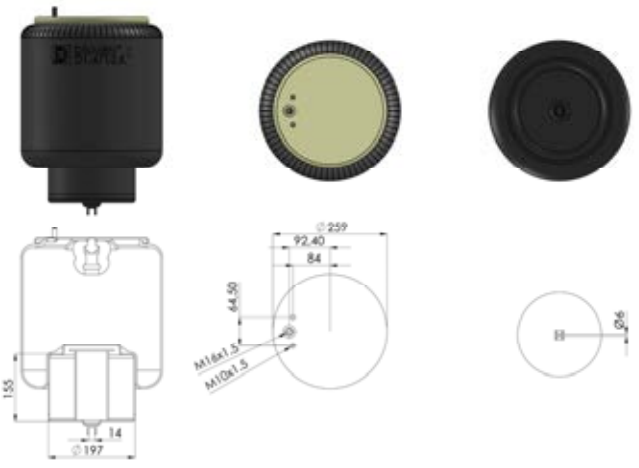

OEM

10 765 94
20 554 755

REFERANS NO:

D1.4713.P

VOLVO FH 12-16 ÇEKİCİ PİSTONSUZ E.M
VOLVO FH 12-16 AIR SPRING WITHOUT PISTON (OLD MODEL)



OEM

1 076 595

REFERANS NO:

D1.4943.K

VOLVO EM.MİDİLLİ KOMPLE KÖRÜK
VOLVO COMPLETE AIR SPRING (OLD MODEL)

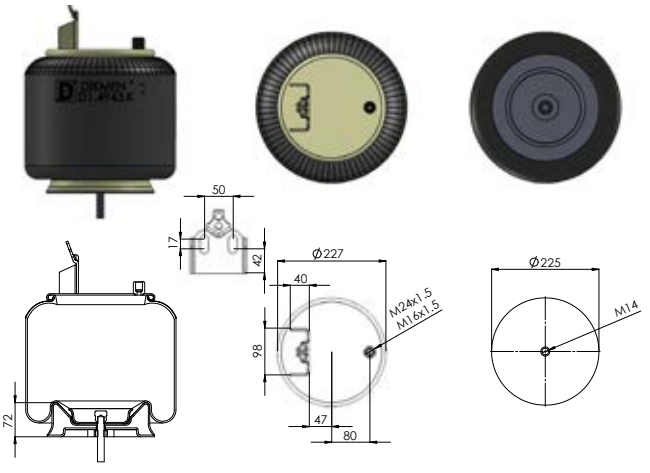

OEM

20 737 947
661 352 304831
20 424 543
21 961 458
20 583 420

REFERANS NO:

Katalogda kullanılan resimler temsilidir. Siparişlerinizde katalogdaki bilgilerden faydalanınız.
All original numbers, marks and forum vehicle manufectures listed in this catalogue are for comparison purposes only.
Siparişlerinizde parça kodu ile birlikte ölçülerinide bildiriniz.
When you are placing your orders, you are kindly requested to inform us dimensions of parts too.

DİKMEN
OTOMOTİV SANAYİ ve TİC. LTD. ŞTİ.

D1.4943.P

VOLVO EM.MİDİLLİ PİSTONSUZ
VOLVO AIR SPRING WITHOUT PISTON (OLD MODEL)

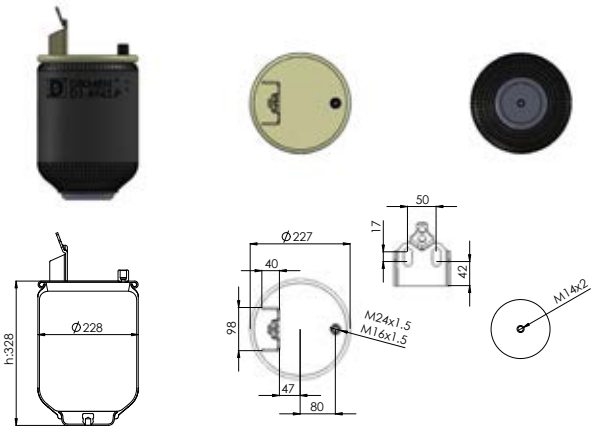

OEM

REFERANS NO:

D1.6416.K

VOLVO MİDİLLİ ARKA/ARKA KOMPLE METAL PİSTONLU
REAR / REAR COMPLETE AIR SPRING WITH METAL PISTON

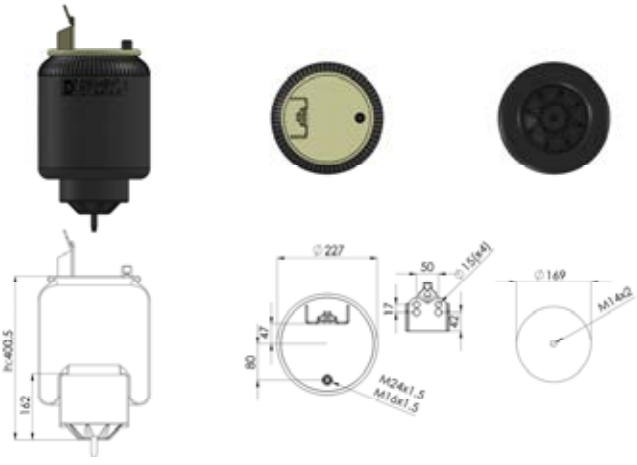

OEM

107 58 91 - 107 64 16
203 74 510 - 204 56 152
205 822 15 - 742 207 16 39
20 531 985 - 21 961 456

REFERANS NO:

D1.6416.P

VOLVO FH MİDİLLİ ARKA/ARKA PİSTONSUZ
VOLVO FH REAR / REAR AIR SPRING WITHOUT PISTON

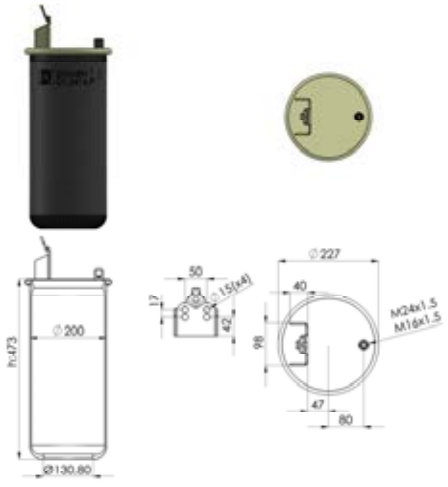

OEM

107 58 91 - 107 64 16
203 74 510 - 204 56 152
205 822 15 - 742 207 1639
20 531 985 - 21 961 456

REFERANS NO:

Katalogda kullanılan resimler temsilidir. Siparişlerinizde katalogdaki bilgilerden faydalanınız.
All original numbers, marks and forum vehicle manufectures listed in this catalogue are for comparison purposes only.
Siparişlerinizde parça kodu ile birlikte ölçüleriniide bildiriniz.
When you are placing your orders, you are kindly requested to inform us dimensions of parts too.

D1.6418.K

VOLVO MİDİLLİ ARKA/ARKA METAL PİSTONLU
REAR / REAR COMPLETE AIR SPRING WITH METAL PISTON

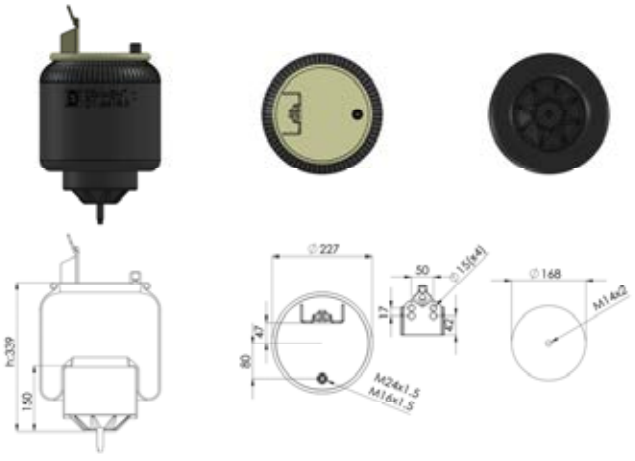

OEM

107 64 18 - 203 74 511
204 56 156 - 205 31 987
205 82 214 - 703 22 695
21 961 451

REFERANS NO:

D1.6418.P

VOLVO FH MİDİLLİ ARKA/ARKA PİSTONSUZ
VOLVO FH REAR / REAR AIR SPRING WITHOUT PISTON

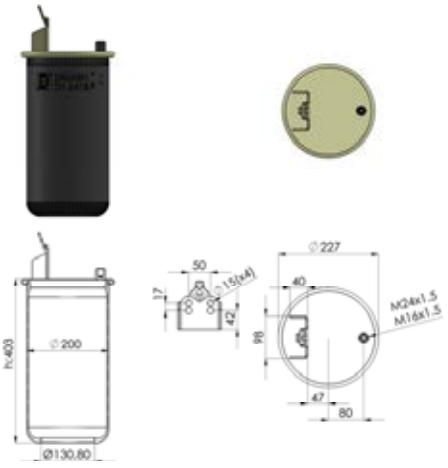

OEM

107 64 18 - 203 74 511
204 56 156 - 205 31 987
205 82 214 - 703 22 695
21 961 451

REFERANS NO:

D1.6420.K1

VOLVO FH MİDİLLİ ARKA/ARKA PİSTONLU Y.M
VOLVO FH REAR / REAR AIR SPRING WITH PISTON (NEW MODEL)

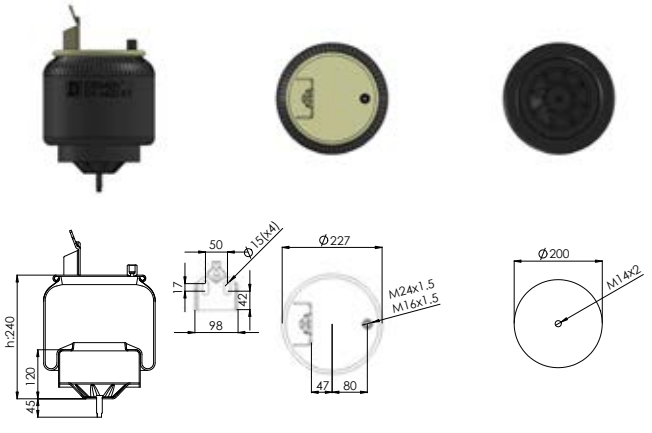

OEM

20 531 988 - 20 582 212 - 21 961 447
20 427 805 - 20 427 804 - 20 456 158
20 427 802 - 20 375 228 - 1 076 417

REFERANS NO:

Katalogda kullanılan resimler temsilidir. Siparişlerinizde katalogdaki bilgilerden faydalanınız.
All original numbers, marks and forum vehicle manufectures listed in this catalogue are for comparison purposes only.
Siparişlerinizde parça kodu ile birlikte ölçülerinide bildiriniz.
When you are placing your orders, you are kindly requested to inform us dimensions of parts too.

DİKMEN
OTOMOTİV SANAYİ ve TİC. LTD. ŞTİ.

D1.6420.K

VOLVO FH MİDİLLİ ARKA/ARKA PİSTONLU
VOLVO FH REAR / REAR AIR SPRING WITH PISTON

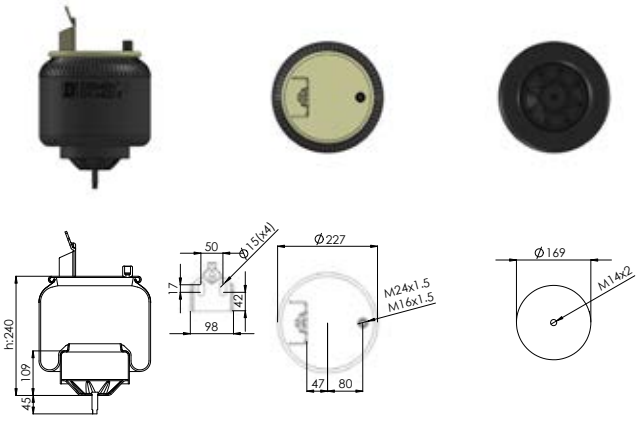

OEM

1 076 420 - 20 247 802
20 456 158 - 20 531 988
20 582 212

REFERANS NO:

D1.6420.P

VOLVO FH MİDİLLİ ARKA/ARKA PİSTONSUZ
VOLVO FH REAR / REAR AIR SPRING WITHOUT PISTON

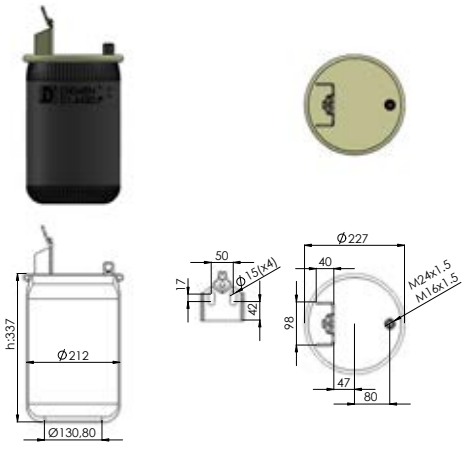

OEM

1 076 420 - 20 427 802
20 456 158 - 20 531 988
20 582 212

REFERANS NO:

D1.6762.K

VOLVO ÖN ÇEKİCİ PİSTONLU
VOLVO FRONT COMPLETE AIR SPRING

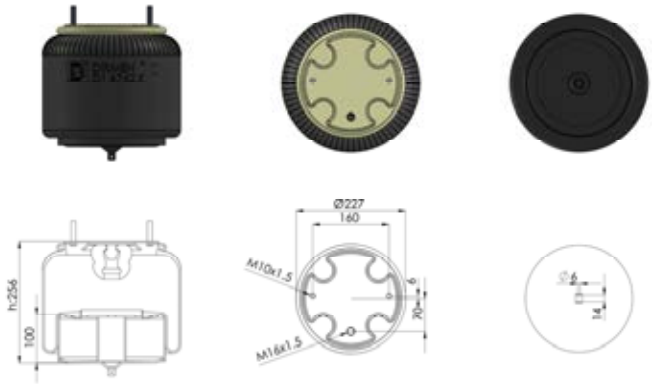

OEM

20 554 762
21 811 323
21 961 475
20 452 144

REFERANS NO:

Katalogda kullanılan resimler temsilidir. Siparişlerinizde katalogdaki bilgilerden faydalanınız.
All original numbers, marks and forum vehicle manufectures listed in this catalogue are for comparison purposes only.
Siparişlerinizde parça kodu ile birlikte ölçüleriniide bildiriniz.
When you are placing your orders, you are kindly requested to inform us dimensions of parts too.

D1.7803.K

VOLVO SERİSİ ARKA/ÖN ÇEKİCİ METAL PİSTONLU
REAR / FRONT COMPLETE AIR SPRING WITH METAL PISTON

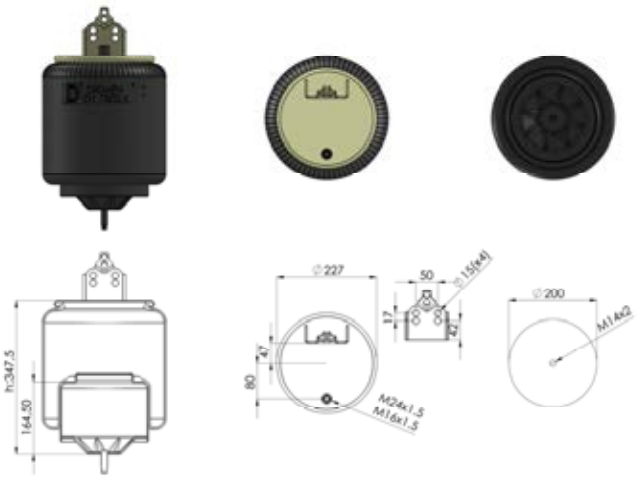

OEM

1 075 890
1 076 415
20 375 226
20 427 800
20 456 150

REFERANS NO:

D1.7803.P

VOLVO FH SERİSİ ARKA/ÖN ÇEKİCİ PİSTONSUZ
VOLVO FH REAR / FRONT AIR SPRING WITHOUT PISTON

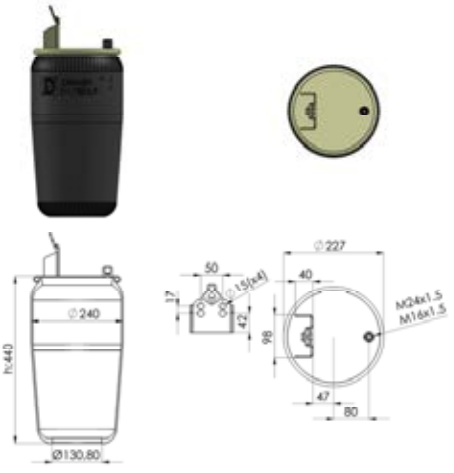

OEM

1 075 890 - 1 076 415 - 20 375 226
20 427 800 - 20 456 150 - 20 531 984
20 582 206 - 21 961 374 - 20 427 803
74 220 716 38

REFERANS NO:

D1.7804.K

VOLVO SERİSİ ARKA/ÖN ÇEKİCİ METAL PİSTONLU
REAR / FRONT COMPLETE AIR SPRING WITH METAL PISTON

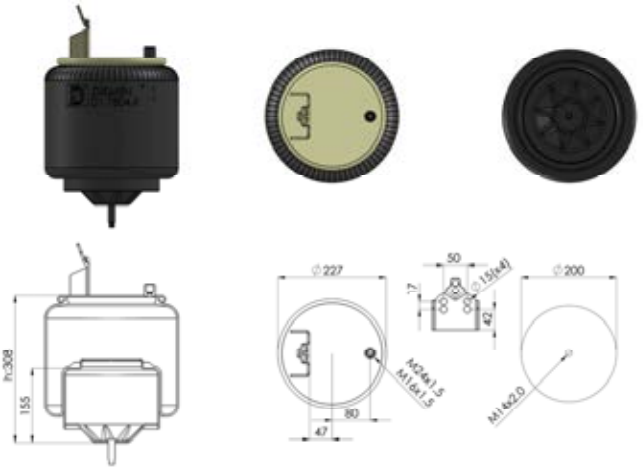

OEM

20 375 227 - 20 456 154
20 531 986 - 20 582 209
3 171 694

REFERANS NO:

Katalogda kullanılan resimler temsilidir. Siparişlerinizde katalogdaki bilgilerden faydalanınız.
All original numbers, marks and forum vehicle manufectures listed in this catalogue are for comparison purposes only.
Siparişlerinizde parça kodu ile birlikte ölçülerinide bildiriniz.
When you are placing your orders, you are kindly requested to inform us dimensions of parts too.

D1.7804.P

VOLVO FH SERİSİ ARKA/ÖN ÇEKİCİ PİSTONSUZ
VOLVO FH REAR / FRONT AIR SPRING WITHOUT PISTON

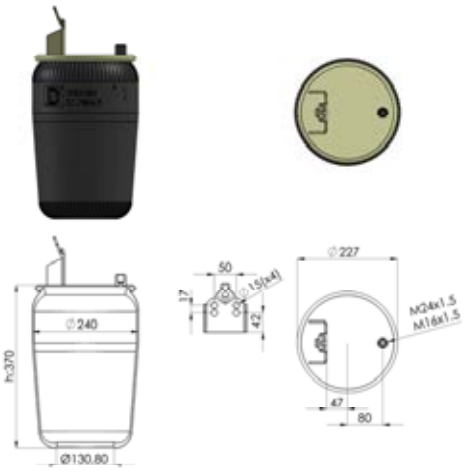

OEM

20 375 227 - 20 456 154
20 531 986 - 20 582 209
3 171 694

REFERANS NO:

D1.46684.KP

IVECO STRALİS ARKA SAĞ PLASTİK PİSTONLU KÖRÜK
IVECO STRALIS REAR AIR SPRING WITH PLASTIC PISTON - RIGHT

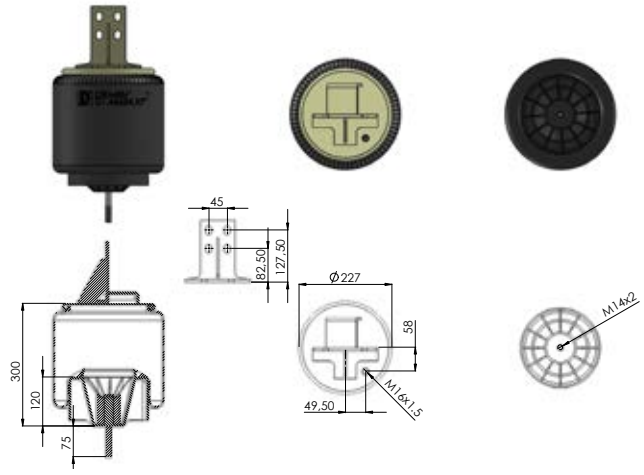

OEM

IVECO STRALIS: 41270466
IVECO STRALIS: 500042582

REFERANS NO:

D1.46684.P

İVECO STRALİS ARKA SAĞ PİSTONSUZ KÖRÜK
IVECO STRALIS REAR AIR SPRING WITHOUT PISTON - RIGHT

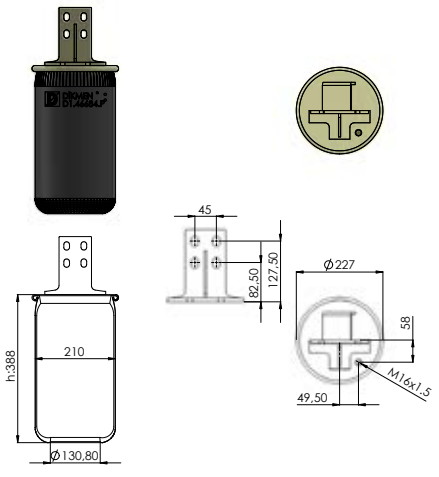

OEM

REFERANS NO:

Katalogda kullanılan resimler temsilidir. Siparişlerinizde katalogdaki bilgilerden faydalanınız.
All original numbers, marks and forum vehicle manufectures listed in this catalogue are for comparison purposes only.
Siparişlerinizde parça kodu ile birlikte ölçüleriniide bildiriniz.
When you are placing your orders, you are kindly requested to inform us dimensions of parts too.

D1.46685.KP

İVECO STRALİS ARKA SOL PLASTİK PİSTONLU KÖRÜK
IVECO STRALIS REAR AIR SPRING WITH PLASTIC PISTON - LEFT

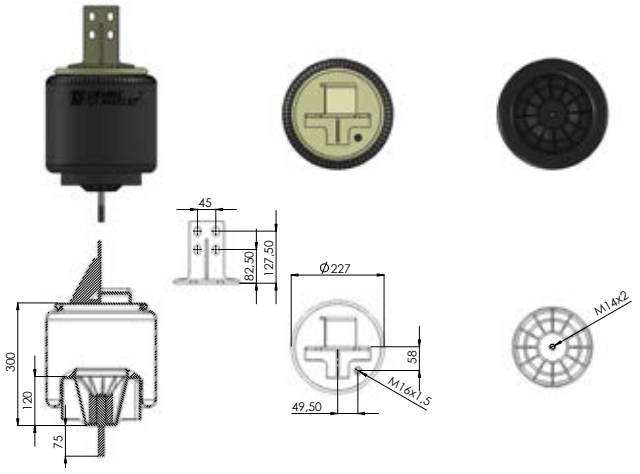

OEM

IVECO: 500042581
IVECO STRALIS: 41270465

REFERANS NO:

D1.46685.P

İVECO STRALİS ARKA SOL PİSTONSUZ KÖRÜK
IVECO STRALIS REAR AIR SPRING WITHOUT PISTON - LEFT

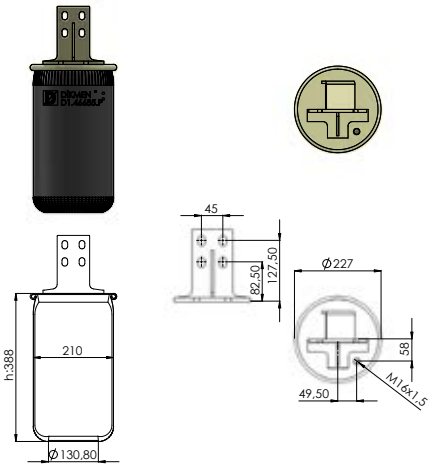

OEM

REFERANS NO:

D1.46686.KP

İVECO STRALİS ÖN SOL PLASTİK PİSTONLU KÖRÜK
IVECO STRALIS FRONT AIR SPRING WITH PLASTIC PISTON - LEFT

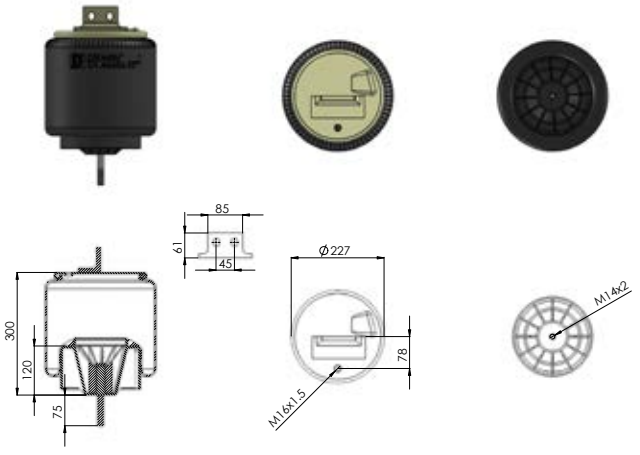

OEM

IVECO: 500041356
IVECO STRALIS: 41270462
IVECO STRALIS: FRONT/LEFT
IVECO STRALIS: 500042583

REFERANS NO:

Katalogda kullanılan resimler temsilidir. Siparişlerinizde katalogdaki bilgilerden faydalanınız.
All original numbers, marks and forum vehicle manufectures listed in this catalogue are for comparison purposes only.
Siparişlerinizde parça kodu ile birlikte ölçülerinide bildiriniz.
When you are placing your orders, you are kindly requested to inform us dimensions of parts too.

DİKMEN
OTOMOTİV SANAYİ ve TİC. LTD. ŞTİ.

D1.46686.P

İVECO STRALİS ÖN SOL PİSTONSUZ KÖRÜK
IVECO STRALIS FRONT AIR SPRING WITHOUT PISTON - LEFT

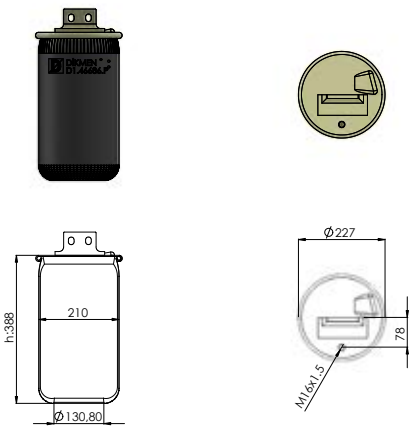

OEM

REFERANS NO:

D1.46687.KP

İVECO STRALİS ÖN SAĞ PLASTİK PİSTONLU KÖRÜK
IVECO STRALIS FRONT AIR SPRING WITH PLASTIC PISTON - RIGHT

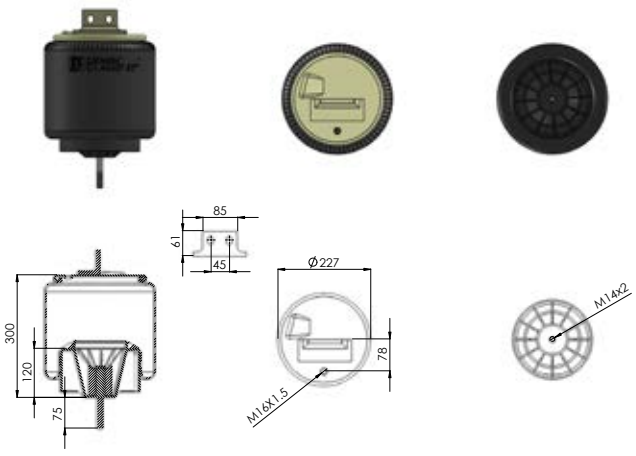

OEM

IVECO STRALIS: 41270463
IVECO STRALIS:FRONT/RIGHT
IVECO STRALIS: 500042584

REFERANS NO:

D1.46687.P

İVECO STRALİS ÖN SAĞ PİSTONSUZ KÖRÜK
IVECO STRALIS FRONT AIR SPRING WITHOUT PISTON - RIGHT

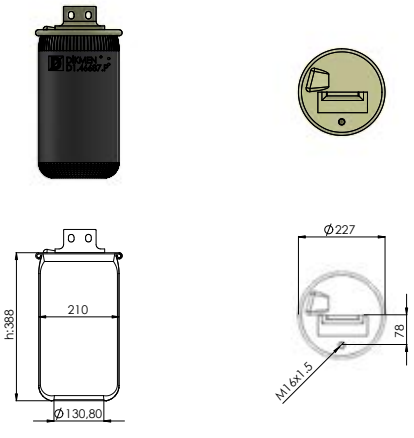

OEM

REFERANS NO:

Katalogda kullanılan resimler temsilidir. Siparişlerinizde katalogdaki bilgilerden faydalanınız.
All original numbers, marks and forum vehicle manufectures listed in this catalogue are for comparison purposes only.
Siparişlerinizde parça kodu ile birlikte ölçüleriniide bildiriniz.
When you are placing your orders, you are kindly requested to inform us dimensions of parts too.

D1.2045.P

İVECO OTOBÜS PİSTONSUZ
IVECO BUS AIR SPRING

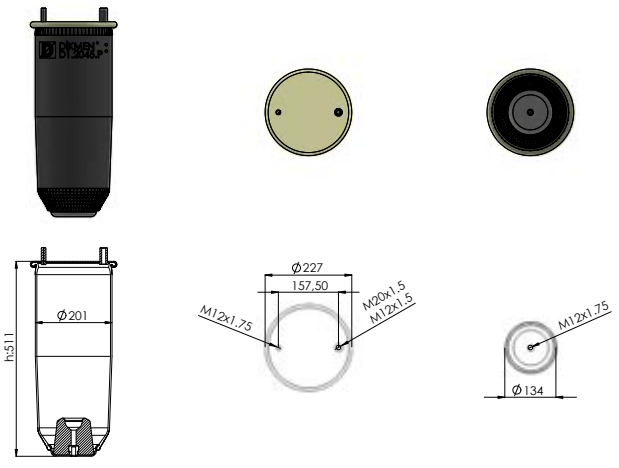

OEM

REFERANS NO:

D1.4608.K

SCANIA Y.M METAL PİSTONLU-ALTI DÜZ DELİKSİ
SPRING WITH METAL PISTON (NEW MODEL)

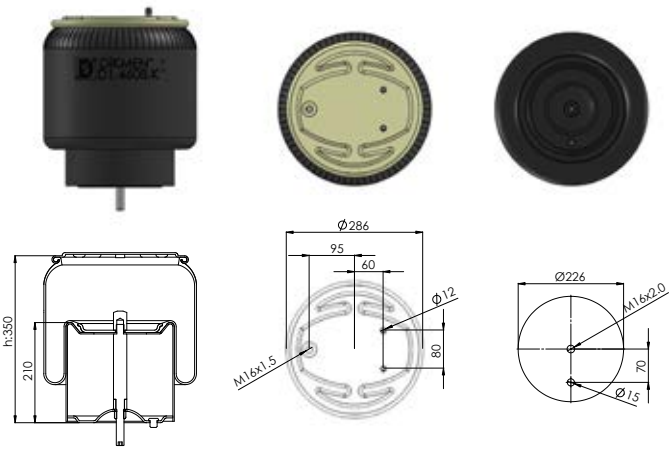

OEM

190 36 08 - 194 43 14
190 36 08 - 194 43 14
235 74 60 - 235 75 32
280 84 12

REFERANS NO:

D1.4608.P

SCANIA Y.M METAL PİSTONSUZ ALTI DÜZ DELİKS
AIR SPRING WITHOUT PISTON (NEW MODEL)

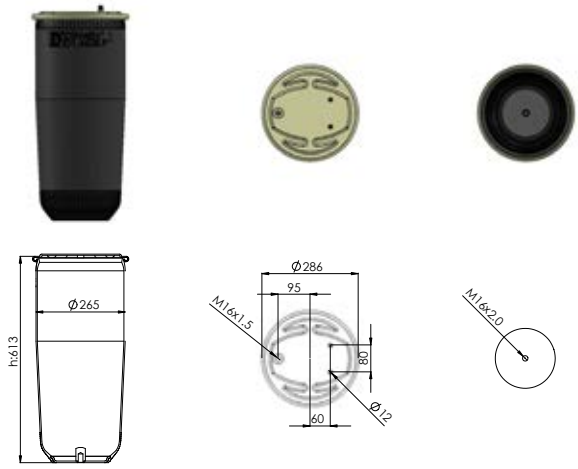

OEM

190 36 08 - 194 43 14
177 48 04 - 219 89 15
235 74 60 - 235 75 32
280 84 12

REFERANS NO:

Katalogda kullanılan resimler temsilidir. Siparişlerinizde katalogdaki bilgilerden faydalanınız.
All original numbers, marks and forum vehicle manufectures listed in this catalogue are for comparison purposes only.
Siparişlerinizde parça kodu ile birlikte ölçülerinide bildiriniz.
When you are placing your orders, you are kindly requested to inform us dimensions of parts too.

D1.4608.K1

SCANIA Y.M METAL PİSTONLU DELİKLİ
AIR SPRING WITH METAL PISTON (NEW MODEL)

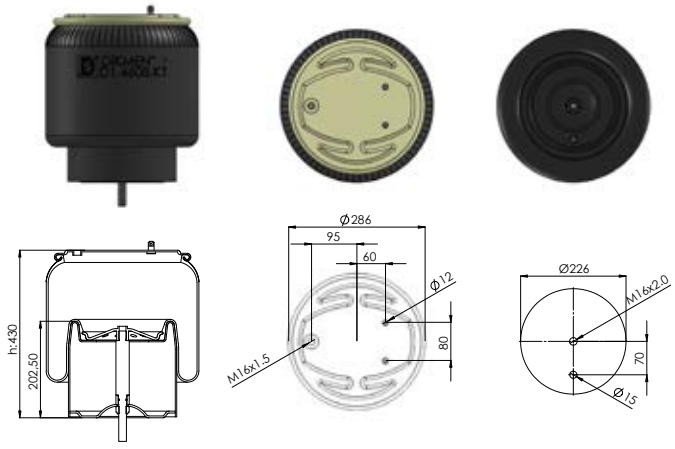

OEM

190 36 08 - 194 43 14
177 48 04 - 219 89 15
235 74 60 - 235 75 32
280 84 12

REFERANS NO:

D1.4608.P1

SCANIA 380-420 Y.M PİSTONSUZ-DELİKLİ
SCANIA 380-420 AIR SPRING WITHOUT PISTON (NEW MODEL)

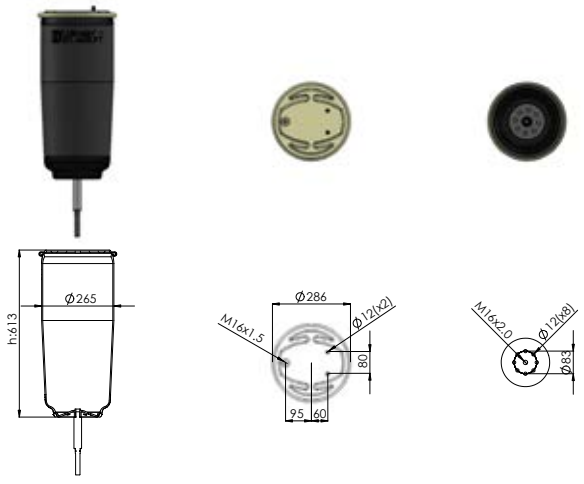

OEM

190 36 08 - 194 43 14
177 48 04 - 219 89 15
235 74 60 - 235 75 32
280 84 12

REFERANS NO:

D1.4608.K2

SCANIA Y.M METAL PİSTONLU DELİKSİZ UZUN
AIR SPRING WITH METAL PISTON NEW MODEL - WITHOUT HOLE - LONG

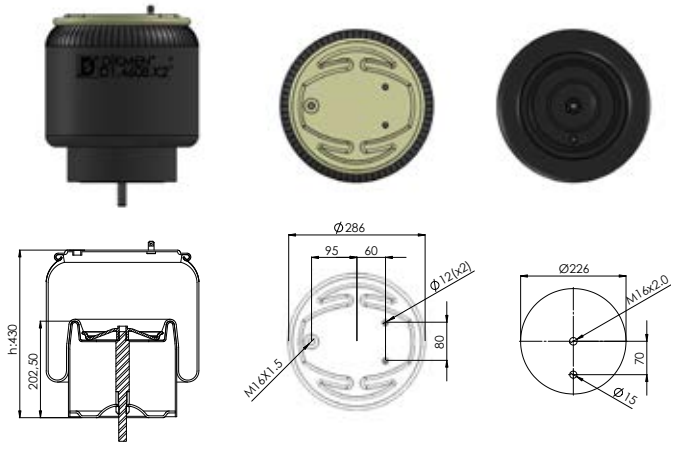

OEM

REFERANS NO:

Katalogda kullanılan resimler temsilidir. Siparişlerinizde katalogdaki bilgilerden faydalanınız.
All original numbers, marks and forum vehicle manufectures listed in this catalogue are for comparison purposes only.
Siparişlerinizde parça kodu ile birlikte ölçüleriniide bildiriniz.
When you are placing your orders, you are kindly requested to inform us dimensions of parts too.

D1.4608.P2

SCANIA Y.M PİSTONSUZ DELİKSİZ UZUN
AIR SPRING WITHOUT PISTON (NEW MODEL) WITH HOUT HOLE - LONG

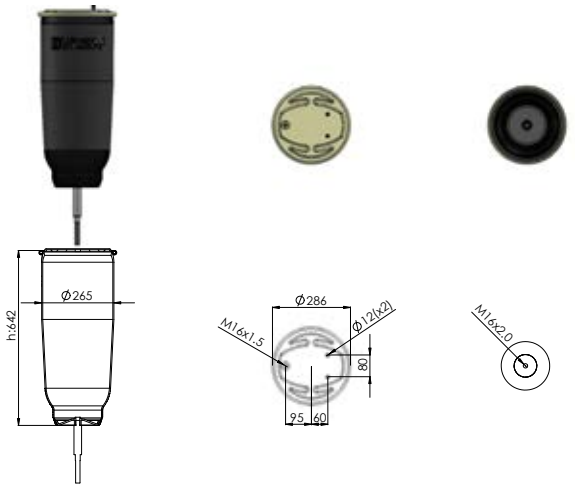

OEM

REFERANS NO:

D1.4608.K10

SCANIA ÇEKİCİ METAL PİSTONLU
SCANIA AIR SPRING WITH METAL PISTON

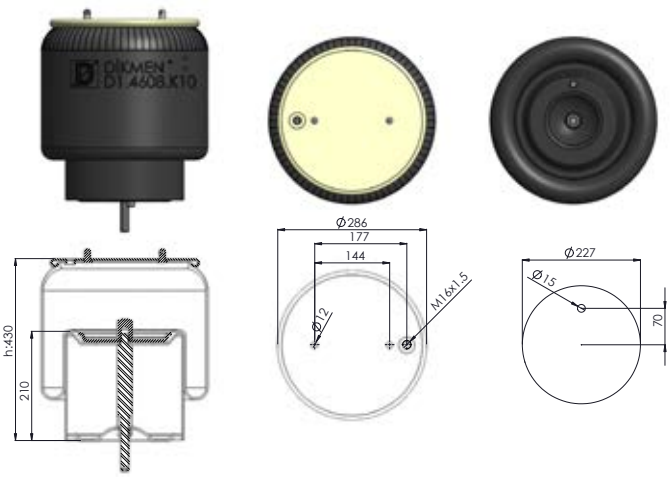

OEM

REFERANS NO:

D1.4913.K.L

SCANIA E.M METAL PİSTONLU
COMPLETE AIR SPRING WITH METAL PISTON LEFT (OLD MODEL)

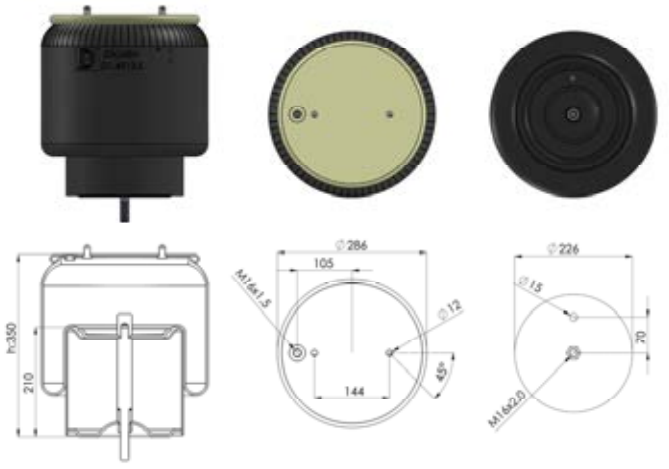

OEM

1379392
1440294
951 814 753 0

REFERANS NO:

Katalogda kullanılan resimler temsilidir. Siparişlerinizde katalogdaki bilgilerden faydalanınız.
All original numbers, marks and forum vehicle manufectures listed in this catalogue are for comparison purposes only.
Siparişlerinizde parça kodu ile birlikte ölçülerinide bildiriniz.
When you are placing your orders, you are kindly requested to inform us dimensions of parts too.

D1.4913.K.R

SCANIA E.M METAL PİSTONLU
COMPLETE AIR SPRING WITH METAL PISTON RIGHT (OLD MODEL)

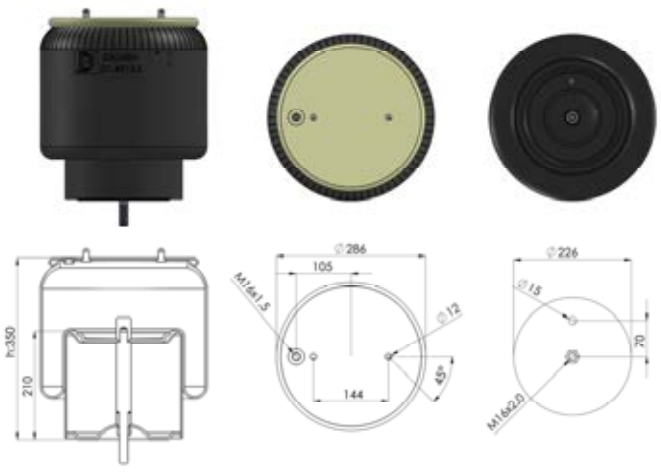

OEM

1379392
1440294
951 814 753 0

REFERANS NO:

D1.4913.P

SCANIA E.M PİSTONSUZ
AIR SPRING WITHOUT PISTON (OLD MODEL)



OEM

1379393

REFERANS NO:

D1.4930.KP

SCANIA YM TIR ÖN PLASTİK PİSTONLU
TRUCK FRONT AIR SPRING WITH PLASTIC PISTON (NEW MODEL)

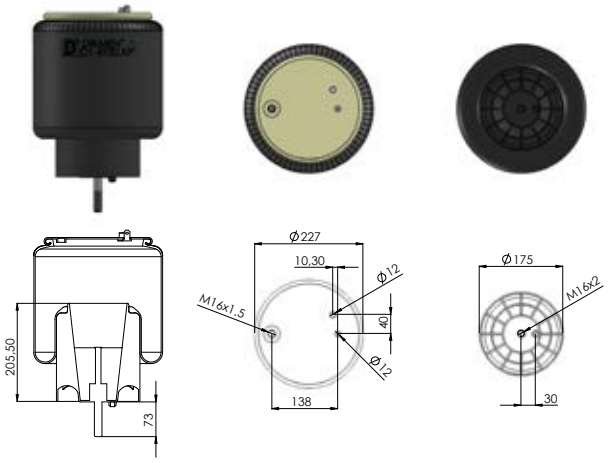

OEM

1 434 930

REFERANS NO:

Katalogda kullanılan resimler temsilidir. Siparişlerinizde katalogdaki bilgilerden faydalanınız.
All original numbers, marks and forum vehicle manufectures listed in this catalogue are for comparison purposes only.
Siparişlerinizde parça kodu ile birlikte ölçüleriniide bildiriniz.
When you are placing your orders, you are kindly requested to inform us dimensions of parts too.

D1.4930.P

SCANIA YM TIR ÖN PİSTONSUZ
TRUCK FRONT AIR SPRING WITHOUT PISTON (NEW MODEL)

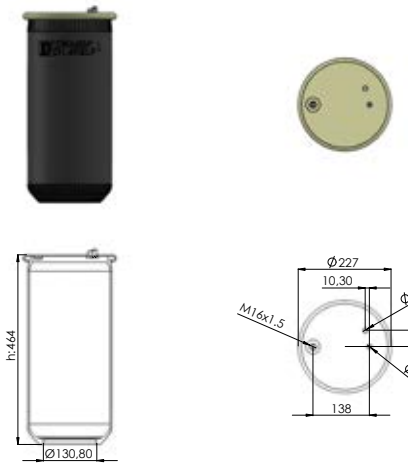

OEM

1 434 930

REFERANS NO:

D1.4933.K

SCANIA YM TIR ARKA METAL PİSTONLU
TRUCK REAR AIR SPRING WITH METAL PISTON (NEW MODEL)

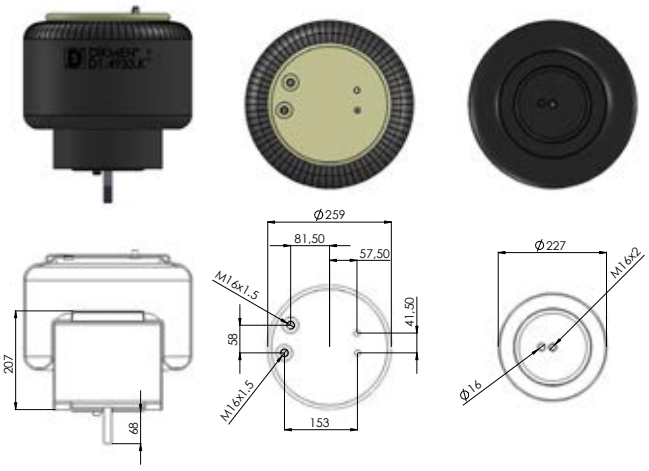

OEM

1.434.933

REFERANS NO:

D1.4933.P

SCANİA YM TIR ARKA PİSTONSUZ
SCANIA TRUCK REAR AIR SPRING WITHOUT PISTON (OLD MODEL)

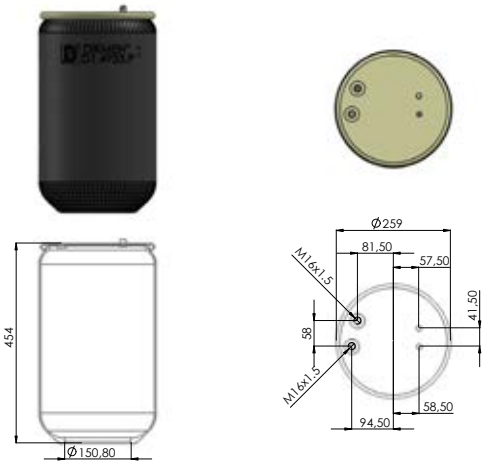

OEM

1.434.933

REFERANS NO:

Katalogda kullanılan resimler temsilidir. Siparişlerinizde katalogdaki bilgilerden faydalanınız.
All original numbers, marks and forum vehicle manufectures listed in this catalogue are for comparison purposes only.
Siparişlerinizde parça kodu ile birlikte ölçülerinide bildiriniz.
When you are placing your orders, you are kindly requested to inform us dimensions of parts too.

D1.6198.K

SCANIA ÖN KOMPLE METAL PİSTONLU
SCANIA FRONT COMPLETE AIR SPRING WITH METAL PISTON

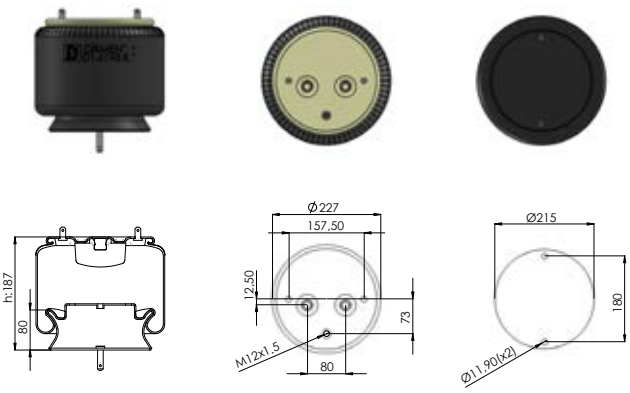

OEM

138 61 198

REFERANS NO:

D1.6198.P

SCANIA ÖN PİSTONSUZ
SCANIA FRONT AIR SPRING WITHOUT PISTON

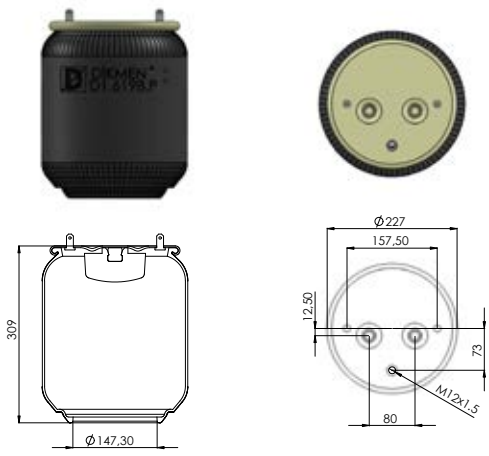

OEM

138 61 198

REFERANS NO:

D1.6251.KP

SCANİA PLASTİK PİSTONLU KALDIRMA KÖRÜĞÜ
SCANIA LIFT AIR SPRING WITH PLASTIC PISTON

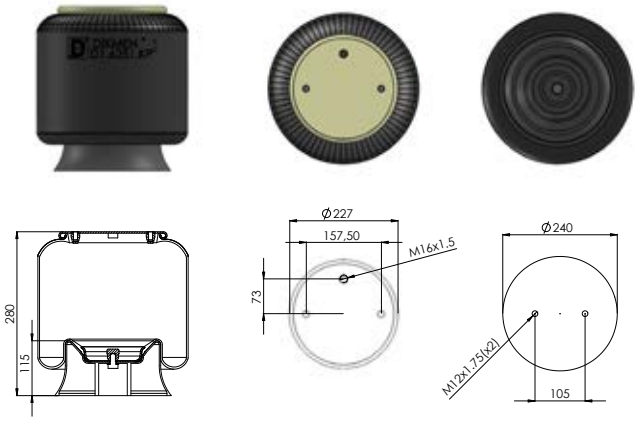

OEM

1865759

REFERANS NO:

Katalogda kullanılan resimler temsilidir. Siparişlerinizde katalogdaki bilgilerden faydalanınız.
All original numbers, marks and forum vehicle manufectures listed in this catalogue are for comparison purposes only.
Siparişlerinizde parça kodu ile birlikte ölçüleriniide bildiriniz.
When you are placing your orders, you are kindly requested to inform us dimensions of parts too.

D1.4154.P

RENAULT 440 AVARE DİNGİLKALDIRMA PİSTONSUZ
RENAULT 440 AXLE LIFT AIR SPRING WITHOUT PISTON

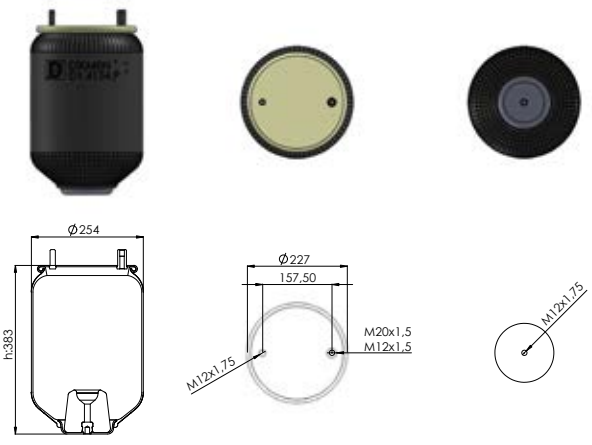

OEM

5010 2392 52
5010 4880 71
5010 2942 52B

REFERANS NO:

D1.4912.K1

RENAULT 440/370 ÇEKİCİ TEK GİRİŞ METAL PİSTONLU
RENAULT 440/370 COMPLETE AIR SPRING WITH METAL PISTON

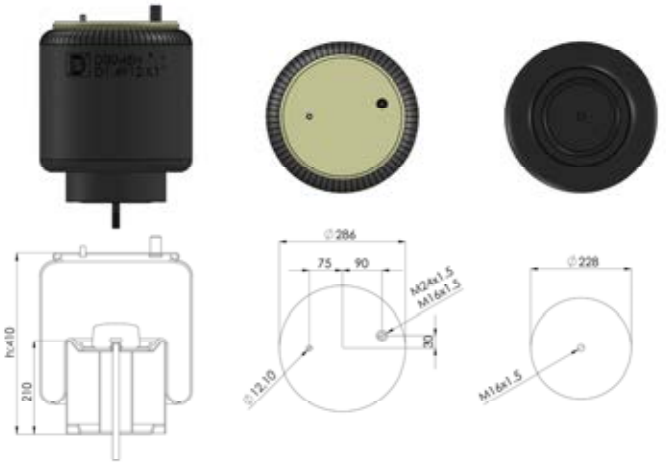

OEM

501 055 7355
742 202 5556
207 224 12
220 255 68

REFERANS NO:

D1.4912.P1

RENAULT 440/370 ÇEKİCİ TEK GİRİŞ PİSTONSUZ
RENAULT 440/370 AIR SPRING WITHOUT PISTON

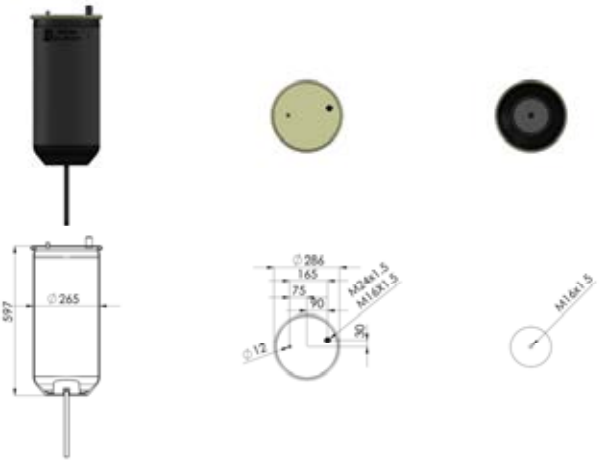

OEM

5.010.600.328
7421978494
20 726 768
21 978 504
5010557355

REFERANS NO:

Katalogda kullanılan resimler temsilidir. Siparişlerinizde katalogdaki bilgilerden faydalanınız.
All original numbers, marks and forum vehicle manufectures listed in this catalogue are for comparison purposes only.
Siparişlerinizde parça kodu ile birlikte ölçülerinide bildiriniz.
When you are placing your orders, you are kindly requested to inform us dimensions of parts too.

D1.4912.K2

RENAULT 440/370 ÇEKİCİ ÇİFT GİRİŞ METAL PİSTONLU
RENAULT 440/370 COMPLETE AIR SPRING WITH METAL PISTON

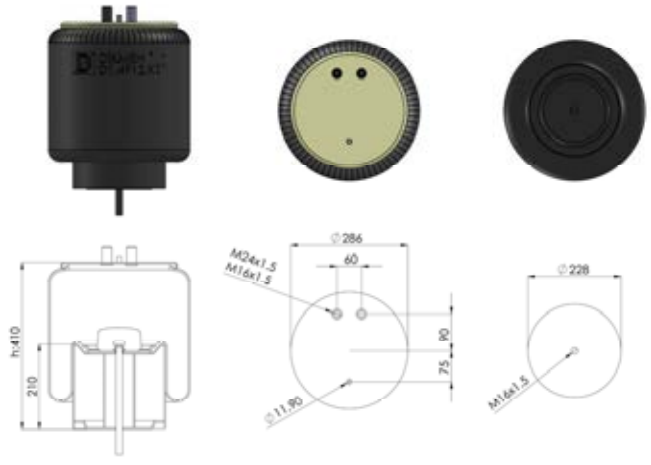

OEM

5 010 294 307 C
MLF7063

REFERANS NO:

D1.4912.P2

RENAULT 440/370 ÇEKİCİ ÇİFT GİRİŞ PİSTONSUZ
RENAULT 440/370 AIR SPRING WITHOUT PISTON

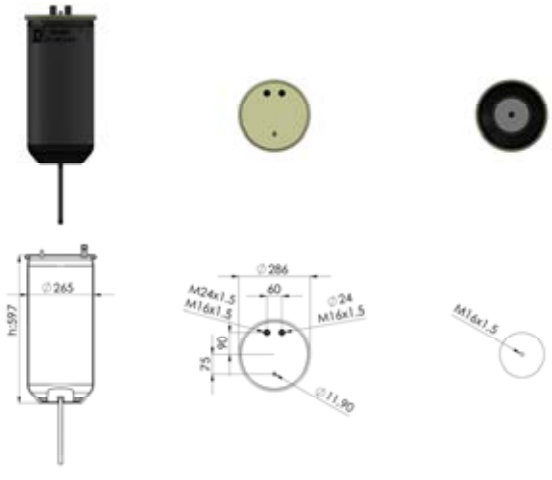

OEM

5.001.832.067

REFERANS NO:

D1.4915.K

RENAULT K.AYAK ARKA/ÖN METAL PİSTONLU
REAR / FRONT AIR SPRING WITH METAL PISTON

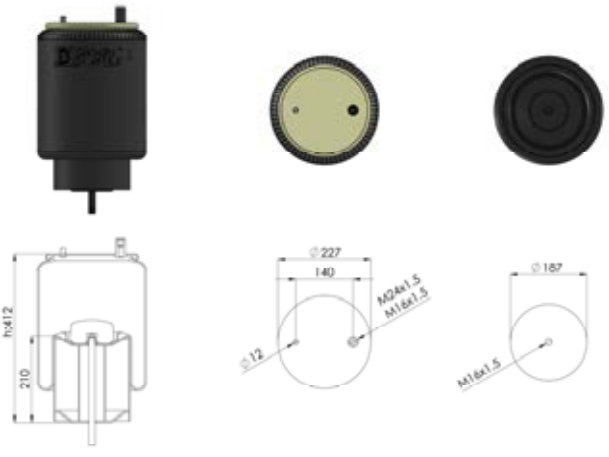

OEM

5 010 294 309 - H250 1122
5010 600 578 - 20 757 541
5010 557 991 - 22025 613
7 422 190 563

REFERANS NO:

Katalogda kullanılan resimler temsilidir. Siparişlerinizde katalogdaki bilgilerden faydalanınız.
All original numbers, marks and forum vehicle manufectures listed in this catalogue are for comparison purposes only.
Siparişlerinizde parça kodu ile birlikte ölçüleriniide bildiriniz.
When you are placing your orders, you are kindly requested to inform us dimensions of parts too.

D1.4915.P

RENAULT K.AYAK ARKA/ÖN PİSTONSUZ
REAR / FRONT AIR SPRING WITHOUT PISTON

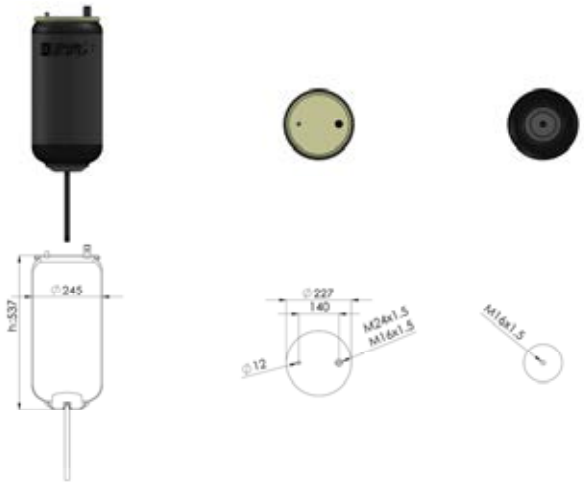

OEM

5 001 855 856

REFERANS NO:

D1.4929.K

RENAULT PREMİUM 440/460 ÖN ÇEKİCİ PİSTONLU
RENAULT PREMİUM 440/460 FRONT AIR SPRING WITH PISTON

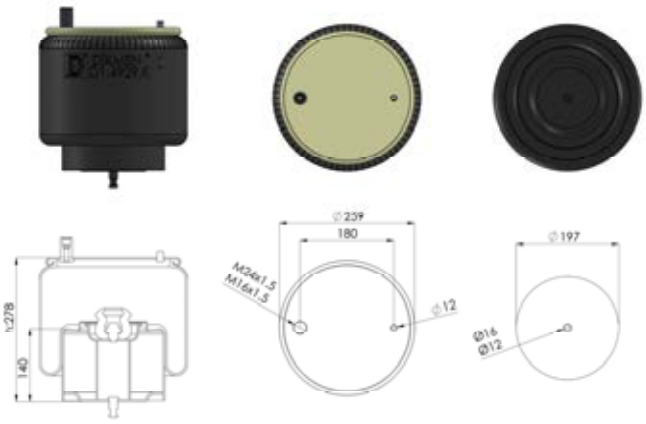

OEM

501 055 7623
905 57 009

REFERANS NO:

D1.4929.P

RENAULT ÖN ÇEKİCİ PİSTONSUZ
FRONT AIR SPRING WITHOUT PISTON



OEM

501 055 7623
905 57 009

REFERANS NO:

Katalogda kullanılan resimler temsilidir. Siparişlerinizde katalogdaki bilgilerden faydalanınız.
All original numbers, marks and forum vehicle manufectures listed in this catalogue are for comparison purposes only.
Siparişlerinizde parça kodu ile birlikte ölçülerinide bildiriniz.
When you are placing your orders, you are kindly requested to inform us dimensions of parts too.

D1.4722.K

BMC 1142/1144 ÇEKİCİ PİSTONLU
BMC 1142/1144 COMPLETE AIR SPRING WITH PISTON

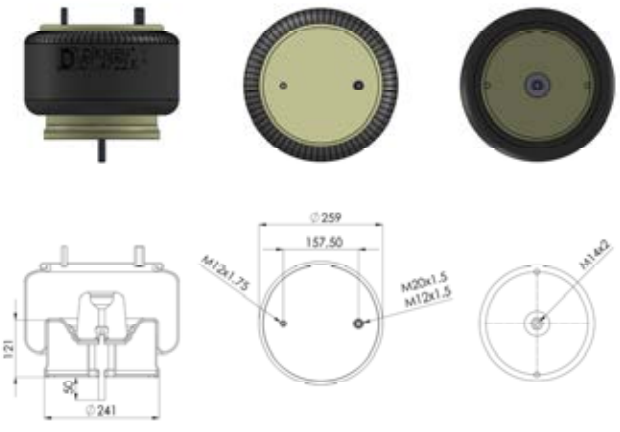

OEM

REFERANS NO:

D1.4722.P

BMC 1142/1144 ÇEKİCİ PİSTONSUZ
BMC AIR SPRING WITHOUT PISTON

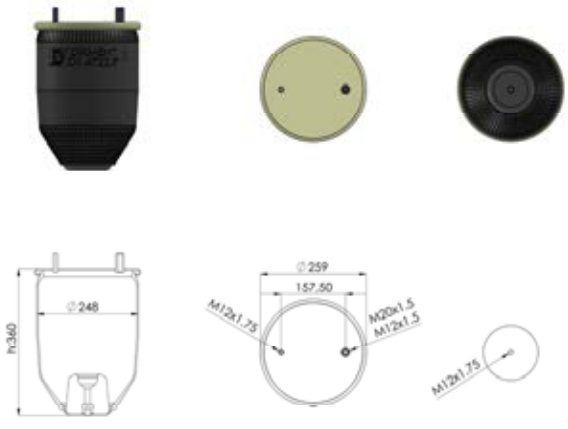

OEM

REFERANS NO:

D1.4882.K

MAN ARKA/ARKA ÇEKİCİ Ç.GİRİŞ METALPİST
REAR / REAR FRONT COMPLETE AIR SPRING WITH METAL PISTON

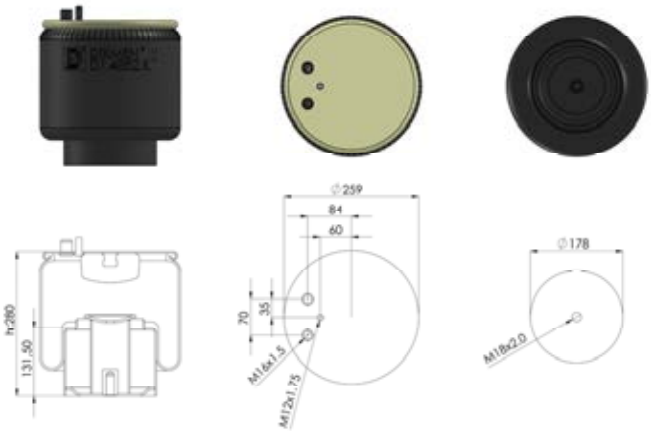

OEM

81 436 006 36
814 360 060 56

REFERANS NO:

Katalogda kullanılan resimler temsilidir. Siparişlerinizde katalogdaki bilgilerden faydalanınız.
All original numbers, marks and forum vehicle manufectures listed in this catalogue are for comparison purposes only.
Siparişlerinizde parça kodu ile birlikte ölçüleriniide bildiriniz.
When you are placing your orders, you are kindly requested to inform us dimensions of parts too.

D1.4882.P

MAN ARKA/ARKA ÇEKİCİ Ç.GİRİŞ PİSTONSUZ
REAR / REAR FRONT AIR SPRING WITHOUT PISTON

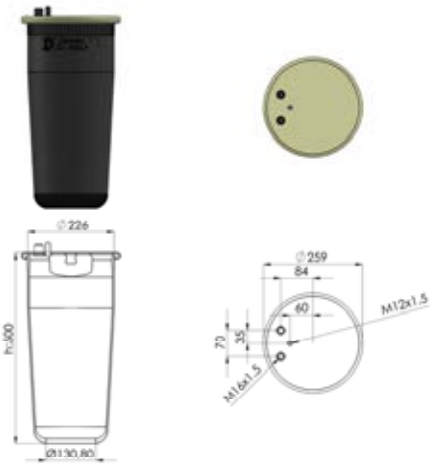

OEM

81.436.010.151
81.436.010.176
81.436.016.065

REFERANS NO:

D1.4884.K

MAN ARKA/ÖN ÇEKİCİ TEK GİRİŞ METAL PİS
REAR / REAR REAR COMPLETE AIR SPRING WITH PISTON

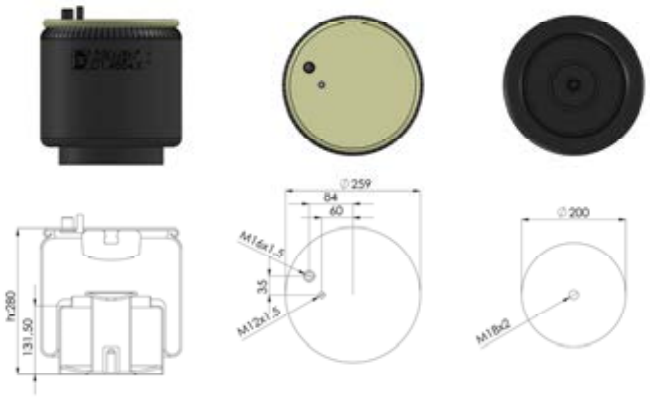

OEM

814 360 060 35
814 360 060 55

REFERANS NO:

D1.4884.P

MAN ARKA/ÖN ÇEKİCİ TEK GİRİŞ PİSTONSUZ
REAR / FRONT AIR SPRING WITHOUT PISTON

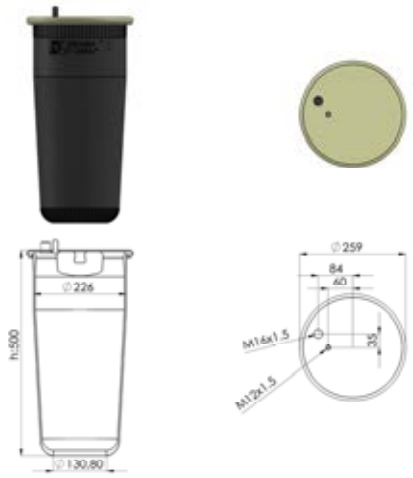

OEM

81.436.010.152
81.436.010.174
81.436.010.175
81436016066

REFERANS NO:

Katalogda kullanılan resimler temsilidir. Siparişlerinizde katalogdaki bilgilerden faydalanınız.
All original numbers, marks and forum vehicle manufectures listed in this catalogue are for comparison purposes only.
Siparişlerinizde parça kodu ile birlikte ölçülerinide bildiriniz.
When you are placing your orders, you are kindly requested to inform us dimensions of parts too.

D1.4881.K

BPW DORSE DİNGİL (KISA) / METAL PİSTONLU
TRAILER / AXLE SHORT COMPLETE AIR SPRING WITH METAL PISTON

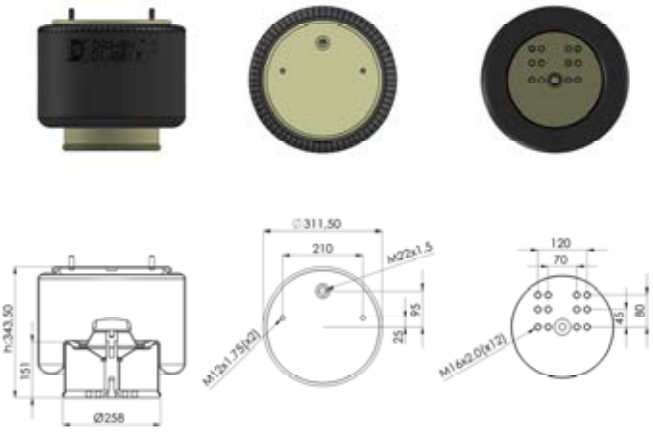

OEM

05 429 41 01 0
BPW 36 K
951 814 701 0

REFERANS NO:

D1.4881.KP

BPW DORSE DİNGİL (KISA) / PLASTİK PİSTONLU
AXLE (SHORT) COMPLETE AIR SPRING WITH PLASTIC PISTON

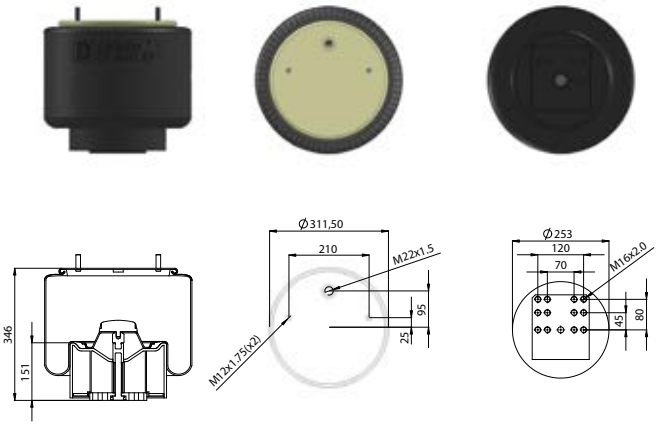

OEM

05 429 43 41 0
BPW 36 K
751356
750491
951 814 757 0

REFERANS NO:

D1.4881.P

BPW DORSE BPW DİNGİL (KISA) / PİSTONSUZ
TRAILER / BPW AXLE (SHORT) AIR SPRING WITHOUT PISTON

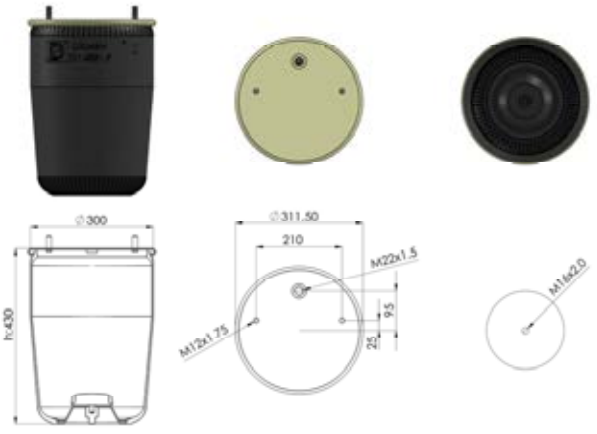

OEM

05.429.41.01.0
750 570
951 814 701 0

REFERANS NO:

Katalogda kullanılan resimler temsilidir. Siparişlerinizde katalogdaki bilgilerden faydalanınız.
All original numbers, marks and forum vehicle manufectures listed in this catalogue are for comparison purposes only.
Siparişlerinizde parça kodu ile birlikte ölçüleriniide bildiriniz.
When you are placing your orders, you are kindly requested to inform us dimensions of parts too.

D1.811.K02

BPW KOMPLE KÖRÜK 4 CİVATALI
BPW COMPLETE AIR SPRING (4 SCREWS)

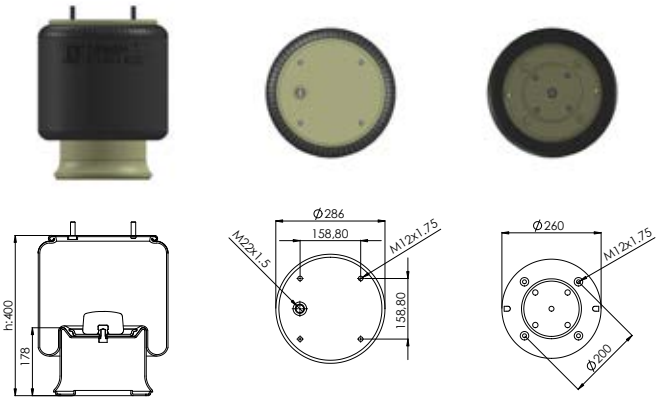

OEM

221 114 00
212 156 33
211 222 39

REFERANS NO:

D1.811.P02

BPW LASTİK KÖRÜK 4 CİVATALI
BMC AIR SPRING 4 SCREWS

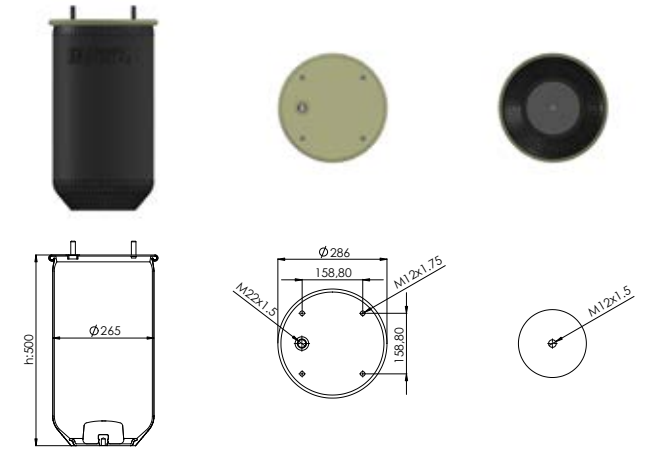

OEM

221 114 00
0 067 452
212 156 33
211 222 39

REFERANS NO:

D1.811.K1

*** BPW PİSTONLU 2 CİVATALI**
BPW AIR SPRING WITH PISTON (2 SCREWS)

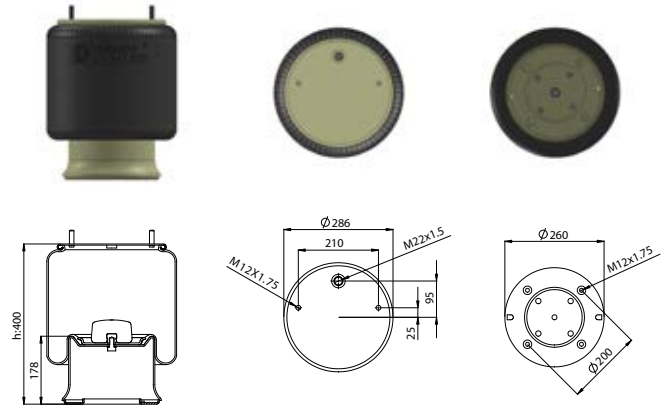

OEM

REFERANS NO:

Katalogda kullanılan resimler temsilidir. Siparişlerinizde katalogdaki bilgilerden faydalanınız.
All original numbers, marks and forum vehicle manufectures listed in this catalogue are for comparison purposes only.
Siparişlerinizde parça kodu ile birlikte ölçülerinide bildiriniz.
When you are placing your orders, you are kindly requested to inform us dimensions of parts too.

D1.811.P1

BPW PİSTOSUZ 2 CİVATALI
BPW AIR SPRING 2 SCREWS WITHOUT PISTON

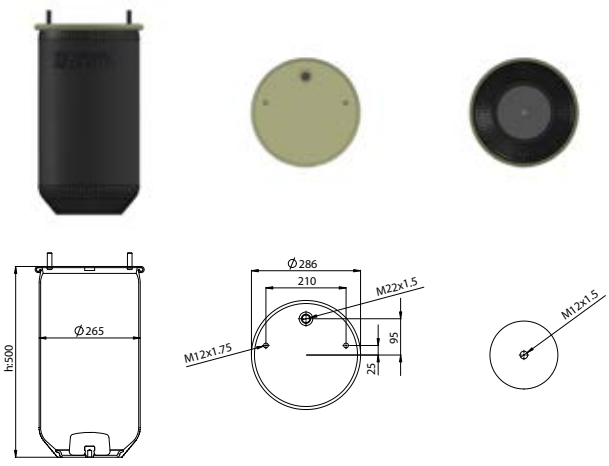

OEM

REFERANS NO:

D1.881.K

BPW DİNGİL (UZUN) / METAL PİSTONLU
TRAILER / AXLE (LONG) COMPLETE AIR SPRING WITH METAL PISTON

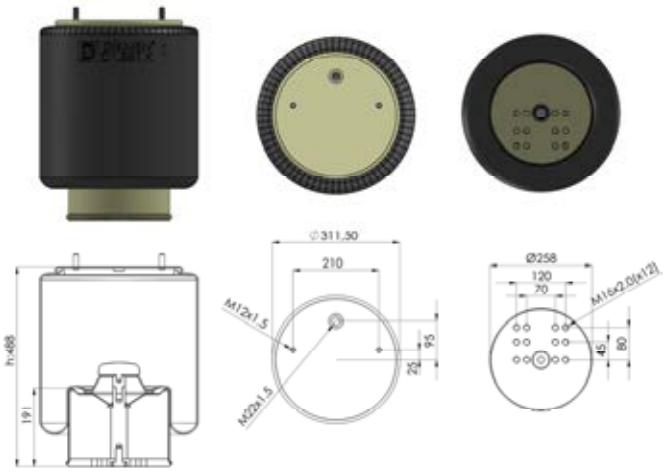

OEM

054 294 061 1
951 814 712 0
054 294 136 1

REFERANS NO:

D1.881.KP

BPW DİNGİL (UZUN) / PLASTİK PİSTONLU
BPW AXLE (LONG) COMPLETE AIR SPRING WITH PLASTIC PISTON

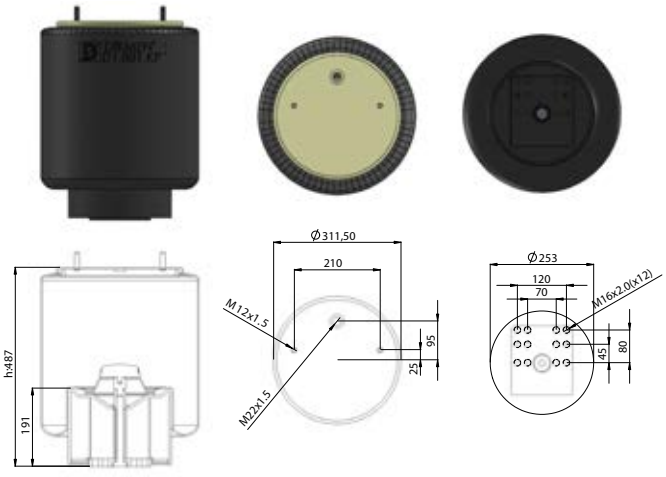

OEM

05 429 43 51 0 BPW 36 - 750496 - 750549
951 814 748 0 - 6 A□8003 0100
219 83 30 - FAG041 0118

REFERANS NO:

Katalogda kullanılan resimler temsilidir. Siparişlerinizde katalogdaki bilgilerden faydalanınız.
All original numbers, marks and forum vehicle manufectures listed in this catalogue are for comparison purposes only.
Siparişlerinizde parça kodu ile birlikte ölçüleriniide bildiriniz.
When you are placing your orders, you are kindly requested to inform us dimensions of parts too.

D1.881.P

BPW DİNGİL (UZUN) / PİSTONSUZ
TRAILER / BPW AXLE (LONG) AIR SPRING WITHOUT PISTON

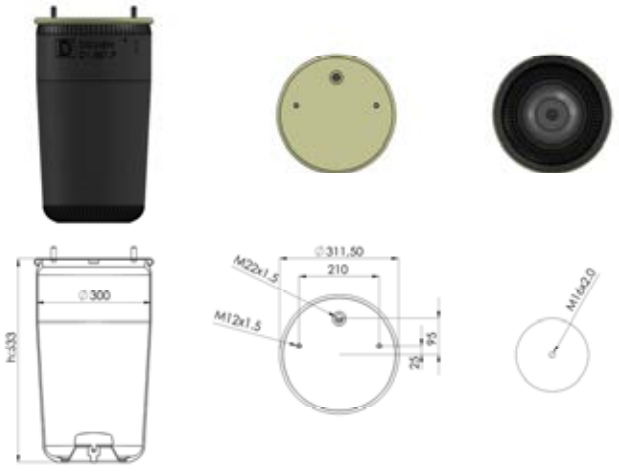

OEM

05.429.40.01.0
750 228
2338883
951 814 708 0

REFERANS NO:

D1.940.K

BPW DİNGİL /METAL PİSTONLU
TRAILER / AXLE COMPLETE AIR SPRING WITH METAL PISTON

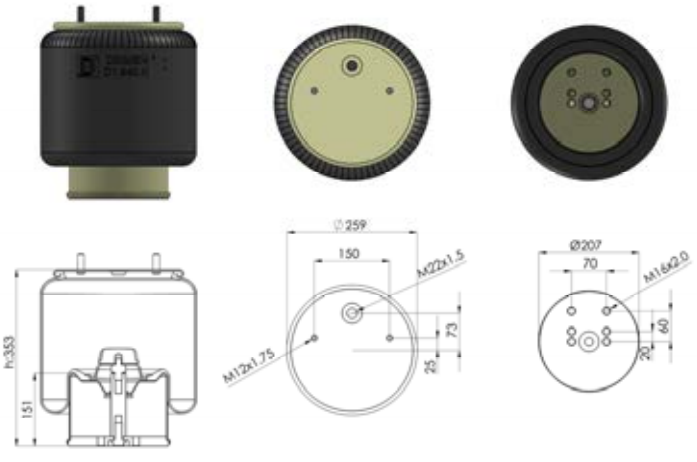

OEM

05.429.43.51.0
6-AB8003-0100
750 496
751 549
FAG041-0118

REFERANS NO:

D1.940.KP

BPW DİNGİL /PLASTİK PİSTONLU
TRAILER / BPW AXLE AIR SPRING WITH PLASTIC PISTON

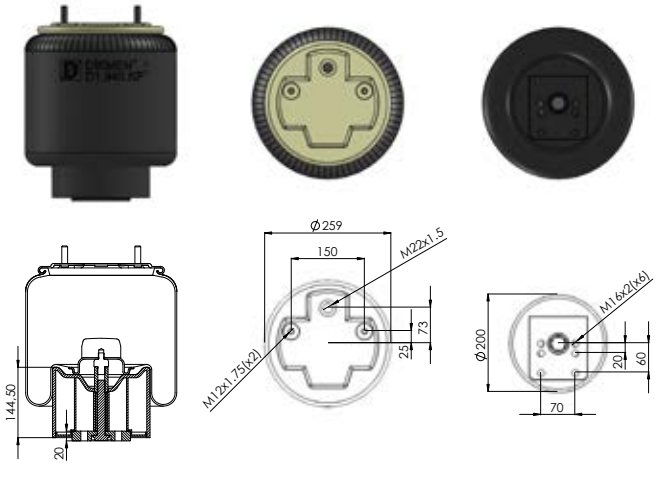

OEM

GRANNING: 15916 - BPW: BPW30K
BPW: 05.429.43.21.0 - BPW: 05.429.43.37.0
SCHMITZ: 751 084 - SCHMITZ: 017 331
SCANIA: 2198483 - R.O.R/MERITOR: MLF7177

REFERANS NO:

Katalogda kullanılan resimler temsilidir. Siparişlerinizde katalogdaki bilgilerden faydalanınız.
All original numbers, marks and forum vehicle manufectures listed in this catalogue are for comparison purposes only.
Siparişlerinizde parça kodu ile birlikte ölçülerinide bildiriniz.
When you are placing your orders, you are kindly requested to inform us dimensions of parts too.

D1.940.P

BPW DİNGİL / PİSTONSUZ
TRAILER / BPW AXLE AIR SPRING WITHOUT PISTON

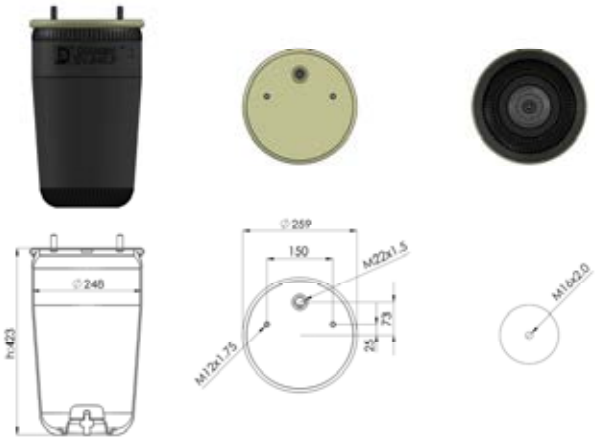

OEM

05.429.40.91.0
013 769 - 2406164
15916 - 951 811 703 0

REFERANS NO:

D1.941.K

BPW DİNGİL /METAL PİSTONLU
TRAILER / AXLE COMPLETE AIR SPRING WITH METAL PISTON

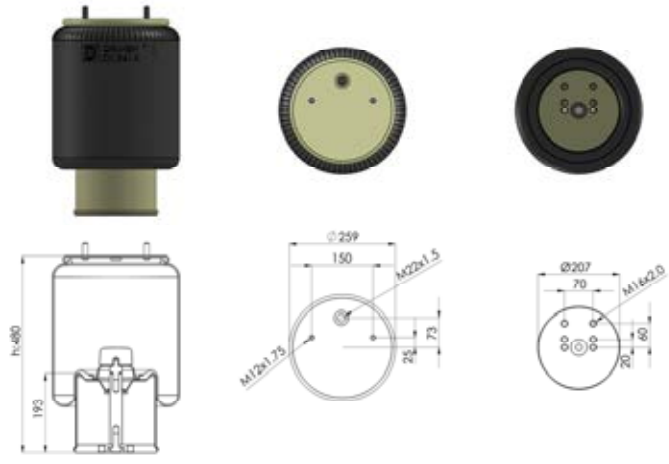

OEM

05.429.40.03.0
951 811 702 0
951 811 700 0

REFERANS NO:

D1.941.KP

BPW DİNGİL /PLASTİK PİSTONLU
TRAILER / BPW AXLE AIR SPRING WITH PLASTIC PISTON

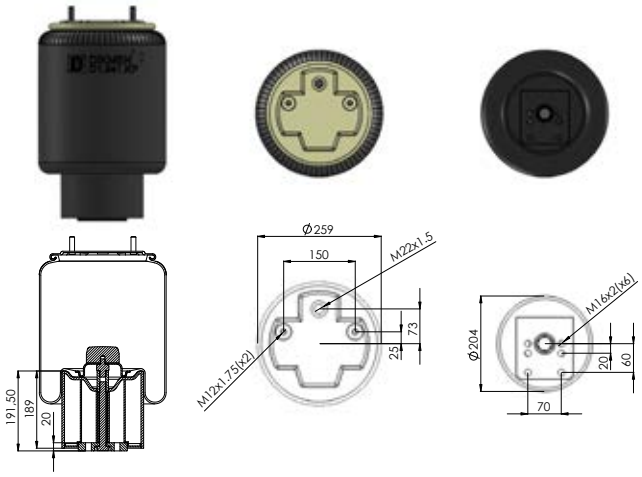

OEM

REFERANS NO:

Katalogda kullanılan resimler temsilidir. Siparişlerinizde katalogdaki bilgilerden faydalanınız.
All original numbers, marks and forum vehicle manufectures listed in this catalogue are for comparison purposes only.
Siparişlerinizde parça kodu ile birlikte ölçüleriniide bildiriniz.
When you are placing your orders, you are kindly requested to inform us dimensions of parts too.

D1.941.P

BPW DİNGİL / PİSTONSUZ
TRAILER / BPW AXLE AIR SPRING WITHOUT PISTON

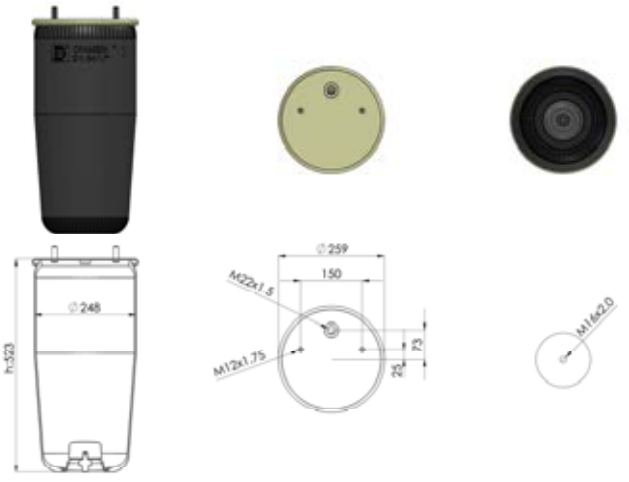

OEM

05.429.40.03.0
015 514
951 811 702 0
951 811 700 0

REFERANS NO:

D1.8185.KP

SCHMITZ KOMPLE PLASTİK PİSTONLU KÖRÜK
SCHMITZ COMPLETE AIR SPRING WITH PLASTIC PISTON

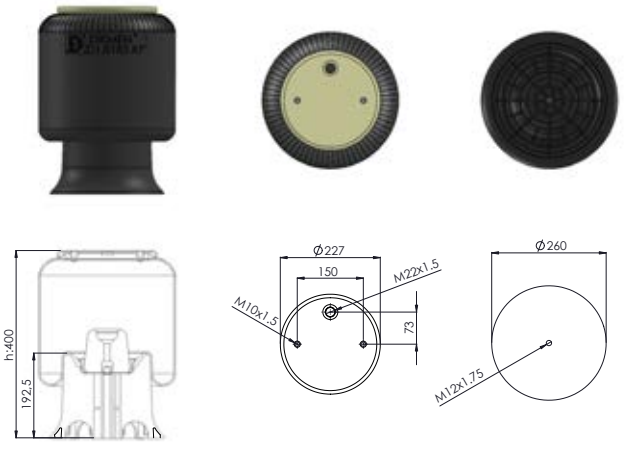

OEM

750999
951 812 749 0
US 06285F

REFERANS NO:

D1.8185.P

SCHMITZ PİSTONSUZ
SCHMITZ AIR SPRING WITHOUT PISTON

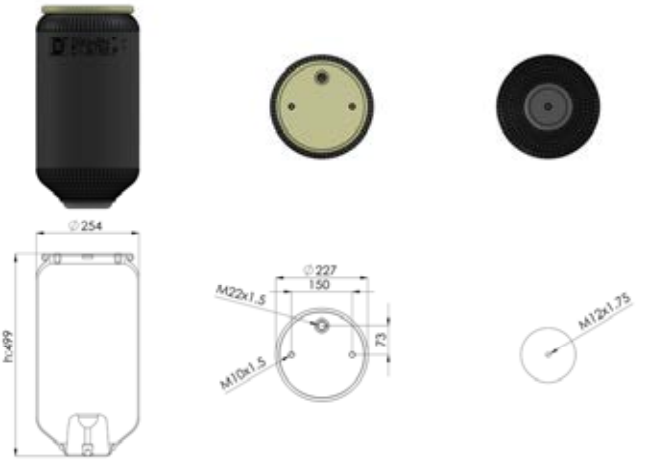

OEM

750 999
951 812 749 0
US 06285F

REFERANS NO:

Katalogda kullanılan resimler temsilidir. Siparişlerinizde katalogdaki bilgilerden faydalanınız.
All original numbers, marks and forum vehicle manufectures listed in this catalogue are for comparison purposes only.
Siparişlerinizde parça kodu ile birlikte ölçülerinide bildiriniz.
When you are placing your orders, you are kindly requested to inform us dimensions of parts too.

D1.9283.P

SCHMITZ CARGOBULL PİSTONSUZ
SCHMITZ CARGOBULL AIR SPRING WITHOUT PISTON

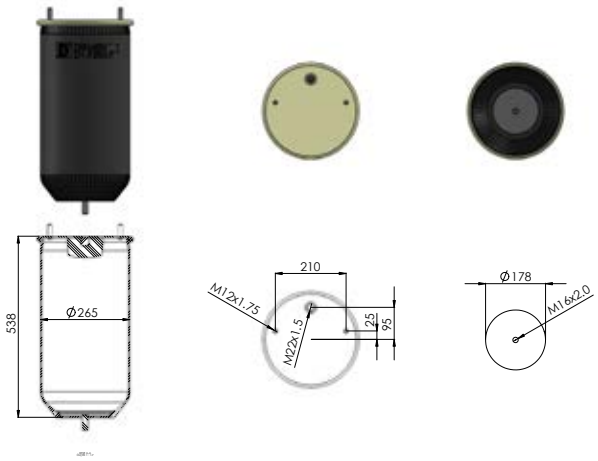

OEM

017924S
9463281501

REFERANS NO:

D1.9285.K

SCHMITZ PİSTONLU KÖRÜK
SCHMİTZ COMPLETE AIR SPRING (WITH PISTON)



OEM

17685
17089
US04031

REFERANS NO:

D1.9285.P

SCHMITZ PİSTOSUZ KÖRÜK
SCHMITZ AIR SPRING WITHOUT PISTON

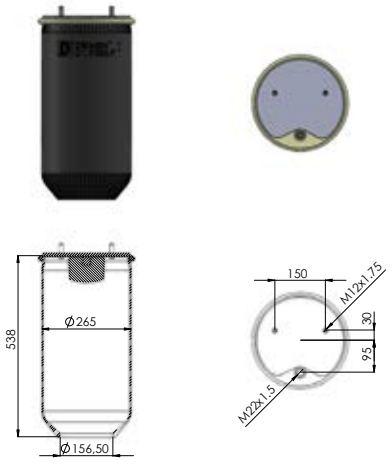

OEM

REFERANS NO:

Katalogda kullanılan resimler temsilidir. Siparişlerinizde katalogdaki bilgilerden faydalanınız.
All original numbers, marks and forum vehicle manufectures listed in this catalogue are for comparison purposes only.
Siparişlerinizde parça kodu ile birlikte ölçüleriniide bildiriniz.
When you are placing your orders, you are kindly requested to inform us dimensions of parts too.

D1.9285.P-1

SCHMITZ PİSTONSUZ KÖRÜK SAÇSIZ
SCHMITZ AIR SPRING WITHOUT PISTON AND PLATE

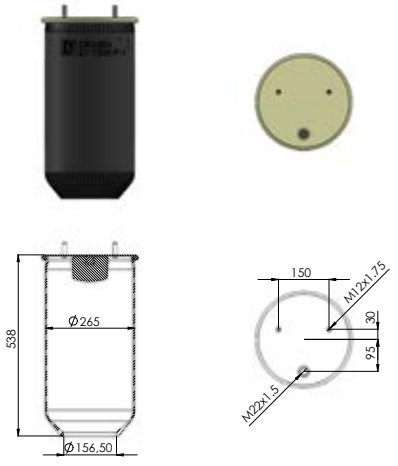

OEM

REFERANS NO:

D1.431.K

DAF EURO6 KOMPLE KÖRÜK
DAF EURO 6 COMPLETE AIR SPRING

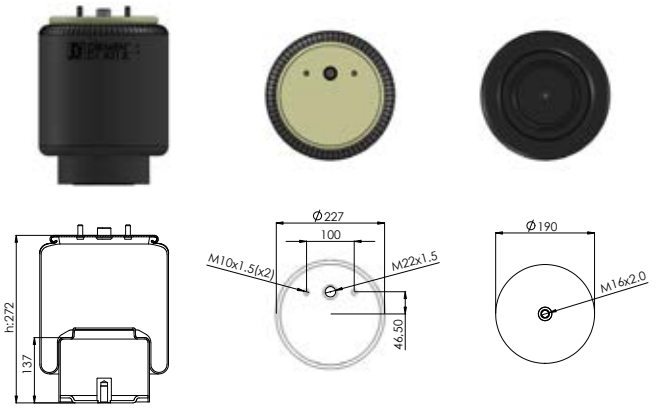

OEM

1849374

REFERANS NO:

D1.836.P1

DAF ÇEK.Ç.GİRİŞ PİSTONSUZ/CAR.1838T AR-Ö
CARGO 1838T AIR SPRING WITHOUT PISTON

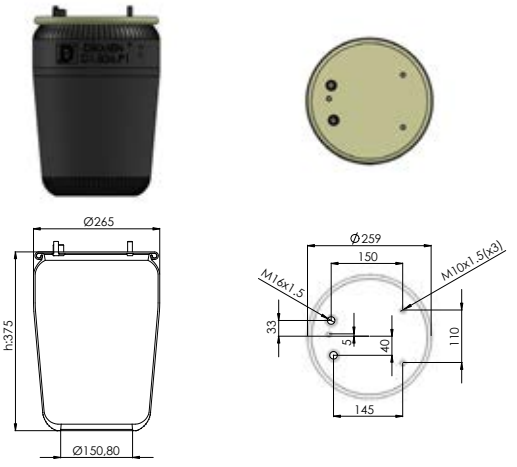

OEM

0 388 167

REFERANS NO:

Katalogda kullanılan resimler temsilidir. Siparişlerinizde katalogdaki bilgilerden faydalanınız.
All original numbers, marks and forum vehicle manufectures listed in this catalogue are for comparison purposes only.
Siparişlerinizde parça kodu ile birlikte ölçülerinide bildiriniz.
When you are placing your orders, you are kindly requested to inform us dimensions of parts too.

D1.836.K2

DAF ÇEK.ÇİFT GİRİŞ METAL PİSTONLU ARKA-Ö
COMPLETE AIR SPRING WITH METAL PISTON

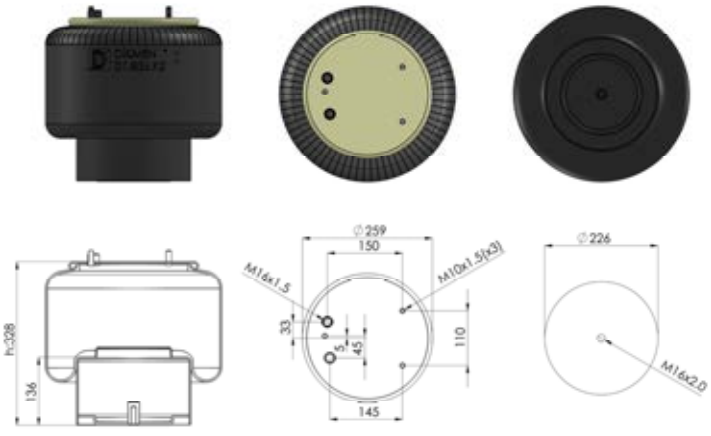

OEM

0 388 167

REFERANS NO:

D1.836.P

DAF T.GİRİŞ PİSTONSUZ/CAR.1838T AR-Ö
AIR SPRING WITHOUT PISTON



OEM

0 067 504

REFERANS NO:

D1.836.K1

DAF AR-ÖN ÇEK.T.GİRİŞ MET.PİST
COMPLETE AIR SPRING WITH METAL PISTON

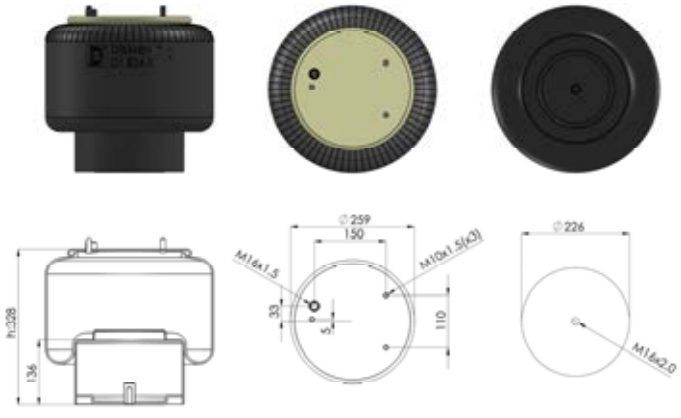

OEM

0 388 165
1 697 678
1 529 833
951 812 712 0

REFERANS NO:

Katalogda kullanılan resimler temsilidir. Siparişlerinizde katalogdaki bilgilerden faydalanınız.
All original numbers, marks and forum vehicle manufectures listed in this catalogue are for comparison purposes only.
Siparişlerinizde parça kodu ile birlikte ölçüleriniide bildiriniz.
When you are placing your orders, you are kindly requested to inform us dimensions of parts too.

D1.836.P16

DAF ÇEK.T.GİRİŞ PİSTONSUZ/AR-ÖN M22 REKO
AIR SPRING WITHOUT PISTON





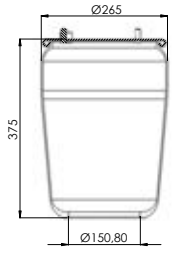

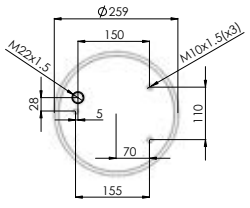

OEM

REFERANS NO:

D2.2260

ROLL KÖRÜK
ROLL AIR SPRING



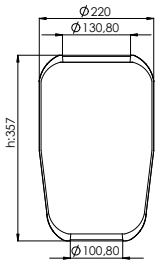

OEM

REFERANS NO:

D2.2414

ROLL KÖRÜK (ISUZU)
ROLL AIR SPRING (ISUZU)



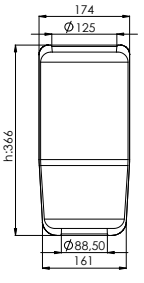

OEM

414

REFERANS NO:

Katalogda kullanılan resimler temsilidir. Siparişlerinizde katalogdaki bilgilerden faydalanınız.
All original numbers, marks and forum vehicle manufectures listed in this catalogue are for comparison purposes only.
Siparişlerinizde parça kodu ile birlikte ölçülerinide bildiriniz.
When you are placing your orders, you are kindly requested to inform us dimensions of parts too.

DİKMEN
OTOMOTİV SANAYİ ve TİC. LTD. ŞTİ.

D2.4123

ROLL KÖRÜK (TEMSA)
ROLL AIR SPRING (TEMSA)



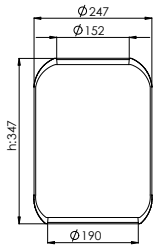

OEM

REFERANS NO:

D2.4644

ROLL KÖRÜK (MERCEDES)
ROLL AIR SPRING (MERCEDES)





OEM

A 000 327 0101
A 613 327 00 01
AA 10 01 300
A 327 327 00 01

REFERANS NO:

D2.4661

ROLL KÖRÜK (MAN)
ROLL AIR SPRING (MAN)





OEM

90831120144 - A 613 327 02 01
624319 670 - 4746733 - 0501 323 86
750 208 - 1001 12 250 - 1101 63 45
AA 10 01 001

REFERANS NO:

Katalogda kullanılan resimler temsilidir. Siparişlerinizde katalogdaki bilgilerden faydalanınız.
All original numbers, marks and forum vehicle manufectures listed in this catalogue are for comparison purposes only.
Siparişlerinizde parça kodu ile birlikte ölçüleriniide bildiriniz.
When you are placing your orders, you are kindly requested to inform us dimensions of parts too.

D2.4673

ROLL KÖRÜK
ROLL AIR SPRING



OEM

A 383 327 00 01 - 0 627 584
A 383 327 00 01 - A 621 328 00 01
0249 1566 - 1 611 776
178 623

REFERANS NO:

D2.4720

ROLL KÖRÜK
ROLL AIR SPRING



OEM

1001 12 300
1 590 136
1 622 115
814 360 100 33

REFERANS NO:

D2.4817

ROLL KÖRÜK
ROLL AIR SPRING



OEM

252 933
500 080 5998
581 080 5998
500 076 8641

REFERANS NO:

Katalogda kullanılan resimler temsilidir. Siparişlerinizde katalogdaki bilgilerden faydalanınız.
All original numbers, marks and forum vehicle manufectures listed in this catalogue are for comparison purposes only.
Siparişlerinizde parça kodu ile birlikte ölçülerinide bildiriniz.
When you are placing your orders, you are kindly requested to inform us dimensions of parts too.

DİKMEN
OTOMOTİV SANAYİ ve TİC. LTD. ŞTİ.

D2.4819

ROLL KÖRÜK
ROLL AIR SPRING

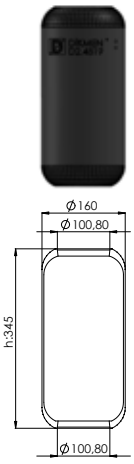

OEM

REFERANS NO:

D2.4882

ROLL KÖRÜK (MAN)
ROLL AIR SPRING (MAN)



OEM

81436010065 - 81436010067
81436010070 - 81436010092
81436010121 - A699 328 01 01
D031 115

REFERANS NO:

D2.4884

ROLL KÖRÜK (MAN)
ROLL AIR SPRING (MAN)



OEM

500 030 1452 - 501 029 4385
818 85 39 - 971 083 63 - 814 360 10108
814 360 10066 - 814 360 10068
814 360 10069 - 814 360 10106

REFERANS NO:

Katalogda kullanılan resimler temsilidir. Siparişlerinizde katalogdaki bilgilerden faydalanınız.
All original numbers, marks and forum vehicle manufectures listed in this catalogue are for comparison purposes only.
Siparişlerinizde parça kodu ile birlikte ölçüleriniide bildiriniz.
When you are placing your orders, you are kindly requested to inform us dimensions of parts too.

D2.4916

ROLL KÖRÜK
ROLL AIR SPRING

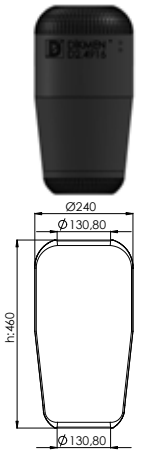

OEM

REFERANS NO:

D2.4921

ROLL KÖRÜK(İVECO)
ROLL AIR SPRING

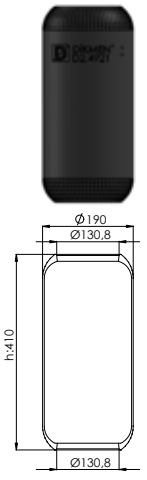

OEM

REFERANS NO:

D2.4944

ROLL KÖRÜK (İVECO)
ROLL AIR SPRING (IVECO)

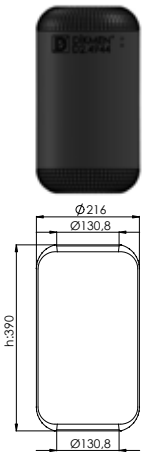

OEM

REFERANS NO:

Katalogda kullanılan resimler temsilidir. Siparişlerinizde katalogdaki bilgilerden faydalanınız.
All original numbers, marks and forum vehicle manufectures listed in this catalogue are for comparison purposes only.
Siparişlerinizde parça kodu ile birlikte ölçülerinide bildiriniz.
When you are placing your orders, you are kindly requested to inform us dimensions of parts too.

DİKMEN
OTOMOTİV SANAYİ ve TİC. LTD. ŞTİ.

D2.4994

ROLL KÖRÜĞÜ
ROLL AIR SPRING



OEM

REFERANS NO:

D2.1888

ROLL KÖRÜK (MAN 18-430)
ROLL AIR SPRING (MAN 18-430)

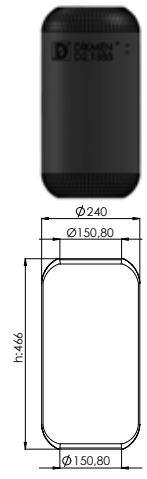

OEM

81436010163

REFERANS NO:

D2.2817

ROLL KÖRÜK-MAGİRUS DORUK OTOBÜS**
MAGIRUS BUS ROLL AIR SPRING

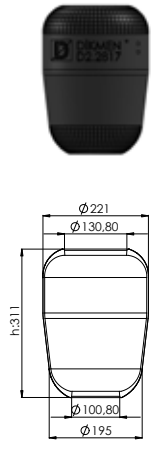

OEM

REFERANS NO:

Katalogda kullanılan resimler temsilidir. Siparişlerinizde katalogdaki bilgilerden faydalanınız.
All original numbers, marks and forum vehicle manufectures listed in this catalogue are for comparison purposes only.
Siparişlerinizde parça kodu ile birlikte ölçüleriniide bildiriniz.
When you are placing your orders, you are kindly requested to inform us dimensions of parts too.

D2.5019

ROLL KÖRÜK İVECO STRALİS
SPARE PARTS



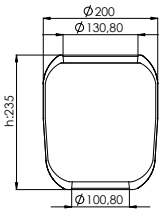

OEM

500055247

REFERANS NO:

D2.5484

ROLL KÖRÜK (OTOKAR)
ROLL AIR SPRING (OTOKAR)



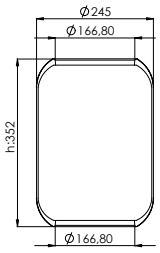

OEM

REFERANS NO:

D2.5786

ROLL KÖRÜK (MAN OTOBÜS)
ROLL AIR SPRING (MAN BUS)



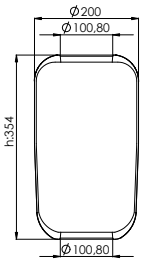

OEM

81436010053

REFERANS NO:

Katalogda kullanılan resimler temsilidir. Siparişlerinizde katalogdaki bilgilerden faydalanınız.
All original numbers, marks and forum vehicle manufectures listed in this catalogue are for comparison purposes only.
Siparişlerinizde parça kodu ile birlikte ölçülerinide bildiriniz.
When you are placing your orders, you are kindly requested to inform us dimensions of parts too.

D3.C150.1

İKİ KATLI MAKİNA KÖRÜĞÜ
MACHINE AIR SPRING (2 LAYER)





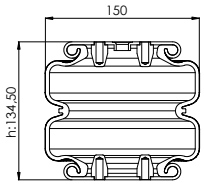

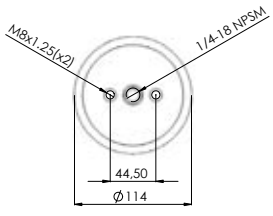

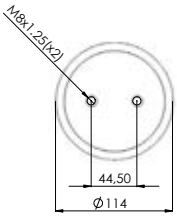

OEM

REFERANS NO:

D3.T150.1

TEK KATLI MAKİNA KÖRÜĞÜ
MACHINE AIR SPRING (SINGLE LAYER)





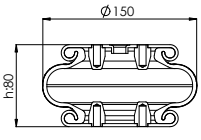

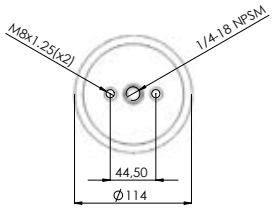

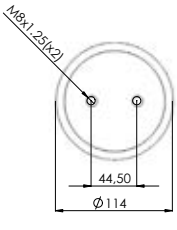

OEM

REFERANS NO:

D3.T210.1

MERC K.AYAK TEK KATLI KÖRÜK
MERC. AIR SPRING (SINGLE LAYER)





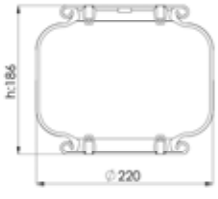

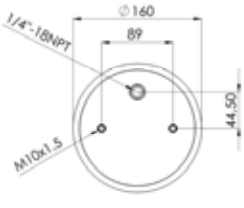

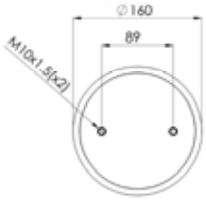

OEM

5101010
033R0A21222663
99AMM0000003
21225628

REFERANS NO:

Katalogda kullanılan resimler temsilidir. Siparişlerinizde katalogdaki bilgilerden faydalanınız.
All original numbers, marks and forum vehicle manufectures listed in this catalogue are for comparison purposes only.
Siparişlerinizde parça kodu ile birlikte ölçüleriniide bildiriniz.
When you are placing your orders, you are kindly requested to inform us dimensions of parts too.

D3.T210.2

MERCEDES AXOR TEK KATLI MAKAS ÜSTÜ KÖRÜK
MERCEDES AXOR AIR SPRING FOR THE SINGLE LEAF SPRING

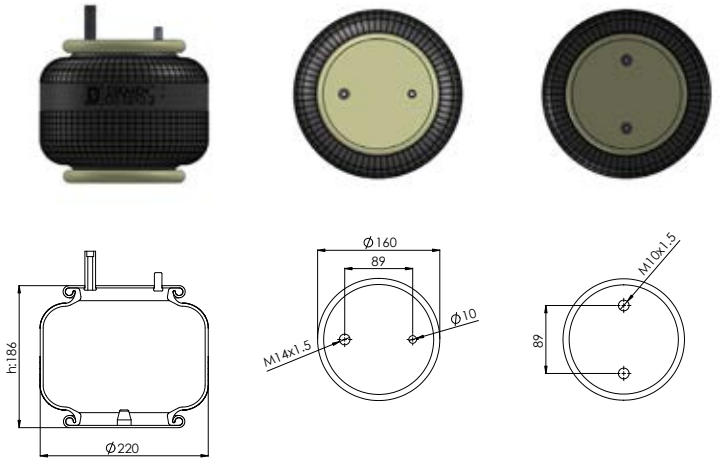

OEM

REFERANS NO:

D3.C210.1

DORSE DİNGİL KALDIRMA APARAT KÖRÜĞÜ DÜZ
TRAILER AXLE LIFT SYSTEN AIR SPRING

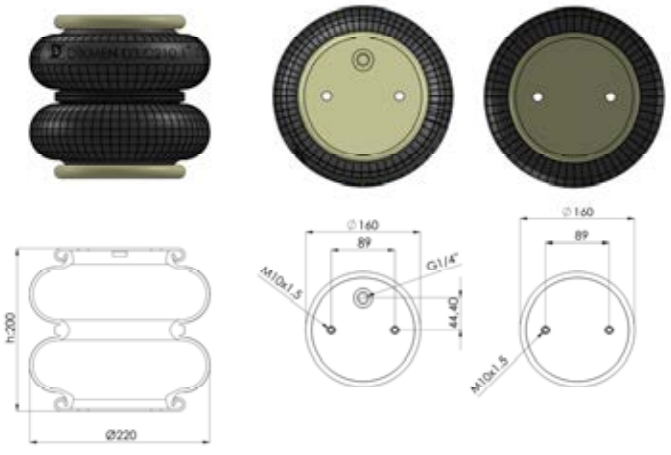

OEM

13586 - 1371
15603
2122 1395
2122 2663

REFERANS NO:

D3.C210.2

DORSE DİNGİL KALDIRMA APARAT KÖRÜĞÜ SAPLAMALI
TRAILER AXLE LIFT SYSTEM AIR SPRING WITH BOLT

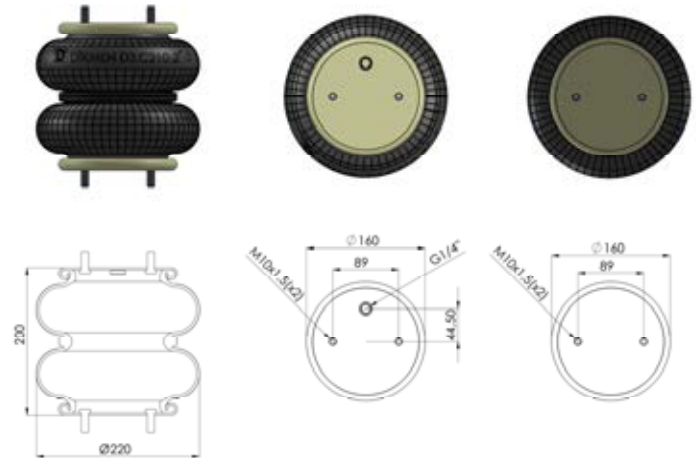

OEM

REFERANS NO:

Katalogda kullanılan resimler temsilidir. Siparişlerinizde katalogdaki bilgilerden faydalanınız.
All original numbers, marks and forum vehicle manufectures listed in this catalogue are for comparison purposes only.
Siparişlerinizde parça kodu ile birlikte ölçülerinide bildiriniz.
When you are placing your orders, you are kindly requested to inform us dimensions of parts too.

D3.C210.3

DORSE DİNGİL KALDIRMA APARAT KÖRÜĞÜ ÇAPRAZ
TRAILER AXLE LIFR SYSTEM AIR SPRING

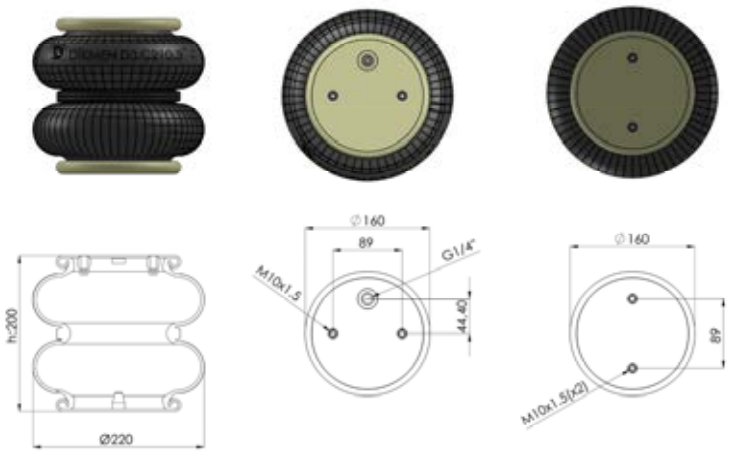

OEM

REFERANS NO:

D3.C210.4

K.AYAK 32.30S(KÜÇÜK)İKİ KATLI KALDIRMA KÖRÜK
32.30S (SMALL) LIFT AIR SPRING (2LAYER)

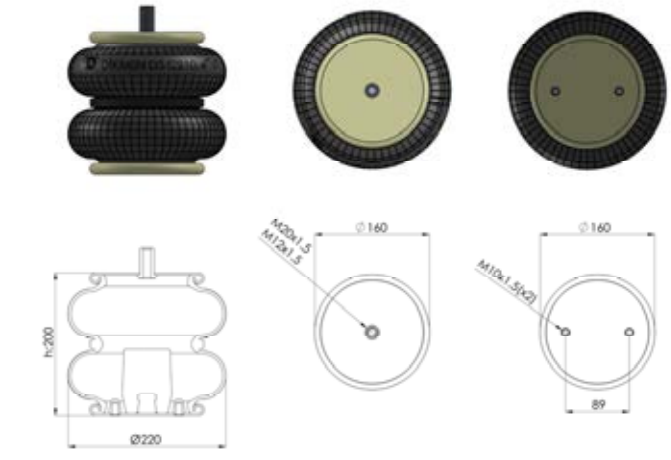

OEM

HS507907/P

REFERANS NO:

D3.C210.5

MERCEDES AXOR İKİ KATLI MAKAS ÜSTÜ KÖRÜK
MERC. AXOR (2 LAYER) AIR SPRING

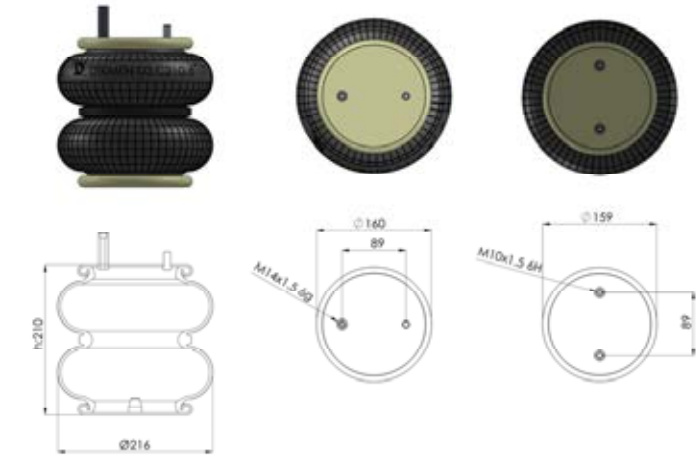

OEM

REFERANS NO:

Katalogda kullanılan resimler temsilidir. Siparişlerinizde katalogdaki bilgilerden faydalanınız.
All original numbers, marks and forum vehicle manufectures listed in this catalogue are for comparison purposes only.
Siparişlerinizde parça kodu ile birlikte ölçüleriniide bildiriniz.
When you are placing your orders, you are kindly requested to inform us dimensions of parts too.

D3.C210.7

DORSE DİNGİL KAL. AP. KÖRÜĞÜ SAPLAMALI ÇAPRAZ
TRAILER AXLE LIFT SYSTEM AIR SPRING WITH BOLT

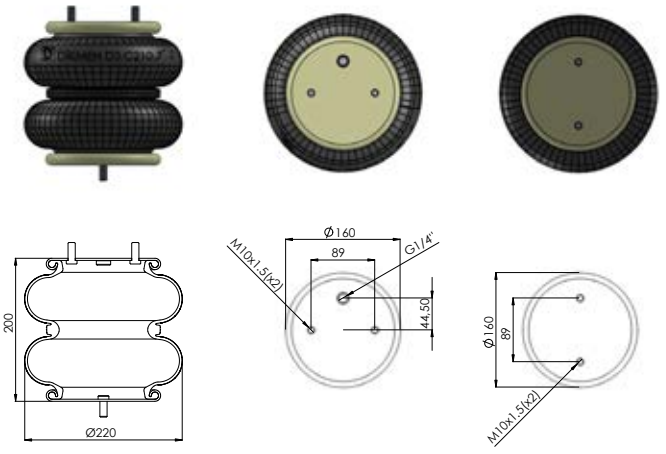

OEM

REFERANS NO:

D3.C300.1

FORD K.AYAK (BÜYÜK) / İKİ KATLI KALDIRMA KÖRÜĞÜ
FORD (BIG) LIFT AIR SPRING (2 LAYER)

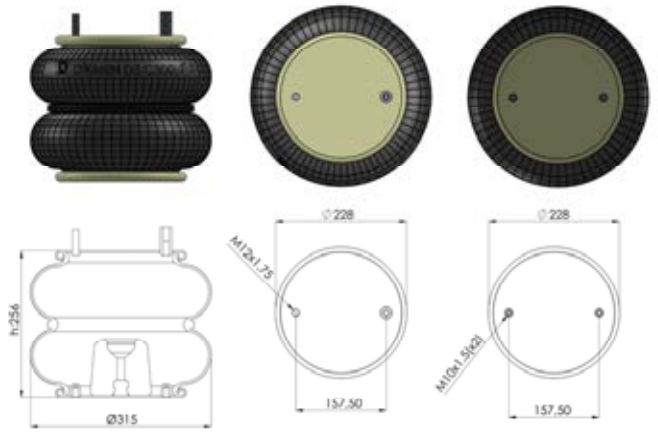

OEM

HS507907/P

REFERANS NO:

D3.C300.3

DAF- TIRSAN DİNGİL KALDIRMA İKİ KATLI (M22)
DAF-TIRSAN AXLE LIFT AIR SPRING (2 LAYER)

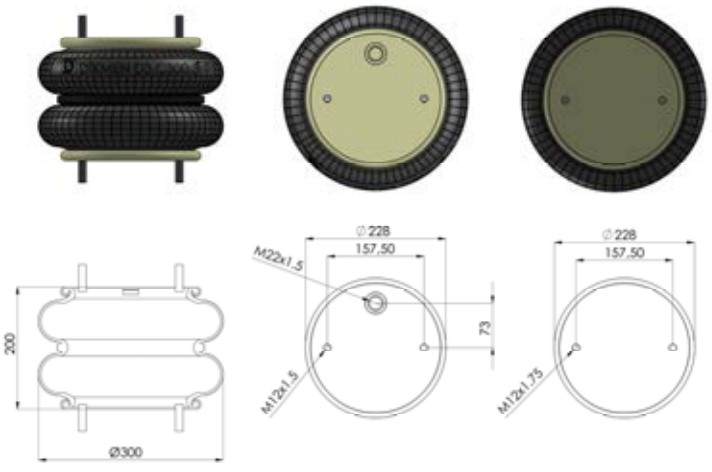

OEM

REFERANS NO:

Katalogda kullanılan resimler temsilidir. Siparişlerinizde katalogdaki bilgilerden faydalanınız.
All original numbers, marks and forum vehicle manufectures listed in this catalogue are for comparison purposes only.
Siparişlerinizde parça kodu ile birlikte ölçülerinide bildiriniz.
When you are placing your orders, you are kindly requested to inform us dimensions of parts too.

D3.C300.4

MERC. AXOR KIRKAYAK KALDIRMA KÖRÜĞÜ
MERC. AXOR LIFT AIR SPRING



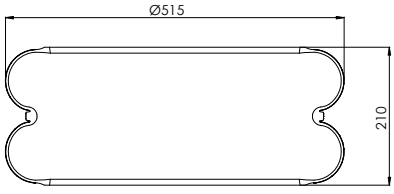

OEM

REFERANS NO:

D3.C300.5

2B-355 ISUZU DİNGİL KALDIRMA KÖRÜĞÜ
2B-355 ISUZU AXLE LIFT AIR SPRING







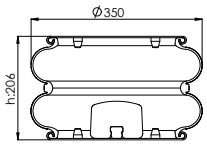

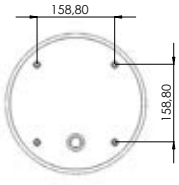

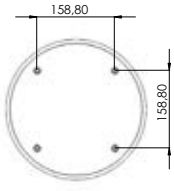

OEM

2B-355

REFERANS NO:

D3.C300.6

2C.571.241.S FORD DİNGİL KALDIRMA KATLI KÖRÜK
2C.571.241.S FORD AXLE LIFT AIR SPRING



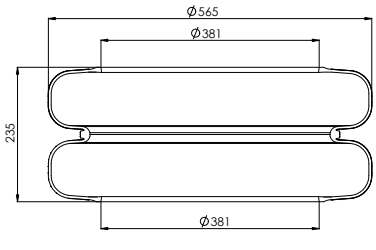

OEM

2C.571.241.S

REFERANS NO:

Katalogda kullanılan resimler temsilidir. Siparişlerinizde katalogdaki bilgilerden faydalanınız.
All original numbers, marks and forum vehicle manufectures listed in this catalogue are for comparison purposes only.
Siparişlerinizde parça kodu ile birlikte ölçüleriniide bildiriniz.
When you are placing your orders, you are kindly requested to inform us dimensions of parts too.

D3.T310.28

KIRKAYAK(32.28-32.40)3 KATLI KÖRÜK
(32-28 / 32-40) AIR SPRING (3 LAYER)

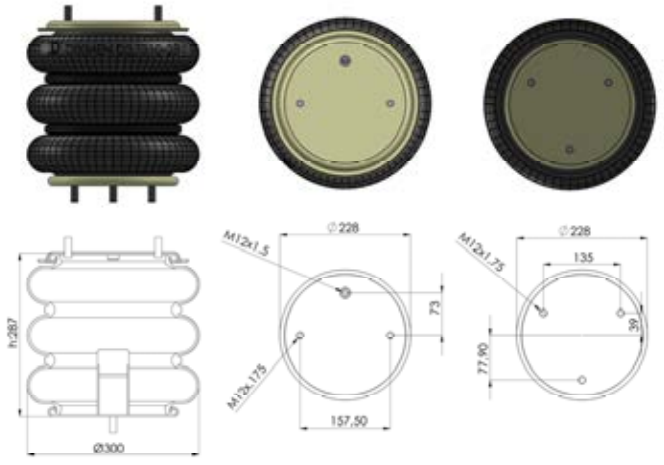

OEM

REFERANS NO:

D3.T310.28-1

K.KAYAK(32.28-32.40)3KATLI KÖRÜK SAÇSIZ
AIR SPRING WITHOUT PLATE (3 LAYER)

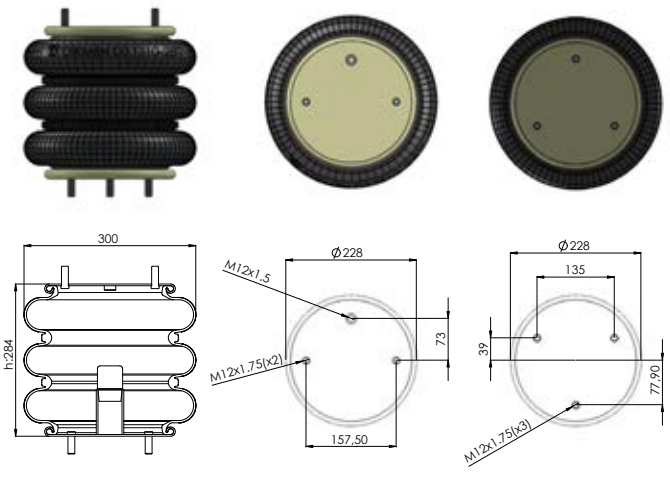

OEM

REFERANS NO:

D3.U300.1

BMC PROFESYONEL 827 KIRK AYAK 3 KATLI KÖRÜK
BMC PROFESSIONAL 827 AIR SPRING (3 LAYER)

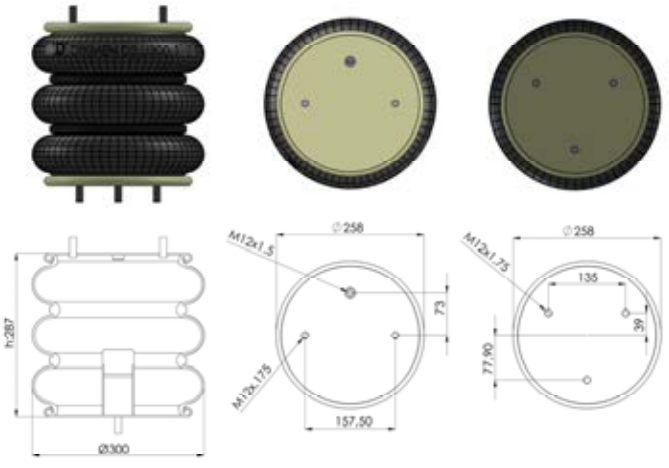

OEM

57RS3066424

REFERANS NO:

Katalogda kullanılan resimler temsilidir. Siparişlerinizde katalogdaki bilgilerden faydalanınız.
All original numbers, marks and forum vehicle manufectures listed in this catalogue are for comparison purposes only.
Siparişlerinizde parça kodu ile birlikte ölçülerinide bildiriniz.
When you are placing your orders, you are kindly requested to inform us dimensions of parts too.

YEDEK PARÇA
SPARE PARTS

DORSE

DİKMEN
OTOMOTİV SANAYİ ve TİC. LTD. ŞTİ.

800103 28

DORSE

Ürün Adı / Description

DORSE Z MAKAS BAĞL.YUV.
7/8 x 28 cm (ARA132)

TRAILER Z SPRING U-BOLT

Referans No / Referance No



Ölçü / Dimension

Form No:

800103 28 7/8X132X280 MM
800103 30 7/8X132X300 MM
800103 32 7/8X132X320 MM

800104 28

DORSE

Ürün Adı / Description

DORSE Z MAKAS BAĞL.YUV.
M24 x 28 cm (ARA 132)

TRAILER Z SPRING U-BOLT

Referans No / Referance No

182 88602 500



Ölçü / Dimension

Form No:

800104 28 M24X132X280MM
800104 30 M24X132X300MM
800104 32 M24X132X320MM
800104 34 M24X132X340MM
800104 36 M24X132X360MM

800105 28

DORSE

Ürün Adı / Description

DORSE Z MAKAS BAĞL.YUV.
M24 x 28 cm (ARA 102)

TRAILER Z SPRING U-BOLT

Referans No / Referance No



Ölçü / Dimension

Form No:

800105 28 M24x102x280 mm
800105 30 M24x102x300 mm
800105 32 M24x102x320 mm
800105 34 M24x102x340 mm
800105 36 M24x102x360 mm
800105 38 M24x102x380 mm
800105 40 M24x102x400 mm

800106 30

DORSE

Ürün Adı / Description

DORSE Z MAKAS BAĞLANTISI
YUVARLAK 7/8 x 30 cm

TRAILER Z SPRING U-BOLT

Referans No / Referance No



Ölçü / Dimension

Form No:

800106 32 7/8x102x320 mm
800106 34 7/8x102x340 mm
800106 36 7/8x102x360 mm
800106 38 7/8x102x380 mm

800107 25

DORSE

Ürün Adı / Description

DORSE BPW BAĞLANTISI DÖĞMESİZ
(7'Lİ) 7/8 x 25 cm

TRAILER BPW U-BOLT

Referans No / Referance No



Ölçü / Dimension

Form No:

800107 25 7/8X72x250 mm
800107 30 7/8X72x300 mm
800107 32 7/8X72x320 mm
800107 34 7/8X72x340 mm
800107 36 7/8X72x360 mm

800108 30

DORSE

Ürün Adı / Description

DORSE BPW BAĞLANTISI DÖĞMESİZ
(7'Lİ) M24 x 30 cm

TRAILER BPW U-BOLT

Referans No / Referance No



Ölçü / Dimension

Form No:

800108 30 M24x72x300 mm
800108 32 M24x72x320 mm
800108 34 M24x72x340 mm
800108 36 M24x72x360 mm

800109 25

DORSE

Ürün Adı / Description

DORSE BPW BAĞLANTISI DÖĞMESİZ
7/8 x 25 cm

TRAILER BPW U-BOLT

Referans No / Referance No



Ölçü / Dimension

Form No:

800109 25 7/8x132x250 mm
800109 30 7/8x132x300 mm

800122 25

DORSE

Ürün Adı / Description

DORSE BPW BAĞ.DÖĞMESİZ TOPAL

TRAILER BPW U-BOLT

Referans No / Referance No



Ölçü / Dimension

Form No:

7/8x25-27 cm Ara 132

Katalogda kullanılan resimler temsilidir. Siparişlerinizde katalogdaki bilgilerden faydalanınız.
All original numbers, marks and forum vehicle manufectures listed in this catalogue are for comparison purposes only.
Siparişlerinizde parça kodu ile birlikte ölçülerinide bildiriniz.
When you are placing your orders, you are kindly requested to inform us dimensions of parts too.

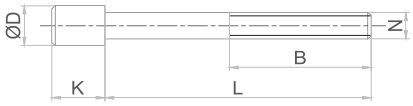

DİKMEN
OTOMOTİV SANAYİ ve TİC. LTD. ŞTİ.

800123 28 — DORSE

Ürün Adı / Description

DORSE BPW BAĞLANTISI
DÖĞMESİZ 7/8 x 28 cm

TRAILER BPW U-BOLT

Referans No / Referance No



Ölçü / Dimension — Form No:

800123 28 7/8x132x280 mm
800123 32 7/8x132x3200 mm

800124 26 — DORSE

Ürün Adı / Description

DORSE Z MAKAS BAĞLANTISI
M22 x 26 cm

TRAILER Z SPRING U-BOLT

Referans No / Referance No



Ölçü / Dimension — Form No:

800124 28 M22x132x280 mm
800124 30 M24x132x300mm

800126 14 — DORSE

Ürün Adı / Description

DORSE BPW DİNGİL DÖKÜM
MAKAS BAĞ. M20 x 14 cm

TRAILER BPW AXLE SPRING U-BOLT

Referans No / Referance No



Ölçü / Dimension — Form No:

800126 14 M20x100X140X2,5

800202 25 — DORSE

Ürün Adı / Description

DORSE BPW BAĞL.DÖĞMELİ
M22 x 25 cm SEMENTELİ

TRAILER BPW U-BOLT

Referans No / Referance No



Ölçü / Dimension — Form No:

800202 27 M22x132x270 mm
800202 30 M22x132x300 mm

800203 27 — DORSE

Ürün Adı / Description

DORSE BPW BAĞ. DÖĞ. TOPAL
SEMENTELİ M22x25-27 cm

TRAILER BPW U-BOLT

Referans No / Referance No



Ölçü / Dimension — Form No:

800203 27 M22x132x270 mm

801601 10 — DORSE

Ürün Adı / Description

DORSE Z MAKAS SAPLAMASI
5/8 10 cm

TRAILER Z SPRING BOLT

Referans No / Referance No

K:12,5-D:24-L:100-N:5/8



Ölçü / Dimension — Form No:

801601 10 K:10,5-D:24-L:100-N:5/8
801601 12 K:12,5-D:24-L:100-N:5/8

2906001 — DORSE

Ürün Adı / Description

BUGİ KOL PERNOSU M22 13,5 cm

BOGIE ARM PIN

Referans No / Referance No



Ölçü / Dimension — Form No:

2906002 M22x150
2906003 M22x175
2906004 M22x200
2906005 M22x220

8006004 — DORSE

Ürün Adı / Description

Z MAKAS PERNOSU M30 17 cm
(ALTI KÖŞE BAŞLI)

TRAILER Z SPRING PIN

Referans No / Referance No



Ölçü / Dimension — Form No:

8006004 M30x150
8006005 M30x175
8006006 M30x200
8006007 M30x220
8006008 M30x240
8006009 M30x260
8006010 M30x280
8006011 M30x300

Katalogda kullanılan resimler temsilidir. Siparişlerinizde katalogdaki bilgilerden faydalanınız.
All original numbers, marks and forum vehicle manufectures listed in this catalogue are for comparison purposes only.
Siparişlerinizde parça kodu ile birlikte ölçüleriniide bildiriniz.
When you are placing your orders, you are kindly requested to inform us dimensions of parts too.

8006012

DORSE

Ürün Adı / Description

Z MAKAS AMORT.PERN.M24
24 cm (A.KÖŞE BAŞLI)

TRAILER Z SPRING SHOCK ABSORBER PIN

Referans No / Referance No



Ölçü / Dimension

Form No:

M24x3x240mm

8006015

DORSE

Ürün Adı / Description

DORSE Z MAKAS AMORT. TAB.
PERNOSU (TAB. KAYNAYAN)

TRAILER Z SPRING SHOCK ABSORBER CAST LUG PIN

Referans No / Referance No



Ölçü / Dimension

Form No:

M24x3x250 mm

8006016

DORSE

Ürün Adı / Description

TIRSAN Z MAKAS PERN.M30
17cm (K.İÇİ DÖRT KÖŞE)

TIRSAN Z SPRING PIN

Referans No / Referance No



Ölçü / Dimension

Form No:

M30x3,5x170

8006018

DORSE

Ürün Adı / Description

DORSE Z MAKAS AMORT.TABLASI
PERNOSU 17cm (TABLAYA

TRAILER Z SPRING SHOCK ABSORBER CAST LUG PIN

Referans No / Referance No



Ölçü / Dimension

Form No:

M24x170

8006022

DORSE

Ürün Adı / Description

Z MAKAS PERNO PULU 60 MM
DÜZ FATURALI

TRAILER Z SPRING PIN WASHER

Referans No / Referance No



Ölçü / Dimension

Form No:

30X60X39

8006023

DORSE

Ürün Adı / Description

Z MAKAS PERNO PULU 80 MM
TAM DÜZ

TRAILER Z SPRING PIN WASHER

Referans No / Referance No



Ölçü / Dimension

Form No:

30X80X26

8006024

DORSE

Ürün Adı / Description

Z MAKAS PERNO PULU 80 MM
DÜZ FATURALI

TRAILER Z SPRING PIN WASHER

Referans No / Referance No



Ölçü / Dimension

Form No:

30X80X26

8006025

DORSE

Ürün Adı / Description

Z MAKAS PERNO PULU 80 MM
TIRNAKLI (K.BAŞLI)

TRAILER Z SPRING PIN WASHER

Referans No / Referance No



Ölçü / Dimension

Form No:

30X80X45

Katalogda kullanılan resimler temsilidir. Siparişlerinizde katalogdaki bilgilerden faydalanınız.
All original numbers, marks and forum vehicle manufectures listed in this catalogue are for comparison purposes only.
Siparişlerinizde parça kodu ile birlikte ölçülerinide bildiriniz.
When you are placing your orders, you are kindly requested to inform us dimensions of parts too.

DİKMEN
OTOMOTİV SANAYİ ve TİC. LTD. ŞTİ.

8006028 — DORSE

Ürün Adı / Description

BPW DİNGİL Z MAKAS PERNO FLANŞI M30

BPW AXLE Z SPRING PIN FLANGE

Referans No / Referance No

311303100



Ölçü / Dimension — Form No:

30x74x24

8006029 — DORSE

Ürün Adı / Description

BPW DİNGİL Z MAKAS PERNO KİLİDİ M24

BPW AXLE Z SPRING PIN LOCK

Referans No / Referance No

.0328142250
.0328144250
.0322142250



Ölçü / Dimension — Form No:

51x98x6x24

8006030 — DORSE

Ürün Adı / Description

BPW DİNGİL Z MAKAS PERNO KİLİDİ M30

BPW AXLE Z SPRING PIN LOCK

Referans No / Referance No

328154180



Ölçü / Dimension — Form No:

57x104x8x30

8006031 — DORSE

Ürün Adı / Description

BPW DİNGİL Z MAKAS AYAR PULU M24

BPW AXLE Z SPRING ADJUSTING WASHER

Referans No / Referance No



Ölçü / Dimension — Form No:

8006032 — DORSE

Ürün Adı / Description

BPW TİPİ İNCE PUL M30

BPW TYPE TWIN WASHER

Referans No / Referance No



Ölçü / Dimension — Form No:

M30 M24

8006034 — DORSE

Ürün Adı / Description

BPW TİPİ KULAK İÇ SACI BASKILI M30

BPW BRACKET IN SHEET PLATE

Referans No / Referance No

316435010



Ölçü / Dimension — Form No:

M 30

8006035 — DORSE

Ürün Adı / Description

BPW TİPİ KULAK İÇ SACI BASKILI M24

BPW BRACKET IN SHEET PLATE

Referans No / Referance No

316435030



Ölçü / Dimension — Form No:

M 24

8006038 — DORSE

Ürün Adı / Description

BPW Z MAKAS PİMİ

BPW Z SPRING PIN

Referans No / Referance No



Ölçü / Dimension — Form No:

Katalogda kullanılan resimler temsilidir. Siparişlerinizde katalogdaki bilgilerden faydalanınız.
All original numbers, marks and forum vehicle manufectures listed in this catalogue are for comparison purposes only.
Siparişlerinizde parça kodu ile birlikte ölçüleriniide bildiriniz.
When you are placing your orders, you are kindly requested to inform us dimensions of parts too.

8006039

DORSE

Ürün Adı / Description

Z MAKAS PERNO PULU 80 MM
TAM DÜZ

Z SPRING PIN WASHER

Referans No / Referance No



Ölçü / Dimension

Form No:

80x20x30 mm

8006061

DORSE

Ürün Adı / Description

Z MAKAS PERNO PULU YENİ MODEL

*TRAILER Z SPRING PIN WASHER
(NEW MODEL)*

Referans No / Referance No



Ölçü / Dimension

Form No:

8006061 65x20x24
8006062 65x20x30

8027051

DORSE

Ürün Adı / Description

13232 BPW YM LASTİKLİ BURÇ

BPW RUBBER BUSH (NEW MODEL)

Referans No / Referance No



Ölçü / Dimension

Form No:

8007006

DORSE

Ürün Adı / Description

BPW Z MAKAS PERNOSU
M24 x 17,5cm SEMENTELİ

BPW Z SPRING PIN

Referans No / Referance No



Ölçü / Dimension

Form No:

M24x175 M24x220

8011264

DORSE

Ürün Adı / Description

DORSE 10' LU Z MAKAS ORTA
TABLA YUVARLAK DİNGİL

*TRAILER Z SPRING MIDDLE CAST
LUG (ROUND AXLE)*

Referans No / Referance No



Ölçü / Dimension

Form No:

100x135 mm

8011265

DORSE

Ürün Adı / Description

DORSE 10' LU Z MAKAS ALT
TABLA YUVARLAK DİNGİL

*TRAILER Z SPRING BOTTOM CAST
LUG (ROUND AXLE)*

Referans No / Referance No



Ölçü / Dimension

Form No:

100x135 mm

8011271

DORSE

Ürün Adı / Description

DORSE 10'LU Z MAKAS ÜST
TABLA KÖŞELİ DİNGİL

TRAILER Z SPRING TOP CAST LUG

Referans No / Referance No



Ölçü / Dimension

Form No:

100x135 mm

8011285

DORSE

Ürün Adı / Description

DORSE BPW 7'Lİ Z MAKAS DİNGİL
ALT TABLA 120'Lİ KOV

*TRAILER BPW Z SPRING AXLE
BOTTOM CAST LUG*

Referans No / Referance No



Ölçü / Dimension

Form No:

Katalogda kullanılan resimler temsilidir. Siparişlerinizde katalogdaki bilgilerden faydalanınız.
All original numbers, marks and forum vehicle manufectures listed in this catalogue are for comparison purposes only.
Siparişlerinizde parça kodu ile birlikte ölçülerinide bildiriniz.
When you are placing your orders, you are kindly requested to inform us dimensions of parts too.

DİKMEN
OTOMOTİV SANAYİ ve TİC. LTD. ŞTİ.

8011290 — DORSE

Ürün Adı / Description
DORSE BUGİ KOL TABLASI

TRAILER BOGIE ARM CAST LUG

Referans No / Referance No



Ölçü / Dimension — Form No:

8011291 — DORSE

Ürün Adı / Description
DORSE KALDIRMA APARAT İÇİ

TRAILER LIFT SYSTEM IN

Referans No / Referance No



Ölçü / Dimension — Form No:

100x135 mm

8011292 — DORSE

Ürün Adı / Description
DORSE BUGİ KOL TABLASI

TRAILER BOGIE ARM CAST LUG

Referans No / Referance No



Ölçü / Dimension — Form No:

100 mm

8011313 — DORSE

Ürün Adı / Description
PIRLANTA DİNGİL ORTA TABLA
140 mm 10'LU MAKASA GÖRE

TRAILER AXLE MIDDLE CAST LUG

Referans No / Referance No



Ölçü / Dimension — Form No:

8011316 — DORSE

Ürün Adı / Description
PIRLANTA DİNGİL ORTA TABLA
140 mm 7'Lİ MAKASA GÖRE

TRAILER AXLE MIDDLE CAST LUG

Referans No / Referance No



Ölçü / Dimension — Form No:

8011318 — DORSE

Ürün Adı / Description
PIRLANTA DİNG.ALT KEP
140'LIK 10'LU MAKAS

TRAILER AXLE BOTTOM PLATE

Referans No / Referance No
770177010



Ölçü / Dimension — Form No:

8011331 — DORSE

Ürün Adı / Description
SERİN DİNGİL ORTA TABLA
140 mm 10'LU MAKASA GÖRE

TRAILER AXLE MIDDLE CAST LUG

Referans No / Referance No



Ölçü / Dimension — Form No:

8011334 — DORSE

Ürün Adı / Description
SERTEL DİNGİL ALT KEP TEKLİ
KISA 125'LİK KOVAN

TRAILER AXLE BOTTOM PLATE (SHORT TYPE)

Referans No / Referance No



Ölçü / Dimension — Form No:

Katalogda kullanılan resimler temsilidir. Siparişlerinizde katalogdaki bilgilerden faydalanınız.
All original numbers, marks and forum vehicle manufectures listed in this catalogue are for comparison purposes only.
Siparişlerinizde parça kodu ile birlikte ölçüleriniide bildiriniz.
When you are placing your orders, you are kindly requested to inform us dimensions of parts too.

8011336

DORSE

Ürün Adı / Description

SERTEL DİNGİL ORTA TABLA
120 mm 10'LU MAKASA GÖRE

TRAILER AXLE MIDDLE CAST LUG

Referans No / Referance No



Ölçü / Dimension

Form No:

8011337

DORSE

Ürün Adı / Description

SERTEL DİNGİL ORTA TABLA
120 mm 7'Lİ MAKASA GÖRE

TRAILER AXLE MIDDLE CAST LUG

Referans No / Referance No



Ölçü / Dimension

Form No:

8011361

DORSE

Ürün Adı / Description

BPW 7 Lİ ÜST KEP ORJİNAL
ÜSTÜ KAPALI

BPW TOP PLATE ORIGINAL

Referans No / Referance No



Ölçü / Dimension

Form No:

8011362

DORSE

Ürün Adı / Description

BPW DORSE Z MAKAS ÜST
BAĞLANTI KEPİ UZUN

BPW TRAILER Z SPRING TOP CONNECTING PLATE (LONG TYPE)

Referans No / Referance No



Ölçü / Dimension

Form No:

8011374

DORSE

Ürün Adı / Description

DORSE 10'LU Z MAKAS ORTA
TABLA YUV. DİNGİL 14,5'LU

TRAILER Z SPRING MIDDLE CAST LUG (ROUND AXLE)

Referans No / Referance No



Ölçü / Dimension

Form No:

8011375

DORSE

Ürün Adı / Description

DORSE 10' LU Z MAKAS ALT
TABLA YUV. DİNGİL 14,5'LU

TRAILER Z SPRING BOTTOM CAST LUG (ROUND AXLE)

Referans No / Referance No



Ölçü / Dimension

Form No:

8015006

DORSE

Ürün Adı / Description

DORSE 7'Lİ Z MAKAS KULAĞI
24 MERKEZ

TRAILER Z SPRING BRACKET

Referans No / Referance No



Ölçü / Dimension

Form No:

70x240 mm

8015006-1

DORSE

Ürün Adı / Description

DORSE 7'Lİ Z MAKAS KULAĞI 24
MERKEZ 8 mm

TRAILER Z SPRING BRACKET

Referans No / Referance No



Ölçü / Dimension

Form No:

Katalogda kullanılan resimler temsilidir. Siparişlerinizde katalogdaki bilgilerden faydalanınız.
All original numbers, marks and forum vehicle manufectures listed in this catalogue are for comparison purposes only.
Siparişlerinizde parça kodu ile birlikte ölçülerinide bildiriniz.
When you are placing your orders, you are kindly requested to inform us dimensions of parts too.

DİKMEN
OTOMOTİV SANAYİ ve TİC. LTD. ŞTİ.

8015007-1 — DORSE

Ürün Adı / Description

DORSE 7'Lİ Z MAKAS KULAĞI
27 MERKEZ 8 MM

TRAILER Z SPRING BRACKET

Referans No / Referance No



Ölçü / Dimension — Form No:

8015008 — DORSE

Ürün Adı / Description

DORSE 7'Lİ Z MAKAS KULAK
APAR.E.M.24'LÜK PERN.GÖRE

TRAILER Z SPRING BRACKET APPARATUS

Referans No / Referance No



Ölçü / Dimension — Form No:

M24

8015010 — DORSE

Ürün Adı / Description

DORSE 7'Lİ Z MAKAS KULAK
APAR.Y.M.30'LUK PERN.GÖRE

TRAILER Z SPRING BRACKET APPARATUS

Referans No / Referance No



Ölçü / Dimension — Form No:

8015012 — DORSE

Ürün Adı / Description

DORSE KALDIRMA DİYAFRAM
LASTİĞİ 24 LÜK

TRAILER AXLE LIFT RUBBER

Referans No / Referance No



Ölçü / Dimension — Form No:

240mm

8015017 — DORSE

Ürün Adı / Description

DORSE BPW DİNGİL Z MAKAS
APARAT FLANŞI M24

TRAILER BPW AXLE Z SPRING APPARATUS FLANGE

Referans No / Referance No



Ölçü / Dimension — Form No:

M 24

8015019 — DORSE

Ürün Adı / Description

BPW 7'Lİ ÜST BAĞLANTI KEPİ
KISA 120 LİK

BPW TOP CONNECTING PLATE - SHORT

Referans No / Referance No



Ölçü / Dimension — Form No:

70x120 mm

8015020 — DORSE

Ürün Adı / Description

BPW 7'Lİ ÜST BAĞLANTI KEPİ
UZUN 140 LIK

BPW TOP CONNECTING PLATE - LONG

Referans No / Referance No



Ölçü / Dimension — Form No:

70x140 mm

8015025 — DORSE

Ürün Adı / Description

DORSE 10'LU Z MAKAS ÜST
BAĞLANTI KEPİ KISA 120'LİK

TRAILER Z SPRING TOP CONNECTING PLATE

Referans No / Referance No



Ölçü / Dimension — Form No:

Katalogda kullanılan resimler temsilidir. Siparişlerinizde katalogdaki bilgilerden faydalanınız.
All original numbers, marks and forum vehicle manufectures listed in this catalogue are for comparison purposes only.
Siparişlerinizde parça kodu ile birlikte ölçüleriniide bildiriniz.
When you are placing your orders, you are kindly requested to inform us dimensions of parts too.

8015026

DORSE

Ürün Adı / Description

Z MAKAS 10'LU ORTA TABLA 120'LİK

TRAILER Z SPRING MIDDLE CAST LUG

Referans No / Referance No



Ölçü / Dimension | Form No:

100x120 mm

8015027

DORSE

Ürün Adı / Description

Z MAKAS 10'LU ALT TABLA 120'LİK

TRAILER Z SPRING BOTTOM CAST LUG

Referans No / Referance No



Ölçü / Dimension | Form No:

8015028

DORSE

Ürün Adı / Description

DORSE 10'LU Z MAKAS ÜST BAĞL. KEPİ 140'LIK KOVAN

TRAILER Z SPRING TOP CONNECTING PLATE

Referans No / Referance No



Ölçü / Dimension | Form No:

102X140 mm

8015029

DORSE

Ürün Adı / Description

DORSE 10'LU Z MAKAS ORTA TABLA KÖŞE 140'LIK KOV.

TRAILER Z SPRING MIDDLE CAST LUG

Referans No / Referance No



Ölçü / Dimension | Form No:

100x140 mm

8015030

DORSE

Ürün Adı / Description

DORSE 10'LU Z MAKAS ALT TABLA KÖŞELİ 140'LIK KOVAN

TRAILER Z SPRING BOTTOM CAST LUG

Referans No / Referance No



Ölçü / Dimension | Form No:

100x140 mm

8015031

DORSE

Ürün Adı / Description

BPW PARÇALI KEP DÖĞMELİYE GÖRE

TRAILER BPW CLAMPING PLATE

Referans No / Referance No

334523090



Ölçü / Dimension | Form No:

70 mm

8015032

DORSE

Ürün Adı / Description

BPW PARÇALI KEP DÖĞMESİZE GÖRE

TRAILER BPW CLAMPING PLATE

Referans No / Referance No

334523021



Ölçü / Dimension | Form No:

70 mm

8015033

DORSE

Ürün Adı / Description

BPW 7 Lİ Z MAKAS ÜST TABLA 4 DELİKLİ

BPW Z SPRING TOP CAST LUG (4 HOLES)

Referans No / Referance No

314522770



Ölçü / Dimension | Form No:

70 mm

Katalogda kullanılan resimler temsilidir. Siparişlerinizde katalogdaki bilgilerden faydalanınız.
All original numbers, marks and forum vehicle manufectures listed in this catalogue are for comparison purposes only.
Siparişlerinizde parça kodu ile birlikte ölçülerinide bildiriniz.
When you are placing your orders, you are kindly requested to inform us dimensions of parts too.

DİKMEN OTOMOTİV SANAYİ ve TİC. LTD. ŞTİ.

8015034 — DORSE

Ürün Adı / Description

BPW 7'Lİ Z MAKAS ÜST TABLA YM

BPW Z SPRING TOP CAST LUG (NEW MODEL)

Referans No / Referance No

314525010



Ölçü / Dimension — Form No:

8015056 — DORSE

Ürün Adı / Description

DORSE KÖRÜK TABLASI ESKİ MODEL

TRAILER AIR SPRING APPARATUS (OLD MODEL)

Referans No / Referance No



Ölçü / Dimension — Form No:

8015056-1 — DORSE

Ürün Adı / Description

DİNGİL KALDIRMA APARATI E.M.

AXLE LIFT APPARATUS (OLD MODEL)

Referans No / Referance No



Ölçü / Dimension — Form No:

8015070 — DORSE

Ürün Adı / Description

DORSE 7'Lİ Z MAKAS KULAK APARATI Y.M. 24'LÜK

TRAILER Z SPRING BRACKET APPARATUS

Referans No / Referance No



Ölçü / Dimension — Form No:

8015090 — DORSE

Ürün Adı / Description

DORSE LOWBED KALDIRMA APARATI 10'LU

TRAILER LOWBED LIFT APPARATUS

Referans No / Referance No



Ölçü / Dimension — Form No:

8015095 — DORSE

Ürün Adı / Description

DORS BUGİ KOL TABLASI YUVARLAK

TRAILER BOGIE ARM CAST LUG (ROUND)

Referans No / Referance No



Ölçü / Dimension — Form No:

8015097 — DORSE

Ürün Adı / Description

BPW DİNGİL ÜST BAĞLANTI KEPİ

BPW AXLE TOP CONNECTING PLATE

Referans No / Referance No



Ölçü / Dimension — Form No:

8015102 — DORSE

Ürün Adı / Description

Z MAKAS BAĞLANTI ÜST KEP 140'LI (PARÇALI)

TRAILER Z SPRING CONNECTING TOP PLATE

Referans No / Referance No



Ölçü / Dimension — Form No:

Katalogda kullanılan resimler temsilidir. Siparişlerinizde katalogdaki bilgilerden faydalanınız.
All original numbers, marks and forum vehicle manufectures listed in this catalogue are for comparison purposes only.
Siparişlerinizde parça kodu ile birlikte ölçüleriniide bildiriniz.
When you are placing your orders, you are kindly requested to inform us dimensions of parts too.

8015111 — DORSE

Ürün Adı / Description

DORSE Z MAKAS BAĞL. ÜST KEP 10 cm

TRAILER Z SPRING CONNECTING TOP PLATE

Referans No / Referance No

303226150



Ölçü / Dimension

Form No:

8015112 — DORSE

Ürün Adı / Description

BPW DİNGİL BAĞLANTI ÜST KEP 7 cm Y.M.

BPW AXLE CONNECTING TOP PLATE (NEW MODEL)

Referans No / Referance No



Ölçü / Dimension

Form No:

8011280 L — DORSE

Ürün Adı / Description

DORSE BPW 7'Lİ Z MAK.DİNGİL ORTA TABLA 120'LİK KV SOL

TRAILER BPW Z SPRING AXLE MIDDLE CAST LUG - LEFT

Referans No / Referance No

503221190



Ölçü / Dimension

70x120 mm

Form No:

8011280 R — DORSE

Ürün Adı / Description

DORSE BPW 7'Lİ Z MAK.DİNGİL ORTA TABLA 120'LİK KV SAĞ

TRAILER BPW Z SPRING AXLE MIDDLE CAST LUG - RIGHT

Referans No / Referance No

503221190



Ölçü / Dimension

70x120 mm

Form No:

8011367 L — DORSE

Ürün Adı / Description

TRAILER KEP AMÖRTİSÖR KAYNAKLİ SOL

TRAILER PLATE WITH AMORTISOR PIN (WITH WELDING)

Referans No / Referance No



Ölçü / Dimension

Form No:

8011367 R — DORSE

Ürün Adı / Description

TRAILER KEP AMÖRTİSÖR KAYNAKLİ SAĞ

TRAILER PLATE WITH AMORTISOR PIN (WITH WELDING)

Referans No / Referance No



Ölçü / Dimension

Form No:

2909001 — DORSE

Ürün Adı / Description

10 LU MAKAS SIFIRI 20X10X10

SPRING BOTTOM SHIM

Referans No / Referance No



Ölçü / Dimension

100 x10x200 100

Form No:

8008001 — DORSE

Ürün Adı / Description

Z MAKAS ARA SACI

MIDDLE PLATE FOR Z SPRING

Referans No / Referance No



Ölçü / Dimension

96x220x2

Form No:

Katalogda kullanılan resimler temsilidir. Siparişlerinizde katalogdaki bilgilerden faydalanınız.
All original numbers, marks and forum vehicle manufectures listed in this catalogue are for comparison purposes only.
Siparişlerinizde parça kodu ile birlikte ölçülerinide bildiriniz.
When you are placing your orders, you are kindly requested to inform us dimensions of parts too.

DİKMEN
OTOMOTİV SANAYİ ve TİC. LTD. ŞTİ.

8008003 — DORSE

Ürün Adı / Description
DORSE KEPİ

TRAILER PLATE

Referans No / Referance No



Ölçü / Dimension

Form No:

8008002 — DORSE

Ürün Adı / Description
DORSE KEPİ DİŞLİ

TRAILER PLATE

Referans No / Referance No



Ölçü / Dimension

Form No:

8008004 — DORSE

Ürün Adı / Description
DORSE AMORTİSÖR BAĞLANTI AYAĞI

TRAILER SHOCK ABSORBER BRACKET

Referans No / Referance No



Ölçü / Dimension

Form No:

8015088 — DORSE

Ürün Adı / Description
BPW EKO PLAS DİNGİL
KALDIRMA APARATI

BPW ECO PLAS AXLE LIFT APPARATUS

Referans No / Referance No



Ölçü / Dimension

Form No:

8015089 — DORSE

Ürün Adı / Description
WEWELER SCHMITZ
KALDIRMA APARATI

WEWELER SCHMITZ LIFT APPARATUS

Referans No / Referance No



Ölçü / Dimension

Form No:

80150021 — DORSE

Ürün Adı / Description
DORSE 10'LU Z MAKAS KULAĞI
24 MERKEZ 8 mm

TRAILER Z SPRING BRACKET

Referans No / Referance No



Ölçü / Dimension

240 mm

Form No:

80150031 — DORSE

Ürün Adı / Description
DORSE 10'LU Z MAKAS KULAĞI
27 MERKEZ 8 mm

TRAILER Z SPRING BRACKET

Referans No / Referance No



Ölçü / Dimension

270 mm

Form No:

8015001 — DORSE

Ürün Adı / Description
DORSE 10'LU Z MAKAS KULAĞI
20 MERKEZ

TRAILER Z SPRING BRACKET

Referans No / Referance No



Ölçü / Dimension

200 mm 240 mm 2

Form No:

Katalogda kullanılan resimler temsilidir. Siparişlerinizde katalogdaki bilgilerden faydalanınız.
All original numbers, marks and forum vehicle manufectures listed in this catalogue are for comparison purposes only.
Siparişlerinizde parça kodu ile birlikte ölçüleriniide bildiriniz.
When you are placing your orders, you are kindly requested to inform us dimensions of parts too.

8015004

DORSE

Ürün Adı / Description

DORSE 10'LU Z MAKAS
KULAK APARATI YM

TRAILER Z SPRING BRACKET
APPARATUS (NEW MODEL)

Referans No / Referance No



Ölçü / Dimension

Form No:

8015005

DORSE

Ürün Adı / Description

DORSE 10'LU Z MAKAS
KULAK APARATI EM.

TRAILER Z SPRING BRACKET
APPARATUS (OLD MODEL)

Referans No / Referance No



Ölçü / Dimension

Form No:

6mmx100mm

8015007

DORSE

Ürün Adı / Description

DORSE 7'Lİ Z MAKAS KULAĞI
27 MERKEZ

TRAILER Z SPRING BRACKET

Referans No / Referance No



Ölçü / Dimension

Form No:

70x270 mm

8015009

DORSE

Ürün Adı / Description

DORSE 7'Lİ Z MAKAS KULAK
APAR.E.M.30'LÜK PERN.GÖRE

TRAILER Z SPRING BRACKET
APPARATUS (OLD MODEL)

Referans No / Referance No



Ölçü / Dimension

Form No:

M30

8015011

DORSE

Ürün Adı / Description

DORSE KALDIRMA KÖRÜĞÜ
36'LIK (500 05 22)

TRAILER LIFT AIR SPRING

Referans No / Referance No



Ölçü / Dimension

Form No:

8015013

DORSE

Ürün Adı / Description

DORSE KALDIRMA DİYAFRAM
LASTİĞİ 36 LIK

TRAILER AXLE LIFT RUBBER

Referans No / Referance No



Ölçü / Dimension

Form No:

360mm

8015014

DORSE

Ürün Adı / Description

DORSE Z MAKAS KULAK
APARAT FLANŞI

TRAILER Z SPRING BRACKET
APPARATUS FLANGED

Referans No / Referance No



Ölçü / Dimension

Form No:

M 30

8015015

DORSE

Ürün Adı / Description

SDS-239/A Z MAKAS KULAK
APARAT FLANŞ FİBERİ

TRAILER Z SPRING BRACKET
APPARATUS FLANGE FIBER

Referans No / Referance No



Ölçü / Dimension

Form No:

Katalogda kullanılan resimler temsilidir. Siparişlerinizde katalogdaki bilgilerden faydalanınız.
All original numbers, marks and forum vehicle manufectures listed in this catalogue are for comparison purposes only.
Siparişlerinizde parça kodu ile birlikte ölçülerinide bildiriniz.
When you are placing your orders, you are kindly requested to inform us dimensions of parts too.

DİKMEN OTOMOTİV SANAYİ ve TİC. LTD. ŞTİ.

8015016 — DORSE

Ürün Adı / Description

SDS-239/C DORSE Z MAKAS KULAK APARAT TAKOZU

TRAILER Z SPRING BRACKET APPARATUS WEDGE

Referans No / Referance No



Ölçü / Dimension — Form No:

58x88x23

8015055 — DORSE

Ürün Adı / Description

DİNGİL KALDIRMA APARATI Y.M

AXLE LIFT APPARATUS (NEW MODEL)

Referans No / Referance No



Ölçü / Dimension — Form No:

8015061 — DORSE

Ürün Adı / Description

ALİMİNYUM PROFİL CİVATASI SOMUNLU

ALUMINIUM PROFILE SCREW WITH NUT

Referans No / Referance No



Ölçü / Dimension — Form No:

8015068 — DORSE

Ürün Adı / Description

DORSE İMDAT KÖRÜĞÜ YD

TRAILER SPRING BRAKE CHAMBER

Referans No / Referance No



Ölçü / Dimension — Form No:

8015071 — DORSE

Ürün Adı / Description

DORSE 7'Lİ Z MAKAS KULAĞI 27 MERKEZ M24 PERNOLU

TRAILER Z SPRING BRACKET

Referans No / Referance No



Ölçü / Dimension — Form No:

8015074 — DORSE

Ürün Adı / Description

DORSE 7'Lİ Z MAKAS KULAK APAR.S.M.30'LUK PERN.GÖRE

TRAILER Z SPRING BRACKET APPARATUS

Referans No / Referance No



Ölçü / Dimension — Form No:

8015075 — DORSE

Ürün Adı / Description

DİNGİL KALDIRMA APARATI 7 mm ÖZEL

AXLE LIFT APPARATUS

Referans No / Referance No



Ölçü / Dimension — Form No:

8015076 — DORSE

Ürün Adı / Description

SCHMİTZ KALDIRMA APARATI

SCHMITZ LIFT APPARATUS

Referans No / Referance No



Ölçü / Dimension — Form No:

Katalogda kullanılan resimler temsilidir. Siparişlerinizde katalogdaki bilgilerden faydalanınız.
All original numbers, marks and forum vehicle manufectures listed in this catalogue are for comparison purposes only.
Siparişlerinizde parça kodu ile birlikte ölçüleriniide bildiriniz.
When you are placing your orders, you are kindly requested to inform us dimensions of parts too.

8015077 — DORSE

Ürün Adı / Description

DİNGİL KALDIRMA APARATI
7 mm BORULU CİVATALI

AXLE LIFT APPARATUS

Referans No / Referance No



Ölçü / Dimension

Form No:

8015079 — DORSE

Ürün Adı / Description

DİNGİL KALDIRMA APARATI

AXLE LIFT APPARATUS

Referans No / Referance No



Ölçü / Dimension

Form No:

8015081 — DORSE

Ürün Adı / Description

DİNGİL KALDIRMA APARATI

AXLE LIFT APPARATUS

Referans No / Referance No



Ölçü / Dimension

Form No:

8015096 — DORSE

Ürün Adı / Description

DORSE 7'Lİ DİNGİL KALDIRMA
APARATI M24

TRAILER AXLE LIFT APPARATUS M24

Referans No / Referance No



Ölçü / Dimension

Form No:

8015099 — DORSE

Ürün Adı / Description

DORSE 7'Lİ DİNGİL KALDIRMA
APARATI M30

TRAILER AXLE LIFT APPARATUS M30

Referans No / Referance No



Ölçü / Dimension

Form No:

8015118 — DORSE

Ürün Adı / Description

KRONE DİNGİL KALDIRMA
APARATI Y.M.

KRONE AXLE LIFT SYSTEM NEW MODEL

Referans No / Referance No



Ölçü / Dimension

Form No:

8015103 — DORSE

Ürün Adı / Description

DORSE FREAUF AMORTİSÖR
TABLASI DİNGİL

TRAILER FREAUF SHOCK ABSORBER
CAST LUG

Referans No / Referance No



Ölçü / Dimension

Form No:

8015104 — DORSE

Ürün Adı / Description

SERİN DORSE DİNGİL
KALDIRMA APARATI

TRAILER AXLE LIFT APPARATUS

Referans No / Referance No



Ölçü / Dimension

Form No:

Katalogda kullanılan resimler temsilidir. Siparişlerinizde katalogdaki bilgilerden faydalanınız.
All original numbers, marks and forum vehicle manufectures listed in this catalogue are for comparison purposes only.
Siparişlerinizde parça kodu ile birlikte ölçülerinide bildiriniz.
When you are placing your orders, you are kindly requested to inform us dimensions of parts too.

DİKMEN
OTOMOTİV SANAYİ ve TİC. LTD. ŞTİ.

8022314 — DORSE

Ürün Adı / Description

BEŞİNCİ TEKER AŞINMA AYI 2"
(2 DELİK)

5TH WHEEL WEARING RING 2" (2 HOLES)



Referans No / Referance No

Ölçü / Dimension

Form No:

8022298 — DORSE

Ürün Adı / Description

JUMBO STEPNE YERİ 225 mm

JUMBO SPARE WHEEL CARRIER



Referans No / Referance No

Ölçü / Dimension

Form No:

8022012 — DORSE

Ürün Adı / Description

2" KİNG PİMİ & TABLA SETİ
MF 1711-2.0-12

2" KING PIN & CAST LUG SET



Referans No / Referance No

KZ1012

Ölçü / Dimension

Form No:

2'İNÇ

8022021 — DORSE

Ürün Adı / Description

DORSE STEPNE YERİ BORULU

TRAILER SPARE WHEEL CARRIER WITH TUBE



Referans No / Referance No

Ölçü / Dimension

Form No:

8022022 — DORSE

Ürün Adı / Description

KAMYON STEPNE YERİ

TRUCK SPARE WHEEL CARRIER



Referans No / Referance No

Ölçü / Dimension

Form No:

8022039 — DORSE

Ürün Adı / Description

MUSLUK PLASTİK

PLASTIC TAP



Referans No / Referance No

Ölçü / Dimension

Form No:

8022041 — DORSE

Ürün Adı / Description

DORSE GALVANİZ SU TANKI 25 LT

TRAILER GALVANIZE WATER TANK



Referans No / Referance No

Ölçü / Dimension

Form No:

8022264 25 LT
8022041 35 LT
8022132 60 LT
8022133 70 LT
8022134 90 LT

8022055 — DORSE

Ürün Adı / Description

DORSE SABUNLUK

TRAILER SOAP DISH



Referans No / Referance No

Ölçü / Dimension

Form No:

200 ml

Katalogda kullanılan resimler temsilidir. Siparişlerinizde katalogdaki bilgilerden faydalanınız.
All original numbers, marks and forum vehicle manufectures listed in this catalogue are for comparison purposes only.
Siparişlerinizde parça kodu ile birlikte ölçüleriniide bildiriniz.
When you are placing your orders, you are kindly requested to inform us dimensions of parts too.

8022056

DORSE

Ürün Adı / Description

DORSE PLASTİK SU TANKI

TRAILER PLASTIC WATER TANK

Referans No / Referance No



Ölçü / Dimension

Form No:

8022056 30 LT
8022057 50 LT

8022057

DORSE

Ürün Adı / Description

DORSE PLASTİK SU TANKI 50 LT

TRAILER PLASTIC WATER TANK 50LT

Referans No / Referance No



Ölçü / Dimension

Form No:

50 lt

8022069

DORSE

Ürün Adı / Description

TREYLER ARKA İŞARET
REFLEKTÖRÜ ALM.TK.

TRUCK REAR MARKING REFLECTOR

Referans No / Referance No



Ölçü / Dimension

Form No:

200x565

8022070

DORSE

Ürün Adı / Description

KAMYON ARKA İŞARET
REFLEKTÖRÜ ALM.TK.

TRUCK REAR MARKING REFLECTOR

Referans No / Referance No



Ölçü / Dimension

Form No:

140x565

8022071

DORSE

Ürün Adı / Description

DORSE PLASTİK KÖŞELİK 45 CM

TRAILER PLASTIC SPANDREL

Referans No / Referance No



Ölçü / Dimension

Form No:

450 mm

8022072

DORSE

Ürün Adı / Description

DORSE ALİMİNYUM PROFİL TAPASI

TRAILER ALUMINIUM PROFILE BUNG

Referans No / Referance No



Ölçü / Dimension

Form No:

8022073

DORSE

Ürün Adı / Description

DORSE PLASTİK KÖŞELİK KÜÇÜK

TRAILER PLASTIC SPANDREL SMALL TYPE

Referans No / Referance No



Ölçü / Dimension

Form No: 0

8022075

DORSE

Ürün Adı / Description

DORSE ALİMİNYUM PROFİL 2 METRE

TRAILER ALUMINIUM PROFILE

Referans No / Referance No



Ölçü / Dimension

Form No:

2 m

Katalogda kullanılan resimler temsilidir. Siparişlerinizde katalogdaki bilgilerden faydalanınız.
All original numbers, marks and forum vehicle manufectures listed in this catalogue are for comparison purposes only.
Siparişlerinizde parça kodu ile birlikte ölçülerinide bildiriniz.
When you are placing your orders, you are kindly requested to inform us dimensions of parts too.

DİKMEN OTOMOTİV SANAYİ ve TİC. LTD. ŞTİ.

8022077 — DORSE

Ürün Adı / Description

DORSE ALİMİNYUM PROFİL 3 METRE

TRAILER ALUMINIUM PROFILE

Referans No / Reference No



Ölçü / Dimension — Form No:

3 m

8022078 — DORSE

Ürün Adı / Description

DORSE ALİMİNYUM PROFİL 6 METRE

TRAILER ALUMINIUM PROFILE

Referans No / Reference No



Ölçü / Dimension — Form No:

6 m

8022080 — DORSE

Ürün Adı / Description

DORSE BİSİKLET KORUMA SACI UZUN

TRAILER WHEEL CATCH PLATE LONG TYPE

Referans No / Reference No



Ölçü / Dimension — Form No:

8022081 — DORSE

Ürün Adı / Description

DORSE BİSİKLET KORUMA SACI KISA

TRAILER WHEEL CATCH PLATE SHORT TYPE

Referans No / Reference No



Ölçü / Dimension — Form No:

8022082 — DORSE

Ürün Adı / Description

DORSE ALİMİNYUM PROFİL
KÖŞELİK TAPASI

TRAILER ALUMINIUM PROFILE
SPANDREL BUNG

Referans No / Reference No



Ölçü / Dimension — Form No:

8022083 — DORSE

Ürün Adı / Description

DORSE REFLEKTÖR ŞERİT
(SARI, KIRMIZI, BEYAZ)

TRAILER REFLECTOR TAPE
(YELLOW, RED, WHITE)

Referans No / Reference No



Ölçü / Dimension — Form No:

8022084 — DORSE

Ürün Adı / Description

DORSE BEŞİNCİ TEKER HİLALİ
(4 DELİK) 2"(MF 1602)

TRAILER 5TH WHEEL CRESCENT (4 HOLES) 2"

Referans No / Reference No



Ölçü / Dimension — Form No:

8022085 — DORSE

Ürün Adı / Description

DORSE BEŞİNCİ TEKER HİLALİ
(3 DELİK) 2"(MF 1601)

TRAILER 5TH WHEEL CRESCENT
(3 HOLES) 2"

Referans No / Reference No

SK2121/51



Ölçü / Dimension — Form No:

Katalogda kullanılan resimler temsilidir. Siparişlerinizde katalogdaki bilgilerden faydalanınız.
All original numbers, marks and forum vehicle manufectures listed in this catalogue are for comparison purposes only.
Siparişlerinizde parça kodu ile birlikte ölçüleriniide bildiriniz.
When you are placing your orders, you are kindly requested to inform us dimensions of parts too.

8022086 — DORSE

Ürün Adı / Description

DORSE BEŞİNCİ TEKER (AY)
2"(MF 1604)

TRAILER 5TH WHEEL CRESCENT 2"

Referans No / Referance No

SK1489Z



Ölçü / Dimension — Form No:

8022088 — DORSE

Ürün Adı / Description

DORSE ALİMİNYUM PROFİL KÖŞELİK

TRAILER ALUMINIUM PROFILE FOR CORNERS

Referans No / Referance No



Ölçü / Dimension — Form No:

8022089 — DORSE

Ürün Adı / Description

TIR TEKER TAKOZU HAFİF

TRUCK WHEEL WEDGE (LIGHT TYPE)

Referans No / Referance No



Ölçü / Dimension — Form No:

8022091 — DORSE

Ürün Adı / Description

MİNİBÜS TEKER TAKOZU

MINIBUS WHEEL WEDGE

Referans No / Referance No



Ölçü / Dimension — Form No:

8022106 — DORSE

Ürün Adı / Description

BEŞİNCİ TEKER KİLİTLEME KAMASI
2 "(MF 1603)

5TH WHEEL LOCKING BOLT 2"

Referans No / Referance No



Ölçü / Dimension — Form No:

8022128 — DORSE

Ürün Adı / Description

SU TANKI KROM 25 LT

WATER TANK CHROMIUM

Referans No / Referance No



Ölçü / Dimension — Form No:

8022128 25 LT
8022042 35 LT
8022129 60 LT
8022130 75 LT
8022131 90 LT

8022151 — DORSE

Ürün Adı / Description

KİNG PİMİ TABLASI 2" - 3,5"

KING PIN CAST LUG 2" - 3,5"

Referans No / Referance No



Ölçü / Dimension — Form No:

8022173 — DORSE

Ürün Adı / Description

DORSE PLASTİK KÖŞELİK 50 cm

TRAILER PLASTIC SPANDREL

Referans No / Referance No



Ölçü / Dimension — Form No:

500 mm

Katalogda kullanılan resimler temsilidir. Siparişlerinizde katalogdaki bilgilerden faydalanınız.
All original numbers, marks and forum vehicle manufectures listed in this catalogue are for comparison purposes only.
Siparişlerinizde parça kodu ile birlikte ölçülerinide bildiriniz.
When you are placing your orders, you are kindly requested to inform us dimensions of parts too.

8022191

DORSE

Ürün Adı / Description

5. TEKER CİVATA TAKIMI (MF 1009)

5TH WHEEL SCREW KIT

Referans No / Referance No



Ölçü / Dimension

Form No:

8022192

DORSE

Ürün Adı / Description

5. TEKER KİLİTLEME KAMASI (MF 1605)

5TH WHEEL LOCKING WEDGE

Referans No / Referance No



Ölçü / Dimension

Form No:

8022193

DORSE

Ürün Adı / Description

5.TEKER KİLİT KANCA 3,5"(MF 9702)

5TH WHEEL LOCK HOOK 3,5"

Referans No / Referance No



Ölçü / Dimension

Form No:

8022194

DORSE

Ürün Adı / Description

5. TEKER AŞINMA AYI 3,5" (3 DELİK) (MF 1701)

5TH WHEEL WEARING RING 3,5" (3 HOLES)

Referans No / Referance No



Ölçü / Dimension

Form No:

8022195

DORSE

Ürün Adı / Description

5. TEKER KİNG PİMİ 3,5" (MF 1713)

5TH WHEEL KING PIN 3,5"

Referans No / Referance No



Ölçü / Dimension

Form No:

8022196

DORSE

Ürün Adı / Description

5. TEKER KİNG PİMİ 3,5" & TABLASI (MF 1711-3,5-10

5TH WHEEL KING PIN 3,5" & CAST LUG

Referans No / Referance No



Ölçü / Dimension

Form No:

8022197

DORSE

Ürün Adı / Description

5. TEKER KİNG PİMİ 3,5"& TABLASI (MF 1711-3,5-12)

5TH WHEEL KING PIN 3,5" & CAST LUG

Referans No / Referance No



Ölçü / Dimension

Form No:

8022198

DORSE

Ürün Adı / Description

5. TEKER PLASTİK TAMİR TAKIMI (4 DELİK)(MF 18034)

5TH WHEEL PLASTIC REPAIRING KIT (4 HOLES)

Referans No / Referance No



Ölçü / Dimension

Form No:

Katalogda kullanılan resimler temsilidir. Siparişlerinizde katalogdaki bilgilerden faydalanınız.
All original numbers, marks and forum vehicle manufectures listed in this catalogue are for comparison purposes only.
Siparişlerinizde parça kodu ile birlikte ölçüleriniide bildiriniz.
When you are placing your orders, you are kindly requested to inform us dimensions of parts too.

8022199

DORSE

Ürün Adı / Description

5. TEKER AŞINMA AYI GF (MF 1705)

5TH WHEEL WEARING RING GF

Referans No / Referance No



Ölçü / Dimension

Form No:

8022200

DORSE

Ürün Adı / Description

5. TEKER KİLİT KANCA GF (MF 1706)

5TH WHEEL LOCK HOOK GF

Referans No / Referance No



Ölçü / Dimension

Form No:

8022201

DORSE

Ürün Adı / Description

5. TEKER PLASTİK TAMİR TAKIMI GF (MF 18056)

5TH WHEEL PLASTIC REPAIRING KIT GF

Referans No / Referance No



Ölçü / Dimension

Form No:

8022202

DORSE

Ürün Adı / Description

5.TEKER PLASTİK TAMİR TAKIMI 2"(3DELİK)(MF 18012)

5TH WHEEL PLASTIC REPAIRING KIT 2" (3 HOLES)

Referans No / Referance No



Ölçü / Dimension

Form No:

8027032

DORSE

Ürün Adı / Description

1125 JOST KİLİT RİNGİ (YENİ ŞEM: 15208)

JOST LOCKS & REPAIR KIT

Referans No / Referance No

SK2105-19



Ölçü / Dimension

Form No:

8027034

DORSE

Ürün Adı / Description

1127 JOST KİLİT RİNG TAKIMI 3 DELİKLİ (YENİ ŞEM: 15210)

JOST LOCKS & REPAIR KIT SET

Referans No / Referance No

SK3221-50



Ölçü / Dimension

Form No:

8022207

DORSE

Ürün Adı / Description

DORSE HALATI 130 CM

TRAILER ROPE 130 CM

Referans No / Referance No



Ölçü / Dimension

Form No:

8022208

DORSE

Ürün Adı / Description

DORSE HALATI 80 CM

TRAILER ROPE 80 CM

Referans No / Referance No



Ölçü / Dimension

Form No:

Katalogda kullanılan resimler temsilidir. Siparişlerinizde katalogdaki bilgilerden faydalanınız.
All original numbers, marks and forum vehicle manufectures listed in this catalogue are for comparison purposes only.
Siparişlerinizde parça kodu ile birlikte ölçülerinide bildiriniz.
When you are placing your orders, you are kindly requested to inform us dimensions of parts too.

DİKMEN
OTOMOTİV SANAYİ ve TİC. LTD. ŞTİ.

8022213 — DORSE

Ürün Adı / Description

BEŞİNCİ TEKER YÜKSELTME TAKOZU 30 MM

5TH WHEEL RAISING WEDGE 30 MM

Referans No / Referance No



Ölçü / Dimension

Form No:

8022218 — DORSE

Ürün Adı / Description

BEŞİNCİ TEKER YÜKSELTME TAKOZU 30 MM

5TH WHEEL RAISING WEDGE 30 MM

Referans No / Referance No



Ölçü / Dimension

Form No:

8022228 — DORSE

Ürün Adı / Description

5. TEKER KİLİT EMNİYET YAYI 2,5-3,5 mm

5TH WHEEL LOCK ETY SPRING 2,5-3,5mm

Referans No / Referance No



Ölçü / Dimension

Form No:

8022229 — DORSE

Ürün Adı / Description

5. TEKER AŞINMA AYI PLASTİĞİ 2" (4 DELİK)

5TH WHEEL WEARING RING PLASTIC 2"

Referans No / Referance No



Ölçü / Dimension

Form No:

8022231 — DORSE

Ürün Adı / Description

5. TEKER PLASTİK TAMİR TAKIMI

5TH WHEEL PLASTIC REPAIRING KIT

Referans No / Referance No



Ölçü / Dimension

Form No:

8022233 — DORSE

Ürün Adı / Description

5. TEKET TAMİR TAKIMI

5TH WHEEL REPAIRING KIT

Referans No / Referance No



Ölçü / Dimension

Form No:

8022236 — MERCEDES

Ürün Adı / Description

MERCEDES 18-44 ACTROS PLEYT TAMİR TAKIMI

MERCEDES 18-44 ACTROS PLATE REPAIRING KIT

Referans No / Referance No



Ölçü / Dimension

Form No:

8022246 — DORSE

Ürün Adı / Description

SAC DOLAP (1,2mm)

METAL SHEET CABINET

Referans No / Referance No



Ölçü / Dimension

Form No:

8022246 100x60x50-1,2 mm
8022267 120x60x50-1,2 mm
8022268 150x60x50-1,2 mm

Katalogda kullanılan resimler temsilidir. Siparişlerinizde katalogdaki bilgilerden faydalanınız.
All original numbers, marks and forum vehicle manufectures listed in this catalogue are for comparison purposes only.
Siparişlerinizde parça kodu ile birlikte ölçüleriniide bildiriniz.
When you are placing your orders, you are kindly requested to inform us dimensions of parts too.

8022248

DORSE

Ürün Adı / Description

SAÇ DOLAP (1,2)MM

METAL SHEET CABINET

Referans No / Referance No



Ölçü / Dimension

Form No:

100x60x50 mm

8022249

DORSE

Ürün Adı / Description

5. TEKER AŞINMA AYI 2" (2 DELİK)

5TH WHEEL WEARING RING 2" (2 HOLES)

Referans No / Referance No



Ölçü / Dimension

Form No:

8022250

DORSE

Ürün Adı / Description

5. TEKER AŞINMA AYI 2" BÜYÜK

5TH WHEEL WEARING RING 2" (BIG)

Referans No / Referance No



Ölçü / Dimension

Form No:

8022251

DORSE

Ürün Adı / Description

5. TEKER KİLİT KANCA 2"

5TH WHEEL LOCK HOOK 2"

Referans No / Referance No



Ölçü / Dimension

Form No:

8022252

DORSE

Ürün Adı / Description

5. TEKER AŞINMA AYI 2"
(4 DELİK) CİVATASIZ

*5TH WHEEL WEARING RING 2"
(4 HOLES) WITHOUT SCREWS*

Referans No / Referance No



Ölçü / Dimension

Form No:

8022253

DORSE

Ürün Adı / Description

5. TEKER MİDİLLİ TAKOZU TAKIMI

5TH WHEEL WEDGE SET 2"

Referans No / Referance No



Ölçü / Dimension

Form No:

8022260

DORSE

Ürün Adı / Description

SU DEPOSU BAĞLANTI TAKIMI KÜÇÜK

WATER TANK CONNECTING KIT (SMALL)

Referans No / Referance No



Ölçü / Dimension

Form No:

8022260 28x830 mm
8022261 38x108 mm

8022262

DORSE

Ürün Adı / Description

SAC DOLAP (1 mm)

METAL SHEET CABINET

Referans No / Referance No



Ölçü / Dimension

Form No:

8022262 100x56x44-1 mm
8022265 120x56x42-1 mm
8022266 150x56x42-1 mm

Katalogda kullanılan resimler temsilidir. Siparişlerinizde katalogdaki bilgilerden faydalanınız.
All original numbers, marks and forum vehicle manufectures listed in this catalogue are for comparison purposes only.
Siparişlerinizde parça kodu ile birlikte ölçülerinide bildiriniz.
When you are placing your orders, you are kindly requested to inform us dimensions of parts too.

DİKMEN
OTOMOTİV SANAYİ ve TİC. LTD. ŞTİ.

8022291 — DORSE

Ürün Adı / Description
TREYLER AYAĞI 650MM YAYLI TABAN

TRAILER LANDING GEAR 650MM

Referans No / Referance No



Ölçü / Dimension

Form No:

8022292 — DORSE

Ürün Adı / Description
TREYLER AYAĞI 750MM YAYLI TABAN

TRAILER LANDING GEAR 750MM

Referans No / Referance No



Ölçü / Dimension

Form No:

8022010 — DORSE

Ürün Adı / Description
TREYLER AYAĞI YAYLI TABAN
OMS 800 S

LANDING GEAR 800mm

Referans No / Referance No



Ölçü / Dimension

Form No:

8022011 — DORSE

Ürün Adı / Description
TREYLER AYAĞI YAYLI TABAN
OMS 850 S

LANDING GEAR 850mm

Referans No / Referance No



Ölçü / Dimension

Form No:

8022357 — DORSE

Ürün Adı / Description
TREYLER AYAĞI 650MM YAYLI
TABAN MİDİLLİ TİPİ

TRAILER LANDING GEAR 650MM

Referans No / Referance No



Ölçü / Dimension

Form No:

8022304 — DORSE

Ürün Adı / Description
TIRSAN TİPİ SU DEPOSU 45 LT

TIRSAN WATER TANK 45LT

Referans No / Referance No



Ölçü / Dimension

Form No:

8022315 — DORSE

Ürün Adı / Description
BEŞİNCİ TEKER AYAR CİVATASI M16

5TH WHEEL SCREW

Referans No / Referance No



Ölçü / Dimension

Form No:

M16 x 40 mm

8027031 — DORSE

Ürün Adı / Description
8754 JOST TAMİR TAKIMI

JOST REPAIR KIT

Referans No / Referance No
SK1259



Ölçü / Dimension

Form No:

Katalogda kullanılan resimler temsilidir. Siparişlerinizde katalogdaki bilgilerden faydalanınız.
All original numbers, marks and forum vehicle manufectures listed in this catalogue are for comparison purposes only.
Siparişlerinizde parça kodu ile birlikte ölçüleriniide bildiriniz.
When you are placing your orders, you are kindly requested to inform us dimensions of parts too.

8022322 — DORSE

Ürün Adı / Description

KAMYON STEPNE YERİ HALATLI

TRUCK SPARE WHEEL CARRIER WITH ROPE

Referans No / Referance No



Ölçü / Dimension — Form No:

8022326 — DORSE

Ürün Adı / Description

SAÇ DOLAP (1,5 MM) TÜP YERLİ

METAL SHEET CABINET

Referans No / Referance No



Ölçü / Dimension — Form No:

150X50X50

8022329 — DORSE

Ürün Adı / Description

BEŞİNCİ TEKER TAMİR TAKIMI 2"

5TH WHEEL REPAIRING KIT 2"

Referans No / Referance No

SKS3221-52 Z



Ölçü / Dimension — Form No:

8022338 — DORSE

Ürün Adı / Description

BEŞİNCİ TEKER YÜKSELTME TAKOZU H30

FIFTH WHEEL RAISING WEDGE H30

Referans No / Referance No



Ölçü / Dimension — Form No:

8022339 — DORSE

Ürün Adı / Description

DORSE DİNGİL HALATI 50 CM

TRAILER AXLE ROPE 50 CM

Referans No / Referance No



Ölçü / Dimension — Form No:

8022340 — DORSE

Ürün Adı / Description

DORSE DİNGİL HALATI 70 CM

TRAILER AXLE ROPE 70 CM

Referans No / Referance No



Ölçü / Dimension — Form No:

8022354 — DORSE

Ürün Adı / Description

SAÇ DOLAP (SİYAH BOYALI) 2,MM

METAL SHEET CABINET (BLACK COLOR)

Referans No / Referance No



Ölçü / Dimension — Form No:

100X80X50

8022355 — DORSE

Ürün Adı / Description

SAÇ DOLAP (SİYAH BOYALI) 2,MM

METAL SHEET CABINET (BLACK COLOR)

Referans No / Referance No



Ölçü / Dimension — Form No:

150X75X65

Katalogda kullanılan resimler temsilidir. Siparişlerinizde katalogdaki bilgilerden faydalanınız.
All original numbers, marks and forum vehicle manufectures listed in this catalogue are for comparison purposes only.
Siparişlerinizde parça kodu ile birlikte ölçülerinide bildiriniz.
When you are placing your orders, you are kindly requested to inform us dimensions of parts too.

DİKMEN OTOMOTİV SANAYİ ve TİC. LTD. ŞTİ.

8022293 — DORSE

Ürün Adı / Description

ALİMİNYUM KÖŞELİK TAPASI 7'LİK

ALUMINIUM SPANDREL BUNG

Referans No / Referance No



Ölçü / Dimension

Form No:

2922030 — DORSE

Ürün Adı / Description

YANGIN DOLABI

TRAILER VEHICLE FIRE EXTINGUISHER CABINET

Referans No / Referance No



Ölçü / Dimension

Form No:

2922037 — DORSE

Ürün Adı / Description

DORSE PLASTİK TAKIM DOLABI

TRAILER PLASTIC TOOL CABINET

Referans No / Referance No



Ölçü / Dimension

Form No: 0

2922037 37x48x39 50S
2922022 46x58x46 60S
2922021 48x80x50 80s
2922047 50X100X50

8011294 — DORSE

Ürün Adı / Description

DORSE 10'LU Z MAKAS ALT KEP 120'LİK KOVAN

TRAILER Z SPRING BOTTOM PLATE

Referans No / Referance No

03032 2643.0



Ölçü / Dimension

Form No:

100x120 mm

8011304 — DORSE

Ürün Adı / Description

KÖRÜK TABLASI Y.M.

TRAILER AIR SPRING APPARATUS (NEW MODEL)

Referans No / Referance No

8011304



Ölçü / Dimension

Form No:

NEW MODEL

8011349 — DORSE

Ürün Adı / Description

DORSE TEKER TAKOZU PLASTİK

TRAILER WHEEL WEDGE (PLASTIC)

Referans No / Referance No



Ölçü / Dimension

Form No:

8022090 — DORSE

Ürün Adı / Description

KAMYONET TEKER TAKOZU

PICKUP WHEEL WEDGE

Referans No / Referance No



Ölçü / Dimension

Form No:

8025001 — DORSE

Ürün Adı / Description

DOR-011 Z MAKAS BURCU (30x57x102) DIŞI BORULU

TRAILER Z SPRING BUSH

Referans No / Referance No

02 031 69000 212 15601R



Ölçü / Dimension

Form No:

30X57X102

Katalogda kullanılan resimler temsilidir. Siparişlerinizde katalogdaki bilgilerden faydalanınız.
All original numbers, marks and forum vehicle manufectures listed in this catalogue are for comparison purposes only.
Siparişlerinizde parça kodu ile birlikte ölçüleriniide bildiriniz.
When you are placing your orders, you are kindly requested to inform us dimensions of parts too.

8025004 — DORSE

Ürün Adı / Description

DOR-010 Z MAKAS BURCU
(30x68x104) DIŞI BORULU

TRAILER Z SPRING BUSH

Referans No / Referance No

4177301000



Ölçü / Dimension — Form No:

30X68X104

8025005 — DORSE

Ürün Adı / Description

DOR-044 SERİN DORSE
AMOTRİSÖR BURCU

TRAILER SHOCK ABSORBER BUSH

Referans No / Referance No

890497



Ölçü / Dimension — Form No:

8025009 — DORSE

Ürün Adı / Description

DOR-063 SCANIA Z MAKAS BURCU

SCANIA Z SPRING BUSH

Referans No / Referance No

421060 901590 044300300
1362710 445589 255669



Ölçü / Dimension — Form No:

8025010 — DORSE

Ürün Adı / Description

DOR-003 DORSE Z MAKAS
LASTİK BURÇ

TRAILER Z SPRING RUBBER BUSH

Referans No / Referance No

0203160600 8241202905
220505601 91661006 09312700
21215601 015457 21222609
0207235



Ölçü / Dimension — Form No:

30*60*102

8025020 — DORSE

Ürün Adı / Description

DOR-059/1 BPW Z MAKAS BURCU

BPW Z SPRING BUSH

Referans No / Referance No



Ölçü / Dimension — Form No:

24x60x72

8027001 — DORSE

Ürün Adı / Description

7781 DORSE Z MAKAS
BURCU 30*57*102

TRAILER Z SPRING BUSH

Referans No / Referance No



Ölçü / Dimension — Form No:

8027002 — DORSE

Ürün Adı / Description

7787 DORSE Z MAKAS BURCU
30*68*104

TRAILER Z SPRING BUSH

Referans No / Referance No



Ölçü / Dimension — Form No:

8027005 — SCANIA

Ürün Adı / Description

8025 DORSE Z MAKAS BURCU
BPW 60 x 30 x 72

TRAILER BPW Z SPRING BUSH

Referans No / Referance No

02.316.98.00



Ölçü / Dimension — Form No:

30X60X72

Katalogda kullanılan resimler temsilidir. Siparişlerinizde katalogdaki bilgilerden faydalanınız.
All original numbers, marks and forum vehicle manufectures listed in this catalogue are for comparison purposes only.
Siparişlerinizde parça kodu ile birlikte ölçülerinide bildiriniz.
When you are placing your orders, you are kindly requested to inform us dimensions of parts too.

DİKMEN
OTOMOTİV SANAYİ ve TİC. LTD. ŞTİ.

8027006 — DORSE

Ürün Adı / Description

8026 DORSE Z MAKAS
BURCU 30*60*102

TRAILER Z SPRING BUSH

Referans No / Referance No

23160600



Ölçü / Dimension — Form No:

30x60x102

8027009 — DORSE

Ürün Adı / Description

7971 BPW LASTİKLİ BURÇ

BPW RUBBER BUSH

Referans No / Referance No

203160600



Ölçü / Dimension — Form No:

30x59,5x102

8027010 — DORSE

Ürün Adı / Description

7973 BPW LASTİKLİ BURÇ

BPW RUBBER BUSH

Referans No / Referance No



Ölçü / Dimension — Form No:

30x60x78

8027012 — DORSE

Ürün Adı / Description

7976 DORSE BPW LASTİK Lİ BURÇ

TRAILER BPW RUBBER BUSH

Referans No / Referance No

511393030



Ölçü / Dimension — Form No:

8027015 — DORSE

Ürün Adı / Description

7979 JOST LASTİK ALTLIK

JOST RUBBER

Referans No / Referance No

SK1259



Ölçü / Dimension — Form No:

8027017 — DORSE

Ürün Adı / Description

9401 DORSE LASTİK TAKOZ

TRAILER SPRING BUFFER

Referans No / Referance No

4177302800



Ölçü / Dimension — Form No:

155x31,5x114

8027021 — DORSE

Ürün Adı / Description

10253 DORSE Z MAKAS
BURCU 24MM

TRAILER Z SPRING BUSH

Referans No / Referance No

203142400



Ölçü / Dimension — Form No:

60x24x72

8027024 — DORSE

Ürün Adı / Description

1180 PLEYT TAMİR TAKIMI

TRAILER SPRING BUFFER

Referans No / Referance No

SKE001370220



Ölçü / Dimension — Form No:

Katalogda kullanılan resimler temsilidir. Siparişlerinizde katalogdaki bilgilerden faydalanınız.
All original numbers, marks and forum vehicle manufectures listed in this catalogue are for comparison purposes only.
Siparişlerinizde parça kodu ile birlikte ölçüleriniide bildiriniz.
When you are placing your orders, you are kindly requested to inform us dimensions of parts too.

8027033

DORSE

Ürün Adı / Description

1130 JOST KİLİT HİLAL
(YENİ ŞEM:15213)

JOST LOCKS & REPAIR KIT

Referans No / Referance No

SK3105-92



Ölçü / Dimension

Form No:

8027035

DORSE

Ürün Adı / Description

1132 JOST KİLİT RİNG TAKIMI 4
DELİKLİ (YENİ ŞEM: 15215)

JOST LOCKS & REPAIR KIT SET

Referans No / Referance No

SK3221-60Z



Ölçü / Dimension

Form No:

2930001

DORSE

Ürün Adı / Description

TREYLER AMORTİSÖRÜ(24 mm)
MAYSAN

TRAILER SHOCK ABSORBER (24 mm)

Referans No / Referance No



Ölçü / Dimension

Form No:

8022247

DORSE

Ürün Adı / Description

413097-B SCHMITZ DORSE
AMOTRİSÖRÜ YATAY

SCHMITZ TRAILER SHOCK ABSORBER

Referans No / Referance No

016508-1086689 1093978 314347



Ölçü / Dimension

AÇIK 390 mm KAPALI 275 mm

Form No:

8022053

DORSE

Ürün Adı / Description

AĞIRLAŞTIRILMIŞ DORSE
AMORTİSÖRÜ

TRAILER SHOCK ABSORBER (HEAVY TYPE)

Referans No / Referance No

6885516F



Ölçü / Dimension

Form No:

8030001

DORSE

Ürün Adı / Description

TREYLER KONTEYNER KİLİDİ (BÜYÜK)

CONTAINER LOCK BIG

Referans No / Referance No



Ölçü / Dimension

8030001 BÜYÜK / BİG
8030002 KÜÇÜK / SMALL

Form No:

8030003

DORSE

Ürün Adı / Description

TREYLER KONTEYNER KİLİDİ
BÜYÜK (ÇİFTLİ)

CONTAINER LOCK BIG

Referans No / Referance No



Ölçü / Dimension

Form No:

Katalogda kullanılan resimler temsilidir. Siparişlerinizde katalogdaki bilgilerden faydalanınız.
All original numbers, marks and forum vehicle manufectures listed in this catalogue are for comparison purposes only.
Siparişlerinizde parça kodu ile birlikte ölçülerinide bildiriniz.
When you are placing your orders, you are kindly requested to inform us dimensions of parts too.

YEDEK PARÇA
SPARE PARTS

ÇAMURLUK AKSAMI

DİKMEN
OTOMOTİV SANAYİ ve TİC. LTD. ŞTİ.

8022001 — DORSE

Ürün Adı / Description

DORSE TEK TEKER BÜTÜN DÜZ ÇAMURLUK 45X196

TRAILER FENDER SINGLE WHEEL (STRAIGHT)

Referans No / Referance No

310



Ölçü / Dimension

Form No:

8022002 — DORSE

Ürün Adı / Description

DORSE ÇİFT TEKER BÜTÜN DÜZ ÇAMURLUK 65X205

TRAILER FENDER DOUBLE WHEEL (STRAIGHT)

Referans No / Referance No

310



Ölçü / Dimension

Form No:

8022003 — DORSE

Ürün Adı / Description

DORSE ÇİFT TEKER BÜTÜN KANALLI ÇAMURLUK 65X190

TRAILER FENDER DOUBLE WHEEL WITH CHANNEL

Referans No / Referance No

310



Ölçü / Dimension

Form No:

8022003C — DORSE

Ürün Adı / Description

DORSE ÇİFT TEKER BÜTÜN KANALLI ŞERİTLİ ÇAMURLUK

TRAILER FENDER DOUBLE WHEEL WITH CHANNEL

Referans No / Referance No

310



Ölçü / Dimension

Form No:

8022024 — DORSE

Ürün Adı / Description

DORSE TEK TEKER BÜTÜN DÜZ ÇAMURLUK ŞERİTLİ 45X196

TRAILER FENDER SINGLE WHEEL (STRAIGHT)

Referans No / Referance No

310



Ölçü / Dimension

Form No:

8022001U — DORSE

Ürün Adı / Description

DORSE TEK TEKER BÜTÜN UZUN ÇAMURLUK QU PRO 45X212

TRAILER FENDER SINGLE WHEEL (LONG)

Referans No / Referance No

310



Ölçü / Dimension

Form No:

8022026 — DORSE

Ürün Adı / Description

DORSE TEK TEKER YARIM ÇAMURLUK

TRAILER FENDER SINGLE WHEEL (HALF TYPE)

Referans No / Referance No

310



Ölçü / Dimension

Form No:

8022092 — DORSE

Ürün Adı / Description

FRUEHAUF DORSE ÇAMURLUK

FRUEHAUF TRAILER FENDER

Referans No / Referance No

310



Ölçü / Dimension

Form No:

Katalogda kullanılan resimler temsilidir. Siparişlerinizde katalogdaki bilgilerden faydalanınız.
All original numbers, marks and forum vehicle manufectures listed in this catalogue are for comparison purposes only.
Siparişlerinizde parça kodu ile birlikte ölçülerinide bildiriniz.
When you are placing your orders, you are kindly requested to inform us dimensions of parts too.

ÇAMURLUK AKSAMI

8022115 — DORSE

Ürün Adı / Description
SCHMİTZ DORSE ÇAMURLUK

SCHMITZ TRAILER FENDER

Referans No / Referance No
311



Ölçü / Dimension — Form No:

8022027 — DORSE

Ürün Adı / Description
ÇİFT TEKER DÜZ YARIM ÇAMURLUK

FENDER DOUBLE WHEEL (HALF TYPE)

Referans No / Referance No
311

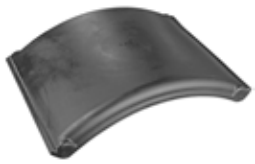

Ölçü / Dimension — Form No:

8022008 — DORSE

Ürün Adı / Description
ÇAMURLUK BORUSU TEKLİ-UZUN

FENDER TUBE SINGLE - LONG

Referans No / Referance No
318



Ölçü / Dimension — Form No:

8022009 — DORSE

Ürün Adı / Description
ÇAMURLUK BORUSU TEKLİ-KISA

FENDER TUBE SINGLE - SHORT

Referans No / Referance No
317



Ölçü / Dimension — Form No:

8022004 — DORSE

Ürün Adı / Description
ÇAMURLUK KELEPÇESİ - SAC

FENDER CLAMP - SHEET

Referans No / Referance No
318



Ölçü / Dimension — Form No:

8022005 — DORSE

Ürün Adı / Description
ÇAMURLUK KELEPÇESİ - PLASTİK

FENDER CLAMP - PLASTIC

Referans No / Referance No



Ölçü / Dimension — Form No:

8022269 — DORSE

Ürün Adı / Description
ÇAMURLUK BORUSU
(TIRSAN TİPİ) 2 CİVATALI

FENDER TUBE (2 SCREWS)

Referans No / Referance No



Ölçü / Dimension — Form No:

8022299 — DORSE

Ürün Adı / Description
DORSE ÇİFT TEKER
ÇAMURLUK 65x212

TRAILER FENDER DOUBLE WHEEL

Referans No / Referance No



Ölçü / Dimension — Form No:

Katalogda kullanılan resimler temsilidir. Siparişlerinizde katalogdaki bilgilerden faydalanınız.
All original numbers, marks and forum vehicle manufectures listed in this catalogue are for comparison purposes only.
Siparişlerinizde parça kodu ile birlikte ölçüleriniide bildiriniz.
When you are placing your orders, you are kindly requested to inform us dimensions of parts too.

8022300 — DORSE

Ürün Adı / Description

DORSE ÇİFT TEKER ŞERİTLİ ÇAMURLUK 65x212

TRAILER FENDER DOUBLE WHEEL

Referans No / Referance No



Ölçü / Dimension

Form No:

8022353 — DORSE

Ürün Adı / Description

TIRSAN TİPİ BARİYER AYAĞI Y.M.

TIRSAN BARRIER FOOT NEW MODEL

Referans No / Referance No



Ölçü / Dimension

Form No:

5022001 — CARGO

Ürün Adı / Description

FORD CARGO 1838 - 1846 Y.M. ARKA / ÖN ÇAMURLUK

FORD CARGO 1838-1846 REAR / FRONT FENDER NEW MODEL

Referans No / Referance No

311



Ölçü / Dimension

Form No:

5022002 — CARGO

Ürün Adı / Description

FORD CARGO 1838 - 1846 Y.M. ARKA ÜST ÇAMURLUK

FORD CARGO 1838-1846 REAR TOP FENDER NEW MODEL

Referans No / Referance No

311



Ölçü / Dimension

Form No:

5022007 — CARGO

Ürün Adı / Description

CARGO ÇEKİCİ ARKA ÇAMURLUK KAPAĞI SOL

CARGO REAR FENDER COVER - LEFT

Referans No / Referance No

311



Ölçü / Dimension

Form No:

5022008 — CARGO

Ürün Adı / Description

CARGO ÇEKİCİ ARKA ÇAMURLUK KAPAĞI SAĞ

CARGO REAR FENDER COVER - RIGHT

Referans No / Referance No

311



Ölçü / Dimension

Form No:

5022009 — CARGO

Ürün Adı / Description

CARGO ÇEKİCİ ARKA ÇAMURLUK KELEPÇESİ SOL

CARGO REAR FENDER CLAMP - LEFT

Referans No / Referance No

311



Ölçü / Dimension

Form No:

5022010 — CARGO

Ürün Adı / Description

CARGO ÇEKİCİ ARKA ÇAMURLUK KELEPÇESİ SAĞ

CARGO REAR FENDER CLAMP - RIGHT

Referans No / Referance No

311



Ölçü / Dimension

Form No:

Katalogda kullanılan resimler temsilidir. Siparişlerinizde katalogdaki bilgilerden faydalanınız.
All original numbers, marks and forum vehicle manufectures listed in this catalogue are for comparison purposes only.
Siparişlerinizde parça kodu ile birlikte ölçülerinide bildiriniz.
When you are placing your orders, you are kindly requested to inform us dimensions of parts too.

ÇAMURLUK AKSAMI

5022006 — CARGO

Ürün Adı / Description

FORD CARGO 1838 - 1846 Y.M.
ÇAMURLUK TUTUCU LASTİK

FORD CARGO 1838-1846 FENDER HOLDER RUBBER NEW MODEL

Referans No / Referance No

312



Ölçü / Dimension

Form No:

5022011 — CARGO

Ürün Adı / Description

CARGO 1838 T ÇAMURLUK BORUSU

CARGO 1838 T FENDER TUBE

Referans No / Referance No



Ölçü / Dimension

Form No:

5022012 — CARGO

Ürün Adı / Description

FORD CARGO ÇEKİCİ ARKA
ÇAMURLUK ALT PASPAS TAKIMI

FORD CARGO REAR FENDER BOTTOM MAT SET

Referans No / Referance No



Ölçü / Dimension

Form No:

2022001 — DAF

Ürün Adı / Description

DAF ÖN / ARKA ÇAMURLUK R

DAF FRONT / REAR FENDER - RIGHT

Referans No / Referance No

312



Ölçü / Dimension

Form No:

2022002 — DAF

Ürün Adı / Description

DAF ÖN / ARKA ÇAMURLUK L

DAF FRONT / REAR FENDER - LEFT

Referans No / Referance No

312



Ölçü / Dimension

Form No:

2022003 — DAF

Ürün Adı / Description

DAF ÇEKİCİ ÜST ÇAMURLUK R-L E.M

DAF TOP FENDER R/L OLD MODEL

Referans No / Referance No

312



Ölçü / Dimension

Form No:

2022004 — DAF

Ürün Adı / Description

DAF ARKA ÇAMURLUK
TUTUCU LASTİK

DAF REAR FENDER HOLDER RUBBER

Referans No / Referance No

312



Ölçü / Dimension

Form No:

2022005 — DAF

Ürün Adı / Description

DAF ÇAMURLUK KOLU DÜZ 615mm

DAF FENDER ARM (STRAIGHT)

Referans No / Referance No



Ölçü / Dimension

Form No:

Katalogda kullanılan resimler temsilidir. Siparişlerinizde katalogdaki bilgilerden faydalanınız.
All original numbers, marks and forum vehicle manufectures listed in this catalogue are for comparison purposes only.
Siparişlerinizde parça kodu ile birlikte ölçüleriniide bildiriniz.
When you are placing your orders, you are kindly requested to inform us dimensions of parts too.

2022006 — DAF

Ürün Adı / Description

DAF ÇAMURLUK KOLU EĞRİ 615mm

DAF FENDER ARM (CURVE)

Referans No / Referance No



Ölçü / Dimension

Form No:

2022007 — DAF

Ürün Adı / Description

DAF ÇAMURLUK KOLU BAĞLANTI YATAĞI

DAF FENDER ARM FITTING SADDLE

Referans No / Referance No



Ölçü / Dimension

Form No:

2022008 — DAF

Ürün Adı / Description

DAF ÇAMURLUK KOLU KEPİ

DAF FENDER ARM PLATE

Referans No / Referance No



Ölçü / Dimension

Form No:

2022009 — DAF

Ürün Adı / Description

DAF ÇAMURLUK KOLU LASTİĞİ

DAF FENDER ARM RUBBER

Referans No / Referance No



Ölçü / Dimension

Form No:

2022010 — DAF

Ürün Adı / Description

DAF XF105 ÇAMURLUK KOLU TAPASI

DAF XF105 FENDER ARM BUNG

Referans No / Referance No



Ölçü / Dimension

Form No: 0

2022011 — DAF

Ürün Adı / Description

DAF XF105 ÇEKİCİ ARKA ÇAMURLUK ALT PASPAS TAKIMI

DAF XF105 REAR FENDER BOTTOM MAT SET

Referans No / Referance No



Ölçü / Dimension

Form No:

2022012 — DAF

Ürün Adı / Description

DAF XF106 ÇEKİCİ ÜST ÇAMURLUK R/L

DAF XF106 TOP FENDER R/L

Referans No / Referance No



Ölçü / Dimension

Form No:

2022013 L — DAF

Ürün Adı / Description

DAF XF106 ÇEKİCİ ÖN ÇAMURLUK KELEPÇESİZ SOL

DAF XF106 FRONT FENDER WITHOUT CLAMP (LEFT)

Referans No / Referance No



Ölçü / Dimension

Form No:

Katalogda kullanılan resimler temsilidir. Siparişlerinizde katalogdaki bilgilerden faydalanınız.
All original numbers, marks and forum vehicle manufectures listed in this catalogue are for comparison purposes only.
Siparişlerinizde parça kodu ile birlikte ölçülerinide bildiriniz.
When you are placing your orders, you are kindly requested to inform us dimensions of parts too.

ÇAMURLUK AKSAMI

2022013 R — DAF

Ürün Adı / Description

DAF XF106 ÇEKİCİ ÖN ÇAMURLUK KELEPÇESİZ SAĞ

DAF XF106 FRONT FENDER WITHOUT CLAMP (RIGHT)

Referans No / Referance No



Ölçü / Dimension — Form No:

2022014 L — DAF

Ürün Adı / Description

DAF XF106 ÇEKİCİ ARKA ÇAMURLUK KELEPÇESİZ SOL

DAF XF106 REAR FENDER WITHOUT CLAMP (LEFT)

Referans No / Referance No



Ölçü / Dimension — Form No:

2022014 R — DAF

Ürün Adı / Description

DAF XF106 ÇEKİCİ ARKA ÇAMURLUK KELEPÇESİZ SAĞ

DAF XF106 REAR FENDER WITHOUT CLAMP (RIGHT)

Referans No / Referance No



Ölçü / Dimension — Form No:

2022015 L — DAF

Ürün Adı / Description

DAF XF106 ÇEKİCİ ARKA ÇAMURLUK SOL

DAF XF106 REAR FENDER (LEFT)

Referans No / Referance No



Ölçü / Dimension — Form No:

2022015 R — DAF

Ürün Adı / Description

DAF XF106 ÇEKİCİ ARKA ÇAMURLUK SAĞ

DAF XF106 REAR FENDER (RIGHT)

Referans No / Referance No



Ölçü / Dimension — Form No:

2022016 — DAF

Ürün Adı / Description

DAF XF106 ÇAMURLUK LASTİĞİ

DAF XF106 FENDER RUBBER

Referans No / Referance No



Ölçü / Dimension — Form No:

2922031 — ISUZU

Ürün Adı / Description

ISUZU ÇİFT TEKER ÇAMURLUK - ÜSTÜ DÜZ

ISUZU FENDER DOUBLE WHEEL - TOP FLAT

Referans No / Referance No

312



Ölçü / Dimension — Form No:

2922032 — ISUZU

Ürün Adı / Description

ISUZU ÇİFT TEKER ÇAMURLUK - ÜSTÜ YUVARLAK

ISUZU FENDER DOUBLE WHEEL - TOP ROUND

Referans No / Referance No

312



Ölçü / Dimension — Form No:

Katalogda kullanılan resimler temsilidir. Siparişlerinizde katalogdaki bilgilerden faydalanınız.
All original numbers, marks and forum vehicle manufectures listed in this catalogue are for comparison purposes only.
Siparişlerinizde parça kodu ile birlikte ölçüleriniide bildiriniz.
When you are placing your orders, you are kindly requested to inform us dimensions of parts too.

2922038 — ISUZU

Ürün Adı / Description

ISUZU ÇİFT TEKER ÜSTÜ DÜZ ŞERİTLİ ÇAMURLUK

ISUZU FENDER DOUBLE WHEEL - TOP FLAT

Referans No / Referance No

312



Ölçü / Dimension

Form No:

2922039 — ISUZU

Ürün Adı / Description

ISUZU ÇİFT TEKER YUVARLAK ŞERİTLİ ÇAMURLUK

ISUZU ROUND FENDER DOUBLE WHEEL

Referans No / Referance No

313



Ölçü / Dimension

Form No:

2922046 — ISUZU

Ürün Adı / Description

ISUZU TEK TEKER ÜSTÜ DÜZ ÇAMURLUK 30x153

ISUZU FENDER SINGLE WHEEL - TOP FLAT

Referans No / Referance No

313



Ölçü / Dimension

Form No:

2922048 — ISUZU

Ürün Adı / Description

ISUZU TEK TEKER ÜSTÜ DÜZ ÇAMURLUK ŞERİTLİ 30x153

ISUZU FENDER SINGLE WHEEL - TOP FLAT

Referans No / Referance No



Ölçü / Dimension

Form No:

6022000 — İVECO

Ürün Adı / Description

İVECO STRALİS ÖN-ARKA ÇAMURLUK (KELEPÇESİZ)

IVECO STRALIS FRONT-REAR FENDER WITHOUT CLAMP

Referans No / Referance No



Ölçü / Dimension

Form No:

6022001 — İVECO

Ürün Adı / Description

İVECO STRALİS ÖN-ARKA ÇAMURLUK (KELEPÇELİ)

IVECO STRALIS FRONT x REAR FENDER WITH CLAMP

Referans No / Referance No

313



Ölçü / Dimension

Form No:

6022002 — İVECO

Ürün Adı / Description

İVECO STRALİS ÜST ÇAMURLUK

IVECO STRALIS TOP FENDER

Referans No / Referance No

313



Ölçü / Dimension

Form No:

6022003 — İVECO

Ürün Adı / Description

İVECO STRALİS ÇEKİCİ ÖN ÇAMURLUK KELEPÇESİZ R/L

IVECO STRALIS FRONT FENDER WITHOUT CLAMP

Referans No / Referance No



Ölçü / Dimension

Form No:

Katalogda kullanılan resimler temsilidir. Siparişlerinizde katalogdaki bilgilerden faydalanınız.
All original numbers, marks and forum vehicle manufectures listed in this catalogue are for comparison purposes only.
Siparişlerinizde parça kodu ile birlikte ölçülerinide bildiriniz.
When you are placing your orders, you are kindly requested to inform us dimensions of parts too.

ÇAMURLUK AKSAMI

6022004 — İVECO

Ürün Adı / Description

İVECO STRALİS ÇEKİCİ ÖN ÇAMURLUK R/L

IVECO STRALIS FRONT FENDER R/L

Referans No / Referance No



Ölçü / Dimension

Form No:

6022005 L — İVECO

Ürün Adı / Description

İVECO STRALİS ÇEKİCİ ARKA ÇAMURLUK ÜST KAPAĞI SOL

IVECO STRALIS REAR FENDER TOP COVER (LEFT)

Referans No / Referance No



Ölçü / Dimension

Form No:

6022005 R — İVECO

Ürün Adı / Description

İVECO STRALİS ÇEKİCİ ARKA ÇAMURLUK ÜST KAPAĞI SAĞ

IVECO STRALIS REAR FENDER TOP COVER (RIGHT)

Referans No / Referance No



Ölçü / Dimension

Form No:

6022006 L — İVECO

Ürün Adı / Description

İVECO STRALİS ÇEKİCİ ÖN ÇAMURLUK ÜST KAPAĞI SOL

IVECO STRALIS FRONT FENDER TOP COVER (LEFT)

Referans No / Referance No



Ölçü / Dimension

Form No:

6022006 R — İVECO

Ürün Adı / Description

İVECO STRALİS ÇEKİCİ ÖN ÇAMURLUK ÜST KAPAĞI SAĞ

IVECO STRALIS FRONT FENDER TOP COVER (RIGHT)

Referans No / Referance No



Ölçü / Dimension

Form No:

6022007 — İVECO

Ürün Adı / Description

İVECO STRALİS ÇEKİCİ ÇAMURLUK LASTİĞİ

IVECO STRALIS FENDER RUBBER

Referans No / Referance No



Ölçü / Dimension

Form No:

7022001 — MAN

Ürün Adı / Description

MAN TGA ÇAMURLUK TUTUCU LASTİK

MAN TGA FENDER HOLDER RUBBER

Referans No / Referance No

314



Ölçü / Dimension

Form No:

7022002 — MAN

Ürün Adı / Description

MAN TGA ARKA * ARKA ÇAMURLUK

MAN TGA REAR x REAR FENDER

Referans No / Referance No

313



Ölçü / Dimension

Form No:

Katalogda kullanılan resimler temsilidir. Siparişlerinizde katalogdaki bilgilerden faydalanınız.
All original numbers, marks and forum vehicle manufectures listed in this catalogue are for comparison purposes only.
Siparişlerinizde parça kodu ile birlikte ölçüleriniide bildiriniz.
When you are placing your orders, you are kindly requested to inform us dimensions of parts too.

7022003 — MAN

Ürün Adı / Description

MAN TGA ARKA * ÜST ÇAMURLUK

MAN TGA REAR TOP FENDER

Referans No / Referance No

313



Ölçü / Dimension

Form No:

7022006 — MAN

Ürün Adı / Description

MAN TGA ARKA * ÖN ÇAMURLUK

MAN TGA REAR x FRONT FENDER

Referans No / Referance No

313



Ölçü / Dimension

Form No:

7022009 — MAN

Ürün Adı / Description

MAN 19-463 ARKA
ÇAMURLUK KOMPLE

MAN 19-463 REAR FENDER COMPLETE

Referans No / Referance No

313



Ölçü / Dimension

Form No:

7022010 — MAN

Ürün Adı / Description

MAN TGX-TGA ÇEKİCİ ARKA
ÇAMURLUK BORUSU EĞRİ R/L

MAN TGA-TGX REAR FENDER TUBE CURVE R/L

Referans No / Referance No



Ölçü / Dimension

Form No:

7022011 — MAN

Ürün Adı / Description

MAN TGX-TGA ÇEKİCİ ÖN
ÇAMURLUK BORUSU DÜZ R/L

MAN TGX-TGA FRONT FENDER TUBE STRAIGHT R/L

Referans No / Referance No



Ölçü / Dimension

Form No:

7022012 — MAN

Ürün Adı / Description

MAN TAKOZLU ÇAMURLUK R/L

MAN FENDER WITH RUBBER R/L

Referans No / Referance No



Ölçü / Dimension

Form No:

7022013 — MAN

Ürün Adı / Description

MAN TGX-TGA ÇEKİCİ ARKA
ÇAMURLUK ALT PASPAS TAKIM

MAN TGX-TGA REAR FENDER BOTTOM MAT SET

Referans No / Referance No



Ölçü / Dimension

Form No:

7022014 — MAN

Ürün Adı / Description

MAN TGX-TGA ÇEKİCİ ÇAMURLUK
LASTİĞİ KISA E.M

MAN TGX-TGA FENDER RUBBER OLD MODEL (SHORT)

Referans No / Referance No



Ölçü / Dimension

Form No:

Katalogda kullanılan resimler temsilidir. Siparişlerinizde katalogdaki bilgilerden faydalanınız.
All original numbers, marks and forum vehicle manufectures listed in this catalogue are for comparison purposes only.
Siparişlerinizde parça kodu ile birlikte ölçülerinide bildiriniz.
When you are placing your orders, you are kindly requested to inform us dimensions of parts too.

ÇAMURLUK AKSAMI

3022001 — MERCEDES

Ürün Adı / Description

MERC. AXOR 18-40 ARKA
ÜST ÇAMURLUK

MERC. AXOR 18-40 REAR TOP FENDER

Referans No / Referance No

315



Ölçü / Dimension

Form No:

3022002 — MERCEDES

Ürün Adı / Description

MERC. AXOR 18-40 ARKA /
ÖN ÇAMURLUK (R-L)

MERC. AXOR 18-40 REAR / FRONT FENDER (R-L)

Referans No / Referance No

315



Ölçü / Dimension

Form No:

3022003 — MERCEDES

Ürün Adı / Description

MERC. AXOR 18-40 ARKA /
ARKA ÇAMURLUK

MERC. AXOR 18-40 REAR / REAR FENDER

Referans No / Referance No

315



Ölçü / Dimension

Form No:

3022004 — MERCEDES

Ürün Adı / Description

MERC. AXOR 18-40 ÇAMURLUK
TUTUCU LASTİK

MERC. AXOR 18-40 FENDER HOLDER RUBBER

Referans No / Referance No

315



Ölçü / Dimension

Form No:

3022005 — MERCEDES

Ürün Adı / Description

MERC. 18-40 ÇAMURLUK
KELEPÇESİ ARKA ALT

MERC. 18-40 FENDER CLAMP REAR BOTTOM

Referans No / Referance No

314



Ölçü / Dimension

Form No:

3022006 — MERCEDES

Ürün Adı / Description

MERC. 18-40 ÇAMURLUK
KELEPÇESİ ARKA ÜST

MERC. 18-40 FENDER CLAMP REAR TOP

Referans No / Referance No

314



Ölçü / Dimension

Form No:

3022008 — MERCEDES

Ürün Adı / Description

MERC. 18-40 AXOR ÇAMURLUK
KELEPÇESİ ÖN ALT

MERC. AXOR 18-40 FENDER CLAMP FRONT BOTTOM

Referans No / Referance No

314



Ölçü / Dimension

Form No:

3022009 — MERCEDES

Ürün Adı / Description

MERC. 18-40 AXOR ÇAMURLUK
KELEPÇESİ ÖN ÜST

MERC. AXOR 18-40 FENDER CLAMP FRONT TOP

Referans No / Referance No

314



Ölçü / Dimension

Form No:

Katalogda kullanılan resimler temsilidir. Siparişlerinizde katalogdaki bilgilerden faydalanınız.
All original numbers, marks and forum vehicle manufectures listed in this catalogue are for comparison purposes only.
Siparişlerinizde parça kodu ile birlikte ölçüleriniide bildiriniz.
When you are placing your orders, you are kindly requested to inform us dimensions of parts too.

3022011 — MERCEDES

Ürün Adı / Description

MERCEDES ATEGO KANALLI
ÇAMURLUK 62*175 ŞERİTLİ

MERC. ATEGO FENDER WITH CHANNEL

Referans No / Referance No

315



Ölçü / Dimension — Form No:

3022014 — MERCEDES

Ürün Adı / Description

MERC.AROCS-ACTROS MP4
ÇEKİCİ ÜST ÇAMURLUK

MERC. AROCS-ACTROS MP4 TOP FENDER

Referans No / Referance No

315



Ölçü / Dimension — Form No:

3022015 — MERCEDES

Ürün Adı / Description

MERC.AROCS-ACTROS MP4
ÇEKİCİ ÖN ÇAMURLUK R-L

*MERC. AROCS-ACTROS MP4
FRONT FENDER R-L*

Referans No / Referance No

314



Ölçü / Dimension — Form No:

3022016 — MERCEDES

Ürün Adı / Description

MERC.AROCS-ACTROS MP4
ÇEKİCİ ARKA ÇAMURLUK

MERC. AROCS-ACTROS MP4 REAR FENDER

Referans No / Referance No

314



Ölçü / Dimension — Form No:

3022017 — MERCEDES

Ürün Adı / Description

MERC. AXOR 41-40 ÖN TEKER ARKA
ÇAMURLUK SAĞ

*MERC. AXOR 41-40 FRONT WHEEL
REAR FENDER (RIGHT)*

Referans No / Referance No

314



Ölçü / Dimension — Form No:

3022007 — MERCEDES

Ürün Adı / Description

MERCEDES ATEGO KANALLI
ÇAMURLUK 62*175

MERC. ATEGO FENDER WITH CHANNEL

Referans No / Referance No

315



Ölçü / Dimension — Form No:

3022018 — MERCEDES

Ürün Adı / Description

MERC. ACTROS MP4 ÇEKİCİ
ÇAMURLUK TUTUCU LASTİK

*MERC. ACTROS MP4 FENDER
HOLDER RUBBER*

Referans No / Referance No



Ölçü / Dimension — Form No:

3022019 L — MERCEDES

Ürün Adı / Description

MERC AXOR 18-40 BASAMAK
AYAĞI SOL (FİBER)

MERC. AXOR 18-40 STEP FOOT LEFT (FIBER)

Referans No / Referance No



Ölçü / Dimension — Form No:

Katalogda kullanılan resimler temsilidir. Siparişlerinizde katalogdaki bilgilerden faydalanınız.
All original numbers, marks and forum vehicle manufectures listed in this catalogue are for comparison purposes only.
Siparişlerinizde parça kodu ile birlikte ölçülerinide bildiriniz.
When you are placing your orders, you are kindly requested to inform us dimensions of parts too.

ÇAMURLUK AKSAMI

3022019 R — MERCEDES

Ürün Adı / Description

MERC AXOR 18-40 BASAMAK AYAĞI SAĞ (FİBER)

MERC. AXOR 18-40 STEP FOOT RIGHT (FIBER)

Referans No / Referance No



Ölçü / Dimension — Form No:

3022020 — MERCEDES

Ürün Adı / Description

MERC. AXOR 41-40 ÖN TEKER ARKA ÇAMURLUK SOL

MERC. AXOR 41-40 FRONT WHEEL REAR FENDER (LEFT)

Referans No / Referance No



Ölçü / Dimension — Form No:

3022021 — MERCEDES

Ürün Adı / Description

MERC. AXOR ÇAMURLUK BAĞLANTI BORUSU ARKA R/L

MERC. AXOR FENDER FITTING TUBE REAR R/L

Referans No / Referance No



Ölçü / Dimension — Form No:

3022022 — MERCEDES

Ürün Adı / Description

MERC. AXOR ÇAMURLUK BAĞLANTI BORUSU ÖN R/L

MERC. AXOR FENDER FITTING TUBE FRONT R/L

Referans No / Referance No



Ölçü / Dimension — Form No:

3022023 — MERCEDES

Ürün Adı / Description

MERC. AXOR ÇEKİCİ ÇAMURLUK KAPAĞI

MERC. AXOR FENDER COVER

Referans No / Referance No



Ölçü / Dimension — Form No:

3022024 — MERCEDES

Ürün Adı / Description

MERC. AXOR ÇEKİCİ ARKA ÇAMURLUK ALTI PASPAS TAKIMI

MERC. AXOR REAR UNDER FENDER MAT SET

Referans No / Referance No



Ölçü / Dimension — Form No:

8022187 — MERCEDES

Ürün Adı / Description

MERCEDES AXOR AKÜ KAPAĞI

MERC. AXOR BATTERY COVER

Referans No / Referance No



Ölçü / Dimension — Form No:

4022001 — RENAULT

Ürün Adı / Description

RENAULT ÇAMURLUK KOLU ÖN/ARKA R-L V2 4 DELİKLİ

RENAULT FENDER ARM FRONT / REAR R-L VERSION 2 (4 HOLES)

Referans No / Referance No

316



Ölçü / Dimension — Form No:

Katalogda kullanılan resimler temsilidir. Siparişlerinizde katalogdaki bilgilerden faydalanınız.
All original numbers, marks and forum vehicle manufectures listed in this catalogue are for comparison purposes only.
Siparişlerinizde parça kodu ile birlikte ölçüleriniide bildiriniz.
When you are placing your orders, you are kindly requested to inform us dimensions of parts too.

4022002 — RENAULT

Ürün Adı / Description

RENAULT ÇAMURLUK KELEPÇESİ ÜST DEMİRİ V2

RENAULT FENDER CLAMP TOP IRON VERSION 2

Referans No / Referance No

316



Ölçü / Dimension

Form No:

4022003 — RENAULT

Ürün Adı / Description

RENAULT ÇAMURLUK KELEPÇE KEPİ KÜÇÜK TİP V2

RENAULT FENDER CLAMPING PLATE SMALL TYPE VERSION 2

Referans No / Referance No

316



Ölçü / Dimension

Form No:

4022004 — RENAULT

Ürün Adı / Description

RENAULT ARKA ÇAMURLUK KIZAĞI V2

RENAULT REAR FENDER SLIDE V2

Referans No / Referance No

316



Ölçü / Dimension

Form No:

4022005 — RENAULT

Ürün Adı / Description

RENAULT ÇAMURLUK TUTUCU LASTİK V3 UZUN

RENAULT FENDER HOLDER RUBBER V3 - LONG

Referans No / Referance No

317



Ölçü / Dimension

Form No:

4022006 — RENAULT

Ürün Adı / Description

RENAULT ÜST ÇAMURLUK (VERSİYON 3)

RENAULT TOP FENDER (VERSION 3)

Referans No / Referance No

317



Ölçü / Dimension

Form No:

4022007 — RENAULT

Ürün Adı / Description

RENAULT ARKA/ÖN ÇAMURLUK (VERSİYON 3)

RENAULT REAR / FRONT FENDER (VERSION 3)

Referans No / Referance No

316



Ölçü / Dimension

Form No:

4022008 — RENAULT

Ürün Adı / Description

RENAULT ARKA/ARKA ÇAMURLUK (VERSİYON 3)

RENAULT REAR / REAR FENDER (VERSION 3)

Referans No / Referance No

315



Ölçü / Dimension

Form No:

4022009 — RENAULT

Ürün Adı / Description

RENAULT ÇEKİCİ ÜST ÇAMURLUK V3 R/L YÜKSEK TİP

RENAULT TOP FENDER V3 R/L HIGH TYPE

Referans No / Referance No



Ölçü / Dimension

Form No:

Katalogda kullanılan resimler temsilidir. Siparişlerinizde katalogdaki bilgilerden faydalanınız.
All original numbers, marks and forum vehicle manufectures listed in this catalogue are for comparison purposes only.
Siparişlerinizde parça kodu ile birlikte ölçülerinide bildiriniz.
When you are placing your orders, you are kindly requested to inform us dimensions of parts too.

ÇAMURLUK AKSAMI

4022010 L — RENAULT

Ürün Adı / Description

RENAULT ÇEKİCİ ÖN ÇAMURLUK V3 KERTİKLİ SOL

RENAULT FRONT FENDER V3 NOTCHED (LEFT)

Referans No / Referance No



Ölçü / Dimension

Form No:

4022010 R — RENAULT

Ürün Adı / Description

RENAULT ÇEKİCİ ÖN ÇAMURLUK V3 KERTİKLİ SAĞ

RENAULT FRONT FENDER V3 NOTCHED (RIGHT)

Referans No / Referance No



Ölçü / Dimension

Form No:

4022011 — RENAULT

Ürün Adı / Description

RENAULT PREMIUM ÜST ÇAMURLUK V2 YÜKSEK TİP

RENAULT PREMIUM TOP FENDER V2 TOP HIGH TYPE

Referans No / Referance No



Ölçü / Dimension

Form No:

4022012 — RENAULT

Ürün Adı / Description

RENAULT ÇAMURLUK LASTİĞİ KISA E.M V2

RENAULT FENDER RUBBER V2 OLD MODEL (SHORT)

Referans No / Referance No



Ölçü / Dimension

Form No:

4022013 — RENAULT

Ürün Adı / Description

RENAULT ÇEKİCİ ÇAMURLUK KOLU V3

RENAULT FENDER ARM V3

Referans No / Referance No



Ölçü / Dimension

Form No:

4022014 — RENAULT

Ürün Adı / Description

RENAULT ÇEKİCİ ÇAMURLUK KOLU BAĞLANTISI ALT

RENAULT FENDER ARM FITTING BOTTOM

Referans No / Referance No



Ölçü / Dimension

Form No:

4022015 — RENAULT

Ürün Adı / Description

RENAULT ÇEKİCİ ÇAMURLUK KOLU BAĞLANTISI ÜST

RENAULT FENDER ARM FITTING TOP

Referans No / Referance No



Ölçü / Dimension

Form No:

4022017 — RENAULT

Ürün Adı / Description

RENAULT ÇAMURLUK KOLU ÖN & ARKA V2 E.M R/L

RENAULT FENDER ARM FRONT & REAR V2 OLD MODEL R/L

Referans No / Referance No



Ölçü / Dimension

Form No:

Katalogda kullanılan resimler temsilidir. Siparişlerinizde katalogdaki bilgilerden faydalanınız.
All original numbers, marks and forum vehicle manufectures listed in this catalogue are for comparison purposes only.
Siparişlerinizde parça kodu ile birlikte ölçüleriniide bildiriniz.
When you are placing your orders, you are kindly requested to inform us dimensions of parts too.

4022018 — RENAULT

Ürün Adı / Description

RENAULT ARKA ÇAMURLUK ALT PASPAS TAKIMI V2 & V3

RENAULT REAR FENDER BOTTOM MAT SET V2 & V3

Referans No / Referance No



Ölçü / Dimension

Form No:

4022019 — RENAULT

Ürün Adı / Description

RENAULT KELEPÇE TAKIMI V3

RENAULT CLAMPING SET V3

Referans No / Referance No



Ölçü / Dimension

Form No:

4022020 — RENAULT

Ürün Adı / Description

RENAULT ÇAMURLUK KOLU YUVASI V2

RENAULT FENDER ARM HOLDER V2

Referans No / Referance No



Ölçü / Dimension

Form No:

4022021 — RENAULT

Ürün Adı / Description

RENAULT ÇEKİCİ ÇAMURLUK KOLU LASTİĞİ V3

RENAULT FENDER ARM RUBBER V3

Referans No / Referance No



Ölçü / Dimension

Form No:

4022022 — RENAULT

Ürün Adı / Description

RENAULT ÇEKİCİ ÇAMURLUK KOLU LASTİĞİ FH YM V2

RENAULT FENDER ARM RUBBER FH NEW MODEL V2

Referans No / Referance No



Ölçü / Dimension

Form No:

4022023 — RENAULT

Ürün Adı / Description

RENAULT ÇEKİCİ ARKA ÇAMURLUK KOLU FH V1

RENAULT REAR FENDER ARM FH V1

Referans No / Referance No



Ölçü / Dimension

Form No:

4022024 — RENAULT

Ürün Adı / Description

RENALULT PREMIUM ÇEKİCİ ÜST ÇAMURLUK YARIM BOMBELİ

RENAULT PREMIUM TOP FENDER

Referans No / Referance No



Ölçü / Dimension

Form No:

8022063 — RENAULT

Ürün Adı / Description

RENAULT ÜST ÇAMURLUK (VERSİYON 2)

RENAULT TOP FENDER (VERSION 2)

Referans No / Referance No

317



Ölçü / Dimension

Form No:

Katalogda kullanılan resimler temsilidir. Siparişlerinizde katalogdaki bilgilerden faydalanınız.
All original numbers, marks and forum vehicle manufectures listed in this catalogue are for comparison purposes only.
Siparişlerinizde parça kodu ile birlikte ölçülerinide bildiriniz.
When you are placing your orders, you are kindly requested to inform us dimensions of parts too.

ÇAMURLUK AKSAMI

8022064 — RENAULT

Ürün Adı / Description

RENAULT ARKA/ÖN ÇAMURLUK (VERSİYON 2)

RENAULT REAR / FRONT FENDER (VERSION 2)

Referans No / Referance No

316



Ölçü / Dimension

Form No:

8022067 — RENAULT

Ürün Adı / Description

RENAULT ÇAMURLUK TUTUCU LASTİK

RENAULT FENDER HOLDER RUBBER

Referans No / Referance No

316



Ölçü / Dimension

Form No:

8022079 — RENAULT

Ürün Adı / Description

RENAULT ARKA/ARKA ÇAMURLUK (VERSİYON 2)

RENAULT REAR / REAR FENDER (VERSION 2)

Referans No / Referance No

316



Ölçü / Dimension

Form No:

9022001 — SCANIA

Ürün Adı / Description

SCANİA ÜST ÇAMURLUK

SCANIA TOP FENDER

Referans No / Referance No

317



Ölçü / Dimension

Form No:

9022002 L — SCANIA

Ürün Adı / Description

SCANIA ARKA ÖN ÇAMURLUK SOL

SCANIA REAR / FRONT FENDER - LEFT

Referans No / Referance No

317



Ölçü / Dimension

Form No:

9022002 R — SCANIA

Ürün Adı / Description

SCANIA ARKA ÖN ÇAMURLUK SAĞ

SCANIA REAR / FRONT FENDER - RIGHT

Referans No / Referance No

317



Ölçü / Dimension

Form No:

9022003 — SCANIA

Ürün Adı / Description

SCANİA ÇAMURLUK TUTUCU LASTİK

SCANIA FENDER HOLDER RUBBER

Referans No / Referance No

317



Ölçü / Dimension

Form No:

9022004 L — SCANIA

Ürün Adı / Description

SCANİA ÇAMURLUK BAĞLANTISI ARKA SOL Y.M.

SCANIA FENDER FITTING REAR LEFT NEW MODEL

Referans No / Referance No



Ölçü / Dimension

Form No:

Katalogda kullanılan resimler temsilidir. Siparişlerinizde katalogdaki bilgilerden faydalanınız.
All original numbers, marks and forum vehicle manufectures listed in this catalogue are for comparison purposes only.
Siparişlerinizde parça kodu ile birlikte ölçüleriniide bildiriniz.
When you are placing your orders, you are kindly requested to inform us dimensions of parts too.

9022004 R — SCANIA

Ürün Adı / Description

SCANİA ÇAMURLUK BAĞLANTISI
ARKA SAĞ Y.M.

SCANIA FENDER FITTING REAR RIGHT NEW MODEL

Referans No / Referance No



Ölçü / Dimension

Form No:

9022005 L — SCANIA

Ürün Adı / Description

SCANİA ÇAMURLUK BAĞLANTISI
ÖN SOL CİVATASIZ

SCANIA FENDER FITTING FRONT LEFT WITHOUT SCREW

Referans No / Referance No



Ölçü / Dimension

Form No:

9022005 R — SCANIA

Ürün Adı / Description

SCANİA ÇAMURLUK BAĞLANTISI
ÖN SAĞ CİVATASIZ

SCANIA FENDER FITTING FRONT RIGHT WITHOUT SCREW

Referans No / Referance No



Ölçü / Dimension

Form No:

9022006 — SCANIA

Ürün Adı / Description

SCANİA ÇAMURLUK BAĞLANTI
LASTİK ALTI SACI

SCANIA FENDER FITTING RUBBER BOTTOM SHEET

Referans No / Referance No



Ölçü / Dimension

Form No:

9022008 L — SCANIA

Ürün Adı / Description

SCANİA ÇAMURLUK BAĞLANTISI
ÖN SOL E.M.

SCANIA FENDER FITTING FRONT LEFT OLD MODEL

Referans No / Referance No



Ölçü / Dimension

Form No:

9022008 R — SCANIA

Ürün Adı / Description

SCANİA ÇAMURLUK BAĞLANTISI
ÖN SAĞ E.M.

SCANIA FENDER FITTING FRONT RIGHT OLD MODEL

Referans No / Referance No



Ölçü / Dimension

Form No:

9022009 L — SCANIA

Ürün Adı / Description

SCANİA ÇAMURLUK BAĞLANTISI
ARKA SOL CİVATALI E.M

SCANIA FENDER FITTING REAR LEFT WITH SCREW OLD MODEL

Referans No / Referance No



Ölçü / Dimension

Form No:

9022009 R — SCANIA

Ürün Adı / Description

SCANİA ÇAMURLUK BAĞLANTISI
ARKA SAĞ CİVATALI E.M

SCANIA FENDER FITTING REAR RIGHT WITH SCREW OLD MODEL

Referans No / Referance No



Ölçü / Dimension

Form No:

Katalogda kullanılan resimler temsilidir. Siparişlerinizde katalogdaki bilgilerden faydalanınız.
All original numbers, marks and forum vehicle manufectures listed in this catalogue are for comparison purposes only.
Siparişlerinizde parça kodu ile birlikte ölçülerinide bildiriniz.
When you are placing your orders, you are kindly requested to inform us dimensions of parts too.

ÇAMURLUK AKSAMI

9022010 — SCANIA

Ürün Adı / Description

SCANIA ÇAMURLUK KOLU LASTİĞİ

SCANIA FENDER ARM RUBBER

Referans No / Referance No



Ölçü / Dimension

Form No:

9022012 — SCANIA

Ürün Adı / Description

SCANIA ÇAMURLUK ALTI PASPAS TAKIMI

SCANIA UNDER FENDER MAT SET

Referans No / Referance No



Ölçü / Dimension

Form No:

9022013 L — SCANIA

Ürün Adı / Description

SCANIA ÇAMURLUK KAPAĞI SOL

SCANIA FENDER COVER LEFT

Referans No / Referance No



Ölçü / Dimension

Form No:

9022013 R — SCANIA

Ürün Adı / Description

SCANIA ÇAMURLUK KAPAĞI SAĞ

SCANIA FENDER COVER RIGHT

Referans No / Referance No



Ölçü / Dimension

Form No:

9022014 — SCANIA

Ürün Adı / Description

SCANIA EKSOZ SUSTURUCU

SCANIA EXHAUST MUFFLER

Referans No / Referance No



Ölçü / Dimension

Form No:

9022015 L — SCANIA

Ürün Adı / Description

SCANIA ÇEKİCİ ÇAMURLUK BAĞLANTI SACI KOLSUZ SOL

SCANIA FENDER FITTING SHEET WITHOUT ARM (LEFT)

Referans No / Referance No



Ölçü / Dimension

Form No:

9022015 R — SCANIA

Ürün Adı / Description

SCANIA ÇEKİCİ ÇAMURLUK BAĞLANTI SACI KOLSUZ SAĞ

SCANIA FENDER FITTING SHEET WITHOUT ARM (RIGHT)

Referans No / Referance No



Ölçü / Dimension

Form No:

9022016 — SCANIA

Ürün Adı / Description

SCANİA ÜST ÇAMURLUK MİDİLLİ TİPİ

SCANIA TOP FENDER

Referans No / Referance No



Ölçü / Dimension

Form No:

Katalogda kullanılan resimler temsilidir. Siparişlerinizde katalogdaki bilgilerden faydalanınız.
All original numbers, marks and forum vehicle manufectures listed in this catalogue are for comparison purposes only.
Siparişlerinizde parça kodu ile birlikte ölçüleriniide bildiriniz.
When you are placing your orders, you are kindly requested to inform us dimensions of parts too.

1022001

VOLVO

Ürün Adı / Description

VOLVO ÇEKİCİ ÜST ÇAMURLUK R/L V3

VOLVO TOP FENDER R/L V3

Referans No / Referance No



Ölçü / Dimension

Form No:

1022002

VOLVO

Ürün Adı / Description

VOLVO ÇEKİCİ ÜST ÇAMURLUK V3 R/L (YÜKSEK TİP)

VOLVO TOP FENDER V3 R/L HIGH TYPE

Referans No / Referance No



Ölçü / Dimension

Form No:

1022003 L

VOLVO

Ürün Adı / Description

VOLVO ÇEKİCİ ÖN ÇAMURLUK SOL V3 KERTİKLİ

VOLVO FRONT FENDER LEFT V3 NOTCHED

Referans No / Referance No



Ölçü / Dimension

Form No:

1022003 R

VOLVO

Ürün Adı / Description

VOLVO ÇEKİCİ ÖN ÇAMURLUK SAĞ V3 KERTİKLİ

VOLVO FRONT FENDER RIGHT V3 NOTCHED

Referans No / Referance No



Ölçü / Dimension

Form No:

1022004

VOLVO

Ürün Adı / Description

VOLVO ÇEKİCİ ARKA ÇAMURLUK R/L V3

VOLVO REAR FENDER R/L V3

Referans No / Referance No



Ölçü / Dimension

Form No:

1022005

VOLVO

Ürün Adı / Description

VOLVO ÇEKİCİ ÖN ÇAMURLUK R/L V3

VOLVO FRONT FENDER R/L V3

Referans No / Referance No



Ölçü / Dimension

Form No:

1022006

VOLVO

Ürün Adı / Description

VOLVO ÇEKİCİ ÜST ÇAMURLUK R/L V2

VOLVO TOP FENDER R/L V2

Referans No / Referance No



Ölçü / Dimension

Form No:

1022007

VOLVO

Ürün Adı / Description

VOLVO ÇEKİCİ ÖN & ARKA ÇAMURLUK R/L V2

VOLVO FRONT&REAR FENDER R/L V2

Referans No / Referance No



Ölçü / Dimension

Form No:

Katalogda kullanılan resimler temsilidir. Siparişlerinizde katalogdaki bilgilerden faydalanınız.
All original numbers, marks and forum vehicle manufectures listed in this catalogue are for comparison purposes only.
Siparişlerinizde parça kodu ile birlikte ölçülerinide bildiriniz.
When you are placing your orders, you are kindly requested to inform us dimensions of parts too.

ÇAMURLUK AKSAMI

1022008 — VOLVO

Ürün Adı / Description

VOLVO V2 ÜST ÇAMURLUK YÜKSEK TİP

VOLVO V2 TOP FENDER HIGH TYPE

Referans No / Referance No



Ölçü / Dimension

Form No:

1022009 — VOLVO

Ürün Adı / Description

VOLVO ÇAMURLUK LASTİĞİ EM KISA V2

VOLVO FENDER RUBBER OLD MODEL (SHORT) V2

Referans No / Referance No



Ölçü / Dimension

Form No:

1022010 — VOLVO

Ürün Adı / Description

VOLVO ÇEKİCİ ÇAMURLUK LASTİĞİ V3

VOLVO FENDER RUBBER V3

Referans No / Referance No



Ölçü / Dimension

Form No:

1022011 — VOLVO

Ürün Adı / Description

VOLVO ÇEKİCİ ÇAMURLUK KOLU V3

VOLVO FENDER ARM V3

Referans No / Referance No



Ölçü / Dimension

Form No:

1022012 — VOLVO

Ürün Adı / Description

VOLVO ÇEKİCİ ÇAMURLUK KOLU BAĞLANTISI ALT

VOLVO FENDER ARM FITTING BOTTOM

Referans No / Referance No



Ölçü / Dimension

Form No:

1022013 — VOLVO

Ürün Adı / Description

VOLVO ÇEKİCİ ÇAMURLUK KOLU BAĞLANTISI ÜST

VOLVO FENDER ARM FITTING TOP

Referans No / Referance No



Ölçü / Dimension

Form No:

1022014 — VOLVO

Ürün Adı / Description

VOLVO ARKA ÇAMURLUK KIZAĞI V2

VOLVO REAR FENDER SLIDE V2

Referans No / Referance No



Ölçü / Dimension

Form No:

1022015 — VOLVO

Ürün Adı / Description

VOLVO ÇAMURLUK KELEPÇESİ ÜST DEMİRİ V2

VOLVO FENDER CLAMP TOP IRON V2

Referans No / Referance No



Ölçü / Dimension

Form No:

Katalogda kullanılan resimler temsilidir. Siparişlerinizde katalogdaki bilgilerden faydalanınız.
All original numbers, marks and forum vehicle manufectures listed in this catalogue are for comparison purposes only.
Siparişlerinizde parça kodu ile birlikte ölçüleriniide bildiriniz.
When you are placing your orders, you are kindly requested to inform us dimensions of parts too.

1022016 — VOLVO

Ürün Adı / Description

VOLVO ÇAMURLUK KELEPÇE KEPİ KÜÇÜK TİP V2

VOLVO FENDER CLAMP PLATE SMALL TYPE V2

Referans No / Referance No



Ölçü / Dimension

Form No:

1022018 — VOLVO

Ürün Adı / Description

VOLVO ÇAMURLUK KOLU ÖN & ARKA R/L V2 YM

VOLVO FENDER ARM FRONT & REAR R/L V2 NEW MODEL

Referans No / Referance No



Ölçü / Dimension

Form No:

1022019 — VOLVO

Ürün Adı / Description

VOLVO ÇAMURLUK KOLU ÖN & ARKA R/L V2 EM

VOLVO FENDER ARM FRONT & REAR R/L V2 OLD MODEL

Referans No / Referance No



Ölçü / Dimension

Form No:

1022020 — VOLVO

Ürün Adı / Description

VOLVO ÇEKİCİ ARKA ÇAMURLUK ALT PASPAS TAK. V2 & V3

VOLVO REAR FENDER BOTTOM MAT SET V2 & V3

Referans No / Referance No



Ölçü / Dimension

Form No:

1022021 — VOLVO

Ürün Adı / Description

VOLVO KELEPÇE TAKIMI V3

VOLVO CLAMPING SET V3

Referans No / Referance No



Ölçü / Dimension

Form No:

1022022 — VOLVO

Ürün Adı / Description

VOLVO ÇAMURLUK KOLU YUVASI V2

VOLVO FENDER ARM HOLDER V2

Referans No / Referance No



Ölçü / Dimension

Form No:

1022023 — VOLVO

Ürün Adı / Description

VOLVO ÇEKİCİ ÇAMURLUK KOLU LASTİĞİ V3

VOLVO FENDER ARM RUBBER V3

Referans No / Referance No



Ölçü / Dimension

Form No:

1022024 — VOLVO

Ürün Adı / Description

VOLVO ÇEKİCİ ÇAMURLUK KOLU LASTİĞİ FH YM.V2

VOLVO FENDER ARM RUBBER FH NEW MODEL V2

Referans No / Referance No



Ölçü / Dimension

Form No:

Katalogda kullanılan resimler temsilidir. Siparişlerinizde katalogdaki bilgilerden faydalanınız.
All original numbers, marks and forum vehicle manufectures listed in this catalogue are for comparison purposes only.
Siparişlerinizde parça kodu ile birlikte ölçülerinide bildiriniz.
When you are placing your orders, you are kindly requested to inform us dimensions of parts too.

ÇAMURLUK AKSAMI

1022025 VOLVO

Ürün Adı / Description

VOLVO ÇEKİCİ ARKA ÇAMURLUK KOLU FH V1

VOLVO REAR FENDER ARM FH V1



Referans No / Referance No

Ölçü / Dimension

Form No:

www.dikmenotomotiv.com.tr

Katalogda kullanılan resimler temsilidir. Siparişlerinizde katalogdaki bilgilerden faydalanınız.
All original numbers, marks and forum vehicle manufectures listed in this catalogue are for comparison purposes only.
Siparişlerinizde parça kodu ile birlikte ölçüleriniide bildiriniz.
When you are placing your orders, you are kindly requested to inform us dimensions of parts too.

DİKMEN
OTOMOTİV SANAYİ ve TİC. LTD. ŞTİ.

www.dikmenotomotiv.com.tr

YEDEK PARÇA
SPARE PARTS

INDEX

DİKMEN
OTOMOTİV SANAYİ ve TİC. LTD. ŞTİ.

YEDEK PARÇA
SPARE PARTS

INDEX

DİKMEN
OTOMOTİV SANAYİ ve TİC. LTD. ŞTİ.

INDEX

DİKMEN
OTOMOTİV SANAYİ ve TİC. LTD. ŞTİ.

Marka / Brand	Model / Model	Referans No / Referance No	Dikmen No:	Ürün Adı	Product Name	Sayfa / Page
BMC						
BMC	TM 30 - KIA		130101 11	TM 30 - KIA ÖN BAĞLANTI 7/16 x 11 cm	TM 30 - KIA FRONT U-BOLT	10
BMC	LEVEND - KIA		130103 14	LEVEND - KIA ÖN BAĞLANTI 1/2 x 14 cm	LEVEND - KIA FRONT U-BOLT	10
BMC	LEVEND		130105 22	LEVEND ARKA BAĞLANTI 7/16 x 22 cm	LEVEND REAR U-BOLT	10
BMC	DEV FATİH		130114 45	DEV FATİH DİNGİL BAĞLANTI 7/8 x 45 cm	BMC FATIH 214-26 REAR U-BOLT	10
BMC	PROFESYONEL 822		130116 21	PROFESYONEL ÖN BAĞLANTI M20 x 21 cm	BMC PROFESYONEL 820 / 822 / 827 FRONT U-BOLT	10
BMC	TM 30 - KIA		130104 18	TM 30 - KIA ARKA BAĞLANTI 7/16 x 18 cm	TM 30 - KIA REAR U-BOLT	10
BMC	LEVEND LÜX		130106 20	LEVEND LÜX ARKA BAĞLANTI 1/2 x 20 cm	LEVEND LUX REAR U BOLT	10
BMC	YAVUZ FATİH		130109 50	YAVUZ FATİH ARKA BAĞLANTI 3/4 x 50 cm	YAVUZ FATIH REAR U-BOLT	10
BMC	YAVUZ FATİH		130108 45	YAVUZ FATİH DİNGİL BAĞLANTI 3/4 x 45 cm	YAVUZ FATIH AXLE U-BOLT	11
BMC	DEV FATİH		130111 24	DEV FATİH ÖN BAĞLANTI 3/4 x 24 cm	BMC FATIH 214-26 FRONT U-BOLT	11
BMC	DEV FATİH		130113 53	DEV FATİH ARKA BAĞLANTI 3/4 x 53 cm	BMC FATIH 214-26 REAR U-BOLT	11
BMC	DEV FATİH		130112 45	DEV FATİH DİNGİL BAĞLANTI 3/4 x 45 cm	BMC FATIH 214-26 AXLE U-BOLT	11
BMC	DEV FATİH		130115 53	DEV FATİH ARKA BAĞLANTI 7/8 x 53 cm	BMC FATIH 214-26 REAR U-BOLT	11
BMC	PROFESYONEL 822		130116 21	PROFESYONEL ÖN BAĞLANTI M20 x 21 CM	BMC PROFESYONEL 820 / 822 / 827 FRONT U-BOLT	11
BMC	PROFESYONEL	7K88673	130117 38	PROFESYONEL DİNGİL BAĞLANTI M20x38 cm	BMC PROFESYONEL AXLE U-BOLT	11
BMC	PROFESYONEL 822		130118 46	PROFESYONEL ARKA BAĞLANTI M20x 46cm	BMC PROFESYONEL 820 / 822 / 827 REAR U-BOLT	11
BMC	PROFESYONEL		130119 40	PROFESYONEL DİNGİL BAĞLANTI 7/8 40 cm	BMC PROFESYONEL 820 / 822 / 827 AXLE U-BOLT	12
BMC	LEVEND - KIA		130101 14	LEVEND - KIA ÖN BAĞLANTI 7/16 x 14 cm	LEVEND - KIA FRONT U-BOLT	12
BMC	DEV FATİH		1306007	DEV FATİH ÖN PERNO *	BMC FATIH 214-26 FRONT PIN	12
BMC	DEV FATİH		1306008	DEV FATİH ARKA PERNO	BMC FATIH 214-26 REAR PIN	12
BMC	PROFESYONEL		1306018	PROFESYONEL ÖN SOMUNLU PERNO	BMC PROFESYONEL FRONT PIN WITH NUT	12
BMC	PROFESYONEL	7K87078	1306012	PROFESYONEL ÖN DÜZ PERNO *	BMC PROFESYONEL 820 / 822 / 827 FRONT PIN	12
BMC	PROFESYONEL	7K88416	1306013	PROFESYONEL ARKA DÜZ PERNO	BMC PROFESYONEL 820 / 822 / 827 REAR PIN	12
BMC	PROFESYONEL		1306027	PROFESYONEL KIRKAYAK CİVATASI M24 17cm	PROFESYONEL FRONT SPRING PIN	12
BMC	PROFESYONEL TIR / 522		1306030	PROFESYONEL TIR / 522 ÖN YİVLİ BURÇLU PERNO UZUN	PROFESYONEL TRUCK 522 FRONT SPRING PIN LONG WITH BUSH	13
BMC	PROFESYONEL 518		1306020	PROFESYONEL 518 ÖN YİVLİ BURÇLU PERNO	PROFESYONEL 518 FRONT SPRING PIN WITH BUSH	13
BMC	PROF.522		1306022	PROF.522 ÖN YİVLİ BURÇLU PERNO KISA	PROFESYONEL 522 FRONT SPRING PIN SHORT WITH BUSH	13
BMC	PROFESYONEL		1306023	PROFESYONEL 522 ÖN YİVLİ BURÇLU PERNO UZUN	PROFESYONEL 522 FRONT SCREWED WITH BUSH PIN LONG	13
BMC	PROFESYONEL 522		1306024	PROFESYONEL 522 ARKA YİVLİ BURÇLU PERNO	PROFESYONEL 522 REAR SPRING PIN WITH BUSH	13
BMC	PROFESYONEL		1306015	PROFESYONEL ÖN DENGE KOL CİVATASI	PROFESYONEL FRONT STABILITY ARM PIN	13
BMC	DEV FATİH INTER-COOL		131604 21	DEV FATİH INTERCOOL ÖN SAPLAMA 5/8 21,5 cm	BMC FATIH INTERCOOL 214-26 FRONT CENTER BOLT	13
BMC	DEV FATİH		131604 20	DEV FATİH DİNGİL SAPLAMA 5/8 20 cm	BMC FATIH 214-26 AXLE CENTER BOLT	13
BMC	DEV FATİH		131604 30	DEV FATİH ARKA SAPLAMA 5/8 30 cm	BMC FATIH 214-26 REAR CENTER BOLT	14
BMC	PROFESYONEL		131606 15	PROFESYONEL ÖN SAPLAMA 5/8 15 cm	BMC PROFESYONEL 820 / 822 / 827 FRONT CENTER BOLT	14
BMC	DEV FATİH	K8C2066	1317004	DEV FATİH BEŞİK ŞAPKALI PERNO	BMC FATIH 214-26 CRADLE COLLAR PIN	14
BMC	PROFESYONEL	7K87141	1317006	PROFESYONEL BEŞİK ŞAPKALI PERNO	BMC PROFESYONEL 820 / 822 / 827 CRADLE COLLAR PIN	14
BMC	DEV FATİH		1313006	DEV FATİH BEŞİK İÇİ BURÇLU P-KAYNAKLI 12MM	BMC FATIH 214-26 CRADLE IN WITH BUSH (PART WITH WELDING)	14
BMC	DEV FATİH		1313004	DEV FATİH BEŞİK İÇİ BURÇLU ORJINAL 12MM	BMC FATIH 214-26 CRADLE IN WITH BUSH ORIGINAL TYPE	14
BMC	DEV FATİH		1309001	DEV FATİH MAKAS SIFIRI 190X90X10	BMC FATIH 214-26 SPRING WEDGE	14
BMC	DEV FATİH	K5C2133	1308016	DEV FATİH MUAVİN MAKAS ARA TAKOZ	BMC FATIH 214-26 HELPER SPRING WEDGE	14
BMC	LEVEND		1308004	LEVEND ARKA KÜPE KISA	LEVENT REAR SHACKLE SHORT	15
BMC	LEVEND		1308003	LEVEND ÖN KÜPE UZUN	LEVENT FRONT SHACKLE LONG	15
BMC	LEVEND		1308008	BMC LEVEND ÖN PARABOLİK MAKAS KÜPESİ	LEVENT BMC 111 FRONT PARABOLIC SPRING SHACKLE	15
BMC	LEVEND		1308009	BMC LEVEND ARKA PARABOLİK MAKAS KÜPESİ	LEVENT BMC 111 REAR PARABOLIC SPRING SHACKLE	15
BMC	LEVEND		1308007	LEVEND MAKAS LASTİK PUL DIŞ	LEVENT SPRING RUBBER WASHER OUTSIDE	15
BMC	LEVEND		1308006	LEVEND MAKAS LASTİK PUL İÇ	LEVENT SPRING RUBBER WASHER INSIDE	15

Katalogda kullanılan resimler temsilidir. Siparişlerinizde katalogdaki bilgilerden faydalanınız.
All original numbers, marks and forum vehicle manufectures listed in this catalogue are for comparison purposes only.
Siparişlerinizde parça kodu ile birlikte ölçüleriniide bildiriniz.
When you are placing your orders, you are kindly requested to inform us dimensions of parts too.

INDEX

Marka / Brand	Model / Model	Referans No / Referance No	Dikmen No:	Ürün Adı	Product Name	Sayfa / Page
BMC	DEV FATİH İNTERCOLL	7K67800	1308015	DEV FATİH İNTERCOLL MUAVİN MAKAS KULAĞI	BMC FATIH INTERCOLL 214-26 HELPER SPRING BRACKET	15
BMC	DEV FATİH		1308017	DEV FATİH DENGE KOL SACI ÇEKİ DEMİRİ TİPİ	BMC FATIH 214-26 FRONT STABILITY ARM SHEET PLATE	15
BMC	DEV FATİH		1308018	DEV FATİH ÖN DENGE KOL SACI	BMC FATIH 214-26 FRONT STABILITY ARM SHEET PLATE	16
BMC	PROFESYONEL MUAVİN MAKAS		1308019	PROFESYONEL MUAVİN MAKAS ARA TAKOZ	BMC PROFESYONEL 820 / 822 / 827 HELPER SPRING WEDGE	16
BMC	PROFESYONEL	7K90986	1308027	PROFESYONEL ÖN DENGE KOL SACI	BMC PROFESYONEL 820 /822 / 827 FRONT STABILITY ARM SHEET PLATE	16
BMC	PROFESYONEL	7K200087	1308028	PROFESYONEL DENGE KOL SACI SEMERLİ	BMC PROFESYONEL 820 /822 / 827 STABILITY ARM SHEET PLATE	16
BMC	PROFESYONEL	7K85029	1308029	PROFESYONEL DENGE KOL SACI SEMERSİZ	BMC PROFESYONEL 820 /822 / 827 STABILITY ARM SHEET PLATE	16
BMC	PROFESYONEL	7K99425	1308022	PROFESYONEL DENGE KOL U-DEMİRİ (ŞASE İÇ KULAĞINA BAĞLANAN)	BMC PROFESYONEL 820 / 822 / 827 STABILITY ARM U-IRON	16
BMC	PROFESYONEL		1308020	PROFESYONEL DENGE KOL ŞASE İÇ KULAK KISA	BMC PROFESYONEL 820 STABILITY ARM CHASSIS INSIDE BRACKET SHORT	16
BMC	PROFESYONEL		1308021	PROFESYONEL DENGE KOL ŞASE İÇ KULAK UZUN	BMC PROFESYONEL 820 STABILITY ARM CHASSIS INSIDE BRACKET SHORT	16
BMC	TM 30		1308002	TM 30 ARKA KÜPE	TM 30 REAR SHACKLE	17
BMC	TM 30		1308001	TM 30 ÖN KÜPE	BMC TM 30 FRONT SHACKLE	17
BMC	PROFESYONEL		1308024	PROFESYONEL ÖN DENGE KOL ASKISI 26 cm	BMC PROFESYONEL 820 / 822 / 827 FRONT STABILITY ARM HANGER	17
BMC	PROFESYONEL		1308026	PROFESYONEL ÖN DENGE KOL ASKISI 34 cm	BMC PROFESYONEL 820 / 822 / 827 FRONT STABILITY ARM HANGER	17
BMC	LEVEND		1311003 R	LEVENT ÖN ALT AMÖRTİSÖR TABLASI (DÖKÜM) SAĞ	LEVENT FRONT BOTTOM SHOCK ABSORBER CAST LUG (CASTING)	17
BMC	LEVEND		1311003 L	LEVENT ÖN ALT AMÖRTİSÖR TABLASI (DÖKÜM) SOL	LEVENT FRONT BOTTOM SHOCK ABSORBER CAST LUG (CASTING)	17
BMC	BMC FATİH (214-26)DENGE KOL		1308031	BMC FATİH (214-26)DENGE KOL SAÇI "SEMERSİZ"	BMC FATIH (214-26) STABILITY ARM SHEET PLATE	17
BMC	LEVEND 3000		1311002	BMC LEVEND 3000 ARKA ÖN KULAK	LEVENT BMC 3000 REAR SPRING FRONT BRACKET	17
BMC	DEV FATİH	K8C1013	1311022	DEV FATİH ÖN KÜPE KISA	BMC FATIH 214-26 FRONT SHACKLE SHORT	18
BMC	DEV FATİH	K8C2081	1311023	DEV FATİH ÖN KÜPE UZUN	BMC FATIH 214-26 FRONT SHACKLE LONG	18
BMC	DEV FATİH	K0C3048	1311024	DEV FATİH ÖN MAKAS KULAĞI	BMC FATIH 214-26 FRONT SPRING BRACKET SHORT	18
BMC	DEV FATİH	7K99641	1311025	DEV FATİH ÖN MAKAS KULAĞI UZUN	BMC FATIH 214-26 FRONT SPRING BRACKET LONG	18
BMC	DEV FATİH	K8C3193	1311030	DEV FATİH ARKA MAKAS ÖN KULAK	BMC FATIH 214-26 REAR SPRING FRONT BRACKET	18
BMC	DEV FATİH	K0C3128	1311031	DEV FATİH ARKA MAKAS ARKA KULAK	BMC FATIH 214-26 REAR SPRING REAR BRACKET	18
BMC	DEV FATİH		1311032	DEV FATİH ARKA ÜST KEP	BMC FATIH 214-26 REAR TOP PLATE SHORT	18
BMC	DEV FATİH		1311035	DEV FATİH BEŞİK İÇİ (DÖKÜM)	BMC FATIH 214-26 CRADLE IN (CASTING)	18
BMC	DEV FATİH		1311036	DEV FATİH BEŞİK İÇİ DÖKÜM (TAKOZLU BURÇLU)	BMC FATIH 214-26 CRADLE IN (CASTING) WITH WEDGE AND BUSH	19
BMC	DEV FATİH	K8C2061	1311037	DEV FATİH BEŞİK KULAĞI	BMC FATIH 214-26 CRADLE BRACKET	19
BMC	DEV FATİH		1311028	DEV FATİH BEŞİK TAKOZU	BMC FATIH 214-26 CRADLE WEDGE	19
BMC	DEV FATİH		1311029	DEV FATİH KAYICI KULAK TAKOZU	BMC FATIH 214-26 SLIDING BRACKET WEDGE	19
BMC	DEV FATİH	K8C2035	1311040	DEV FATİH BUGİ KOL TABLASI	BMC FATIH 214-26 BOGIE ARM CAST LUG	19
BMC	DEV FATİH		1311045	DEV FATİH KAMALI TAKOZ KENARLI	BMC FATIH 214-26 WEDGE	19
BMC	PROFESYONEL		1311050	PROFESYONEL ÖN KULAK	BMC PROFESYONEL 820 / 822 / 827 FRONT BRACKET	19
BMC	PROFESYONEL		1311051	PROFESYONEL ÖN KULAK KAÇIK MERKEZ	BMC PROFESYONEL FRONT BRACKET	19
BMC	PROFESYONEL	7K204730	1311046	PROFESYONEL ÖN KÜPE KISA TIRNAKLI	BMC PROFESYONEL 820 / 822 FRONT SHACKLE SHORT	20
BMC	PROFESYONEL		1311047	PROFESYONEL ÖN KÜPE UZUN TIRNAKLI	BMC PROFESYONEL 820 / 822 FRONT SHACKLE LONG	20
BMC	PROFESYONEL		1311048	PROFESYONEL ÖN KÜPE UZUN YM TIRNAKSIZ	BMC PROFESYONEL 820 / 822 / 827 FRONT SHACKLE (NEW MODEL) LONG	20
BMC	PROFESYONEL		1311049	PROFESYONEL ÖN BAĞLANTI KEPİ	BMC PROFESYONEL 820 / 822 / 827 FRONT U-BOLT	20
BMC	PROFESYONEL	7K200227	1311057	PROFESYONEL ARKA BAĞLANTI KEPİ	BMC PROFESYONEL 820 / 822 / 827 REAR U-BOLT PLATE	20
BMC	PROFESYONEL		1311052	PROFESYONEL ARKA MAKAS ÖN KULAK (6 DELİK Y.M.)	BMC PROFESYONEL 820 / 827 REAR SPRING FRONT BRACKET (NEW MODEL)	20
BMC	PROFESYONEL		1311053	PROFESYONEL ARKA MAKAS ARKA KULAK (6 DELİK Y.M.)	BMC PROFESYONEL 820 / 827 REAR SPRING REAR BRACKET (NEW MODEL)	20
BMC	PROFESYONEL		1311054	PROFESYONEL ARKA MAKAS ÖN KULAK 8 DELİK E.M.	BMC PROFESYONEL 822 REAR SPRING FRONT BRACKET (OLD MODEL)	20

Katalogda kullanılan resimler temsilidir. Siparişlerinizde katalogdaki bilgilerden faydalanınız.
All original numbers, marks and forum vehicle manufectures listed in this catalogue are for comparison purposes only.
Siparişlerinizde parça kodu ile birlikte ölçülerinide bildiriniz.
When you are placing your orders, you are kindly requested to inform us dimensions of parts too.

INDEX

DİKMEN
OTOMOTİV SANAYİ ve TİC. LTD. ŞTİ.

Marka / Brand	Model / Model	Referans No / Referance No	Dikmen No:	Ürün Adı	Product Name	Sayfa / Page
BMC	PROFESYONEL		1311055	PROFESYONEL İLAVE DİNGİL ARKA KULAK 8 DELİK E.M.	BMC PROFESYONEL 822 ADDITONAL AXLE REAR BRACKET (OLD MODEL)	21
BMC	PROFESYONEL	7K87294	1311061	PROFESYONEL BEŞİK İÇİ DÖKÜM	BMC PROFESYONEL 820 / 822 / 827 CRADLE IN (CASTING)	21
BMC	PROFESYONEL	7K87169	1311063	PROFESYONEL BEŞİK KULAĞI	BMC PROFESYONEL 820 / 822 / 827 CRADLE BRACKET	21
BMC	PROFESYONEL		1311059	PROFESYONEL KAMALI TAKOZ	BMC PROFESYONEL 820 / 822 / 827 WEDGE	21
BMC	PROFESYONEL		1311058	PROFESYONEL KULAK TAKOZU	BMC PROFESYONEL 820 / 822 / 827 BRACKET WEDGE	21
BMC	PROFESYONEL	7K87431	1311060	PROFESYONEL BEŞİK TAKOZU	BMC PROFESYONEL 820 / 822 / 827 CRADLE WEDGE	21
BMC	PROFESYONEL	7K98291	1311067	PROFESYONEL BUGİ KOL TABLASI	BMC PROFESYONEL 820 / 822 / 827 BOGIE ARM CAST LUG	21
BMC	PROFESYONEL		1311056	PROFESYONEL DİNGİL ALT TABLA	BMC PROFESYONEL AXLE BOTTOM CAST LUG	21
BMC	620 / 622 / 820 / 822 / 827		1311066 L	BMC PROFESYONEL 620 / 622 / 820 / 822 / 827 ALT TABLA SOL	BMC PROFESYONEL 620 / 622 / 820 / 822 / 827 BOTTOM CAST LUG (LEFT)	22
BMC	620 / 622 / 820 / 822 / 827		1311066 R	BMC PROFESYONEL 620 / 622 / 820 / 822 / 827 ALT TABLA SAĞ	BMC PROFESYONEL 620 / 622 / 820 / 822 / 827 BOTTOM CAST LUG (RIGHT)	22
BMC	820/822/827		1311068	PROFESYONEL MUAVİN KULAK	PROFESYONEL 820 / 822 / 827 HELPER SPRING	22
BMC	PROFESYONEL TIR 832- 1142-1144		1311079	PROFESYONEL TIR 832- 1142-1144 ÖN KULAK KAÇIK MERK	PROFESYONEL TRUCK 832 / 1142 / 1144 FRONT BRACKET	22
BMC	PROFESYONEL TIR		1311080	PROFESYONEL TIR 832- 1142-1144 ÖN KÜPE	PROFESYONEL TRUCK 832- 1142-1144 FRONT SHACKLE	22
BMC	PROFESYONEL TIR		1311078	PROFESYONEL TIR 832- 1142-1144 ÖN KULAK	PROFESYONEL TRUCK 832- 1142-1144 FRONT BRACKET	22
BMC	DEV FATİH	K5C3201	1311034	DEV FATİH MUAVİN KULAK	BMC FATIH 214-26 HELPER BRACKET	22
BMC	BMC PROFES-YONEL		1311093	BMC PROFESYONEL SEPET KULAK	BMC PROFESSIONAL SPRING SEAT	22
BMC	PROFESYONEL		1311069	PROFESYONEL 522 ÖN KÜPE	PROFESYONEL 522 FRONT SHACKLE	23
BMC	FATİH 280		1311094	FATİH 280 ÖN ASKI KOLU (DÖKÜM)	FATİH 280 FRONT HANGER ARM (CASTING)	23
BMC	PROFESYONEL		1311070	PROFESYONEL 522 ÖN x ÖN KULAK Y.M.	PROFESYONEL 522 FRONT FRONT BRACKET	23
BMC	PROFESYONEL 522		1311071	PROFESYONEL 522 ÖN x ARKA KULAK	PROFESYONEL 522 FRONT REAR BRACKET	23
BMC	PROFESYONEL 522		1311072	PROFESYONEL 522 ARKA x ÖN KULAK	PROFESYONEL 522 REAR FRONT BRACKET	23
BMC	PROFESYONEL 522		1311073	PROFESYONEL 522 ARKA x ARKA KULAK	PROFESYONEL 522 REAR BRACKET	23
BMC	PROFESYONEL 522		1311074	PROFESYONEL 522 ARKA KULAK TAKOZU	PROFESYONEL 522 REAR BRACKET WEDGE	23
BMC	PROFESYONEL		1311075	PROFESYONEL 522 MUAVİN KULAK	PROFESYONEL HELPER BRACKET	23
BMC	PROFESYONEL 935		1311076	PROFESYONEL 935 ÖN KULAK Y.M.	PROFESYONEL SPRING BRACKET	24
BMC	PROFESYONEL		1311077	PROFESYONEL 935 ÖN KULAK KAÇIK MERKEZ Y.M.	PROFESYONEL SPRING BRACKET	24
BMC	DEV FATİH	52RS001344	1314003	DEV FATİH BUGİ KOLU AYARLI 45 MERKEZ	BMC FATIH 214-26 BOGIE ARM ADJUSTABLE	24
BMC	DEV FATİH		1314004	DEV FATİH BUGİ KOLU SABİT 45 MERKEZ	BMC FATIH 214-26 BOGIE ARM MOTIONLESS	24
BMC	PROFESYONEL		1314007	PROFESYONEL BUGİ KOL AYARLI YM	BMC PROFESYONEL BOGIE ARM ADJUSTABLE (NEW MODEL)	24
BMC	PROFOSYONEL 1142 TIR		1314008	BMC PROFOSYONEL 1142 TIR BUGİ KOLU (SABİT)	BMC PROFESSIONAL TRUCK 1142 BOGIE ARM MOTIONLESS	24
BMC	PROFESYONEL	7K98306	1314006	PROFESYONEL BUGİ KOL AYARLI	BMC PROFESYONEL 620 / 622 / 820 /822 / 827 BOGIE ARM ADJUSTABLE	24
BMC	DEV FATİH		1320001	DEV FATİH ÖN MAKAS BURCU (ORJ)	BMC FATIH 214-26 FRONT SPRING BUSH ORIGINAL TYPE	24
BMC	DEV FATİH	61K315	1320002	DEV FATİH ARKA MAKAS BURCU (ORJ)	BMC FATIH 214-26 REAR SPRING BUSH ORIGINAL TYPE	25
BMC	DEV FATİH	K8C2067	1319002	DEV FATİH BEŞİK BURCU (ORJ)	BMC FATIH 214-26 CRADLE BUSH ORIGINAL TYPE	25
BMC	PROFESYONEL		1320003	PROFESYONEL ÖN MAKAS BURCU (ORJ)	BMC PROFESYONEL 820 / 822 / 827 FRONT SPRING BUSH ORIGINAL TYPE	25
BMC	PROFESYONEL	7K87901	1320004	PROFESYONEL ARKA MAKAS BURCU (ORJ)	BMC FATIH 214-26 REAR SPRING BUSH ORIGINAL TYPE	25
BMC	PROFESYONEL	7K87432	1319003	PROFESYONEL BEŞİK BURCU (ORJ)	BMC PROFESYONEL 820 / 822 / 827 CRADLE BUSH ORIGINAL TYPE	25
BMC	YAVUZ	25,50X31,80X75	1320005	YAVUZ ÖN BURÇ (ORJ)	YAVUZ FRONT BUSH (ORIGINAL TYPE)	25
BMC	PROFESYONEL	2T14-5586-AB 2T16-5586-AB	1327004	1029 BMC PRB MAKAS TAKOZU	BMC PARABOLIC SPRING WEDGE	25
BMC	PROFESYONEL		1325010	BMC-020 PROFESYONEL TIR ÖN MAKAS ARA TAKOZ	BMC PROFESYONEL TRUCK FRONT SPRING WEDGE	25
BMC	TM 25	FMK 5138	1325001	BMC-001 TM 25 MAKAS BURCU	BMC TM 25 SPRING BUSH RUBBER	26
BMC	TM 30	ADU 3205	1325003	BMC-003 TM 30 KALIN MAKAS BURCU Y.M.	BMC TM 30 NEW MODEL SPRING BUSH	26
BMC	LEVEND		1325005	BMC-008 LEVEND METAL BURÇ	BMC LEVEND METAL BUSH	26
BMC	MEGASTAR	51RS700849	1325007	BMC 016 BMC MEGASTAR MAKAS BURCU	BMC MEGASTAR SPRING BUSH	26
BMC	LEVEND		1325011	BMC-010 BMC MAKAS TAKOZU	BMC SPRING WEDGE	26
BMC	LEVEND		1325009	BMC-017 BMC LEVEND MAKAS ARA FİBER	BMC LEVEND SPRING FIBER	26
BMC	LEVEND		1326003	BMC-319 LEVEND MAKAS LASTİĞİ İNCE YANAK (TEFLON)	BMC LEVEND SPRING RUBBER THIN TYPE	26
BMC	LEVEND		1326004	BMC-302 LEVEND MAKAS LASTİĞİ KALIN YANAK (TEFLON)	BMC LEVEND SPRING RUBBER THICK TYPE	26

Katalogda kullanılan resimler temsilidir. Siparişlerinizde katalogdaki bilgilerden faydalanınız.
All original numbers, marks and forum vehicle manufectures listed in this catalogue are for comparison purposes only.
Siparişlerinizde parça kodu ile birlikte ölçüleriniide bildiriniz.
When you are placing your orders, you are kindly requested to inform us dimensions of parts too.

Marka / Brand	Model / Model	Referans No / Referance No	Dikmen No:	Ürün Adı	Product Name	Sayfa / Page
BMC	TM 30		1326001	BMC-217 TM30 AMORTİSÖR LASTİĞİ BÜTÜN	BMC TM 30 LEVENT SHOCK ABSORBER RUBBER	27
BMC	LEVEND		1326006	LEVEND DENGE KOL LASTİĞİ	BMC LEVEND STABILIZER ARM RUBBER	27
BMC	LEVEND		1326005	BMC-102 LEVEND MAKAS ARASI FİBERİ KÜÇÜK	BMC LEVEND SPRING FIBER SMALL TYPE	27
BMC	FATİH		1326007	FATİH AMORTİSÖR LASTİĞİ	BMC YAVUZ FATIH STOCK ABSORBER RUBBER	27
BMC	DEV FATİH		1326008	BMC-202 DEV FATİH AMORTİSÖR LASTİĞİ	BMC FATIH SHOCK ABSORBER RUBBER	27
BMC	PROFESYONEL		1326012	BMC-203 PROF AMORTİSÖR LASTİĞİ	BMC PROFESYONEL SHOCK ABSORBER RUBBER	27
BMC	DEV FATİH		1326011	BMC-401 DEV FAT DENGE KOL LASTİĞİ 40x62x80 **	BMC FATIH STABILITY ARM RUBBER	27
BMC	DEV FATİH		1330001	SDS.008 DEV FAT DENGE KOL LASTİĞİ 40x62x80 **	BMC FATIH STABILITY ARM RUBBER	27
BMC	DEV FATİH		1326013	BMC-402 PROF DENGE KOL LASTİĞİ	BMC PROFESYONEL STABILITY ARM RUBBER	28
BMC	PROFESYONEL		1330002	SDS.003 PROFESYONEL DENGE KOL LASTİĞİ	BMC PROFESYONEL STABILITY ARM RUBBER	28
BMC	DEV FATİH		1326009	BMC-518 DEV FATİH VİRAJ KOL BURCU KÜÇÜK	BMC FATIH - PROF. STABILIZER ARM BUSH BIG TYPE	28
BMC	DEV FATİH		1326010	BMC-518 DEV FATİH VİRAJ KOL BURCU BÜYÜK	BMC FATIH - PROF. STABILIZER ARM BUSH SMALL TYPE	28
BMC	PROFESYONEL		1330005	SDS.003.01 PROFESYONEL YM DENGE KOL LASTİĞİ	BMC PROFESYONEL STABILITY ARM RUBBER (NEW MODEL)	28
BMC	PROFESYONEL		1330006	SDS.003.02 PROFESYONEL YM DENGE KOL BURCU ÇEKİCİ	BMC PROFESYONEL STABILITY ARM BUSH (NEW MODEL)	28
BMC	TM 30		1328001	TM 30 ÖN TAKOZ E-M *	TM 30 FRONT WEDGE (OLD MODEL)	28
BMC	TM 30		1328002	TM 30 ÖN TAKOZ KAÇIK MERKEZ YM *	TM 30 FRONT WEDGE (NEW MODEL)	28
BMC	LEVEND		1328003	LEVEND ARKA MAKAS TAKOZU YM *	LEVEND REAR SPRING WEDGE (NEW MODEL)	29
BMC	DEV FATİH		1328004	DEV FATİH ÖN ÜST KEP TAKOZU *	BMC FATIH 214-26 FRONT TOP PLATE WEDGE	29
BMC	DEV FATİH		1328005	DEV FATİH ARKA TAKOZ 2 BOĞUMLU CİVATALI	BMC FATIH 214-26 REAR WEDGE WITH SCREW	29
BMC	PROFESYONEL	7K98290 K8C1011	1328007	PROFESYONEL ÜST KEP MAKAS TAKOZU *	BMC PROFESYONEL 820 / 822 / 827 TOP PLATE SPRING WEDGE	29
CARGO						
CARGO	FORD T-15		500103 85	FORD T 15 ARKA BAĞLANTI 9/16 x 8,5 cm	FORD T 15 REAR U BOLT	32
CARGO	FORD T300-350/ MERC. SPRTR./ LANDRVR		500104 14	FORD T300-350/ MERC. SPRTR. ARKA BAĞLANTI 9/16 x 14 cm	FORD T 300 - 350 / MERC. SPRTR. REAR U BOLT	32
CARGO	FORD T300-350/ MERC. SPRTR./ LANDRVR		500104 16	FORD T300-350/ MERC. SPRTR./ LANDRVR ARKA BAĞLANTI 9/16 x 16 cm	FORD T 300 - 350 / MERC. SPRTR./LANDVR REAR U BOLT	32
CARGO	FORD CARGO 2524 / 2530		500105 17	FORD CARGO ÖN BAĞLANTI 3/4 x 17 cm	FORD 2520 / 2524 / 2530 / 3230 FRONT U-BOLT	32
CARGO	2524 / 2530		500106 28	CARGO DİNGİL BAĞLANTI 3/4 X 28 cm	FORD CARGO 2520 / 2524 / 2530 / 3230 AXLE U-BOLT	32
CARGO	2524 / 2530		500106 42	CARGO ARKA BAĞLANTI 3/4 X 42 CM	FORD CARGO 2520 / 2524 / 2530 / 3230 REAR U-BOLT	32
CARGO	25-36 / 32-35		500108 45	CARGO 25-36 / 32-35 DİNGİL DÖVMELİ BAĞLANTI SEMENTELİ	FORD CARGO 35-36 -REAR U BOLT	32
CARGO	35-36 / 41-36		500111 51	CARGO 35-36 / 41-36 ARKA BAĞ. SEMENTELİ	FORD CARGO 35-36 REAR U BOLT	32
CARGO	35-36/41-36		700112 54	FORD 35-36/41-36 ARKA BAĞLANTI 27MM 540MM	FORD 35-36/41-36 REAR U-BOLT	33
CARGO	41-42		500204 42	CARGO 41-42 K.AYAK ARKA BAĞ. SEMENTELİ M27 42cm	FORD CARGO 41-42 REAR U-BOLT	33
CARGO	25-36		500202 68	CARGO 25-36 D ARKA BAĞ. DÖĞ. SEMENTELİ 7/8 X 68 CM	FORD CARGO 25-36 REAR U-BOLT	33
CARGO	RANGER		500114 18	FORD RANGER ARKA BAĞLANTI 9/16 18 CM	FORD RANGER REAR U-BOLT	33
CARGO	FORD CARGO		500106 34	FORD CARGO DİNGİL BAĞLANTI 3/4 x 34 cm	FORD CARGO AXLE U-BOLT	33
CARGO	2536 / 3235		500108 52	CARGO 2536/3235 DİNGİL DÖVMELİ BAĞLANTI	FORD CARGO 3536 D AXLE U-BOLT	33
CARGO	41-42		5005010	CARGO 41-42 ÖN 4.KAT KELEPÇESİ	FORD CARGO 41 42 FRONT SPRING CLAMP	33
CARGO	41-42		5005013	KARGO 41 42 4 KAT KELEPÇE DÜZ	FORD CARGO 41 42 SPRING CLAMP STRAIGHT	33
CARGO	35-36 / 41-36		5006022	FORD 35-36/41-36 SEPET KULAK PİMİ	FORD 35-36/41-36 SPRING SEAT PIN	34
CARGO	CARGO		5006003	FORD CARGO ÖN SOMUNLU PERNO	FORD 2517 /2520 FRONT PIN WITH NUT	34
CARGO	25-24		5006017	CARGO 25-24 ÖN SOMUNLU PERNO 15,5 cm	FORD CARGO 2524 FRONT PIN WITH NUT	34
CARGO	CARGO		5006004	FORD CARGO ARKA DÜZ PERNO	FORD CARGO 2520 / 2524 / 3230 REAR PIN	34
CARGO	35-36 / 41-36		5006019	FORD 35-36/41-36 YATAK KEÇESİ	FORD 35-36/41-36 SADDLE SEAL	34
CARGO	35-36 / 41-36		5006021	FORD 35-36/41-36 YATAK MİL KAPAĞI	FORD 35-36/41-36 CONSOLE BRACKET PIN CAP	34
CARGO	41-42	EC46-5B836-AA	5006023	FORD 41-42 YATAK MİL KAPAĞI	FORD 41-42 CONSOLE BRACKET PIN CAP	34
CARGO	41-36		5006045	CARGO 41-36 ÇİFTÇEKER BAĞLANTI PULU	CARGO 41-36 DOUBLE WHELL U-BOLT WASHER	34
CARGO	35-36 / 41-36		5006024	FORD 35-36 / 41-36 MAKAS YATAK KEÇE TAKIMI	FORD 35-36 / 41-36 SPRING SDDLE REPAIR KIT	35
CARGO	25-36		5017010	CARGO 25-36 BEŞİK ŞAPKALI PERNO 49x177	FORD CARGO 25-36 CRADLE COLLAR PIN	35
CARGO	CARGO		5017003	CARGO BEŞİK ŞAPKALI PERNO 49x158 Y.M.	FORD CARGO 2520 / 2524 / 2621 / 3230 / 2530 CRADLE COLLAR PIN	35

Katalogda kullanılan resimler temsilidir. Siparişlerinizde katalogdaki bilgilerden faydalanınız.
All original numbers, marks and forum vehicle manufectures listed in this catalogue are for comparison purposes only.
Siparişlerinizde parça kodu ile birlikte ölçülerinide bildiriniz.
When you are placing your orders, you are kindly requested to inform us dimensions of parts too.

INDEX

DİKMEN
OTOMOTİV SANAYİ ve TİC. LTD. ŞTİ.

Marka / Brand	Model / Model	Referans No / Referance No	Dikmen No:	Ürün Adı	Product Name	Sayfa / Page
CARGO	CARGO		5017007	CARGO BEŞİK ŞAPKALI PERNO 49x165 Y.M.	FORD CARGO CRADLE COLLAR PIN	35
CARGO	CARGO		2904023	CARGO BEŞİK MİLİ PULU	FORD 2517 / 2520 / 2524 / 3230 CRADLE SHAFT WASHER	35
CARGO			2904020	ŞASE ARA MİLİ 7/8 X 95 cm	CHASSIS SHAFT	35
CARGO	CARGO		2904021	CARGO BEŞİK MİLİ M24 X 127 CM	FORD 2520 / 2524 / 2530 / 3230 CRADLE SHAFT	35
CARGO	CARGO		501602 20	CARGO ÖN SAPLAMA M12 20 cm ORJİNAL	FORD CARGO 2517 / 2520 / 2621 FRONT BOLT (ORIGINAL)	35
CARGO	CARGO		501605 20	CARGO ÖN SAPLAMA M12 20 cm	FORD CARGO 2517 / 2520 / 2621 FRONT BOLT	36
CARGO	CARGO		501605 25	CARGO ARKA SAPLAMA M12 25 cm	FORD CARGO 2517 / 2520 / 2621 REAR BOLT	36
CARGO	CARGO		501605 30	CARGO ARKA SAPLAMA M12 X 30cm	FORD 2517 / 2520 / 2621 REAR BOLT	36
CARGO	26-21		501606 25	CARGO 26-21 ARKA SAPLAMA 5/8 25 cm	FORD CARGO 2621 REAR BOLT	36
CARGO	26-21		501606 31	CARGO 26-21 ARKA SAPLAMA 5/8 30 cm Uzun Kafa	FORD CARGO 2621 REAR BOLT	36
CARGO	32-30		501606 20	CARGO 32-30 ARKA SAPLAMA 5/8 20 cm	FORD CARGO 3230 REAR BOLT	36
CARGO	32-35		501607 16	CARGO 32-35 ÖN SAPL. 5/8 16 cm Uzun Kafa	FORD CARGO 32-35 FRONT BOLT (LONG HEAD)	36
CARGO	32-35		501607 23	CARGO 32-35 C ARKA SAPLAMA 5/8X23 CM	FORD CARGO 32-35 REAR BOLT	36
CARGO	35-36		501608 19	CARGO 35-36 ÖN SAPLAMA 5/8 19 cm	FORD CARGO 35-36 FRONT BOLT	37
CARGO	35-30 / 35-36		501608 25	CARGO 35-30 / 35-36 ÖN SAPLAMA 5/8 5cm	FORD CARGO 35-30/35-36 FRONT BOLT	37
CARGO	35-30 / 35-36		501608 36	CARGO 35-36 ARKA SAPLAMA 5/8 x 36 cm	FORD CARGO 35-36 REAR BOLT	37
CARGO	35-36 / 41-36		501611 36	CARGO 35-36 / 41-36 ARKA SAPLAMA M18 36 CM	FORD CARGO 35-36 / 41-36 REAR BOLT	37
CARGO	41-42		501610 15	CARGO 41-42 2.DİNGİL ÖN SAPLAMA 5/8 15,5 cm	CARGO 41-42 SECOND AXLE FRONT BOLT	37
CARGO	CARGO		501605 16	CARGO DİNGİL SAPLAMA M12 16 cm BEYAZ	FORD CARGO 2517 / 2520 / 2621 AXLE BOLT	37
CARGO	CARGO		501608 38	CARGO 35-30 / 35-36 ARKA SAPLAMA 5/8 38 cm	FORD CARGO 35-30/35-36 REAR BOLT	37
CARGO	41-42 1 DİNG		501610 17	CARGO 41-42 1.DİNGİL ÖN SAPLAMA 5/8 17,5 cm	FORD CARGO 41-42 FIRST AXLE FRONT BOLT	37
CARGO	FORD 900		5008003	FORD 900 ÖN KÜPE DİZEL	FORD 2524 FRONT SHACKLE DIESEL	38
CARGO	FORD 900		5008004	FORD 900 ARKA KÜPE DİZEL	FORD 900 REAR SHACKLE DIESEL	38
CARGO	FORD 900		5008005	FORD 900 AMÖRTİSÖR AYAĞI	FORD 900 SHOCK ABSORBER LANDING	38
CARGO	FORD T 15		5008010	FORD T 15 ARKA KÜPE	FORD T 15 REAR SHACKLE	38
CARGO	FORD T 15		5008012	FORD T 15 ALT TABLA	FORD T 15 BOTTOM CAST LUG	38
CARGO	FORD 900		5008007	FORD 900 DİNGİL ALT TABLA YUVARLAK	FORD 900 AXLE BOTTOM CAST LUG	38
CARGO	FORD T 15		5008011	FORD T 15 ARKA ÜST KEP	FORD T 15 REAR TOP PLATE	38
CARGO	FORD T 15		5008013	FORD T 190 ARKA KÜPE	FORD T 190 REAR SHACKLE	38
CARGO	T 120-350		5008014	FORD T 120-350 ARKA KÜPE BURÇLU (6'LI BURÇLU)	FORD T 120-350 REAR SHACKLE WITH BUSH	39
CARGO	T 120-350		5008015	FORD T 120-430 ARKA KÜPE YM (7,5'LU) BURÇLU	FORD T 120-430 REAR SHACKLE WITH BUSH (NEW MODEL)	39
CARGO	FORD TRANSİT CUSTOM		5008040	FORD TRANSİT CUSTOM ARKA KÜPE	FORD TR 2014 REAR SHACKLE	39
CARGO	25-20		5008022	CARGO 25-20 ÖN ÜST KEP (LASTİK TAK.)	FORD 2517 / 2520 / 2524 / 2621 / 3230 FRONT TOP PLATE	39
CARGO	25-30 / 32-30		5008023	CARGO 2530 - 3230 MUAVİN KULAK	FORD 2524 / 2530 / 2621 / 3230 HELPER BRACKET	39
CARGO			5008021	CARGO BUGİ KOLU U DEMİRİ	FORD 2517 / 2520 BOGIE ARM U BAR	39
CARGO			5008019	FORD CARGO ARKA MAKAS BAĞLANTI KEPİ	FORD CARGO REAR SPRING CLAMPING PLATE	39
CARGO	FORD 2517 / 2520		5008020 R	FORD 2517 / 2520 ÖN ALT AMÖRTİSÖR KULAĞI SAĞ	FORD 2517 / 2520 FRONT BOTTOM SHOCK ABSORBER BRACKET (RIGHT)	39
CARGO	FORD 2517 / 2520		5008020 L	FORD 2517 / 2520 ÖN ALT AMÖRTİSÖR KULAĞI SOL	FORD 2517 / 2520 FRONT BOTTOM SHOCK ABSORBER BRACKET (LEFT)	40
CARGO	FORD CARGO / AS 600		5008018	FORD CARGO / AS 600 MUAVİN MAKAS ARA TAKOZU	FORD CARGO HELPER SPRING WEDGE	40
CARGO	FORD 41-42	BC46-5468-AA	5008045	FORD 41-42 ÖN KÜPE LAMA	FORD 41-42 FRONT SHACKLE PLATE	40
CARGO	41-42 1.VE 2. DİNG.	GC46-5458-AA	5011085	CARGO 41-42 1.VE 2. DİNGİL ÖN ÜST KEP	FORD 41-42 FRONT TOP PLATE	40
CARGO	3536-4136	9C46 5020 BB	5008047	FORD 3536-4136 BRAKET ARA ŞASE	FORD 18-38/35-36/41-36 BRACKET CHASSIS	40
CARGO	CARGO 32-35 C		5008024	FORD CARGO 32-35 C MUAVİN KULAK	FORD CARGO 32-35 HELPER BRACKET	40
CARGO	FORD 42-42	CC46-5B822-AA	5008046	FORD 41-42 ŞASE BAĞLANTI BEŞİK YAN SACI	FORD 41-42 CONSOLE BRACKET CONNECTING SHEET	40
CARGO	FORD 42-42		5008044	CARGO 41-42 ARKA MAKAS TAKOZ KEPİ	FORD CARGO 41-42 REAR SPRING WEDGE PLATE	40
CARGO			5022011	CARGO 1838 T ÇAMURLUK BORUSU	CARGO 1838 T FENDER TUBE	41
CARGO	2530 / 3230		5013013 L	FORD CARGO 2530 / 3230 BEŞİK KULAĞI SOL	FORD CARGO 2530 / 3230 CRADLE BRACKET LEFT	41
CARGO	2530 / 3230K		5013013 R	FORD CARGO 2530 / 3230 BEŞİK KULAĞI SAĞ	FORD CARGO 2530 / 3230 CRADLE BRACKET RIGHT	41
CARGO	32-35		5013014	CARGO 3235 BEŞİK KULAĞI R-L	FORD CARGO 32-35 CRADLE BRACKET R-L	41
CARGO	25-17 / 25-20		5013003	CARGO 25-20 BEŞİK İÇİ BURÇLU Y.M. PARÇA KAYNAKLI	FORD CARGO 2517 / 25-20 CRADLE IN WITH BUSH (NEW MODEL)	41
CARGO	26-21		5013008	CARGO 26-21 BEŞİK İÇİ PARÇA KAYNAKLI	FORD CARGO 2621 CRADLE IN (WITH WELDING)	41
CARGO	2524 - 2530 - 3230		5013010	CARGO 2524 - 2530 - 3230 BEŞİK İÇİ ORJİNAL	FORD CARGO 2524 / 2530 / 3230 CRADLE IN ORIGINAL TYPE	41
CARGO	25-36		5013018	CARGO 25-36 BEŞİK İÇİ P.K. 9'LU	FORD CARGO 25-36 CRADLE IN	41
CARGO	25-36		5013017	CARGO 25-36 BEŞİK KULAĞI Y.M 9'LU	FORD CARGO 25-36 CRADLE BRACKET (NEW MODEL)	42

Katalogda kullanılan resimler temsilidir. Siparişlerinizde katalogdaki bilgilerden faydalanınız.
All original numbers, marks and forum vehicle manufectures listed in this catalogue are for comparison purposes only.
Siparişlerinizde parça kodu ile birlikte ölçüleriniide bildiriniz.
When you are placing your orders, you are kindly requested to inform us dimensions of parts too.

INDEX

Marka / Brand	Model / Model	Referans No / Referance No	Dikmen No:	Ürün Adı	Product Name	Sayfa / Page
CARGO	25-36	9C46-5501-AA	5013019	CARGO 25-36 BEŞİK İÇİ ORJİNAL 9'LU	FORD CARGO 25-36 CRADLE IN (ORIGINAL)	42
CARGO	25-36		5013020	CARGO 25-36 BEŞİK İÇİ ORJİNAL 9'LU BURÇLU TAKOZLU	FORD CARGO 25-36 CRADLE IN ORIGINAL WITH BUSH AND WEDGE	42
CARGO	25-20		5013004	CARGO 25-20 BEŞİK KULAĞI (SAC)	FORD CARGO 2517 / 2520 CRADLE BRACKET SHEET PLATE	42
CARGO	25-20		5013001	CARGO 25-20 BEŞİK İÇİ BURÇLU Y.M. ORJINAL	FORD CARGO 2517 / 2520 CRADLE IN WITH BUSH (ORIGINAL NEW MODEL)	42
CARGO			5019001	CARGO BEŞİK BURCU 49 mm ORJ. İ	FORD CARGO 2520 / 2524 / 2530 / 2621 / 3230 CRADLE BUSH (ORIGINAL)	42
CARGO			5017001	CARGO BEŞİK BURCU 49 mm	FORD CARGO 2520 / 2524 / 2530 / 2621 / 3230 CRADLE BUSH	42
CARGO			5017009	CARGO BEŞİK BURCU 50 mm	FORD CARGO 2520 / 2524 / 2530 / 2621 / 3230 CRADLE BUSH	42
CARGO	25-36		5019003	CARGO 25-36 BEŞİK BURCU 9'LU (ORJ)	FORD CARGO 25-36 CRADLE BUSH (ORIGINAL)	43
CARGO	32-30	5C465489AB	5011055	KARGO 3230 ÖN DENGE KOL ASKISI	CARGO 3230 FRONT STABILIZER ARM HANGER	43
CARGO	TR 300- 350	6C115798AA	5011031	FORD TR 300-350 ARKA ÜST KEP 7,5'LU	FORD TR 300-350 REAR TOP PLATE	43
CARGO	35-36 / 41-36		5011097	CARGO 35-36 / 41-36 ÖN DENGE KOL ÇUBUĞU 45 mm	FORD CARGO 35-36 / 41-36 FRONT STABILITY ARM BAR	43
CARGO	35-36 / 41-36		5011074	CARGO 35-36 / 41-36 ARKA ÜST KEP	FORD 35-36 REAR TOP PLATE	43
CARGO	35-36		5011075	CARGO 35-36 DİNGİL ALT TABLA 9'LU ..	FORD CARGO 35-36 AXLE BOTTOM CAST LUG	43
CARGO	35-36 / 41-36	9C46-5C486-DA	5011067	FORD 35-36/41-36 ARKA ASKI KOLU	FORD 35-36/41-36 REAR HANGER ARM	43
CARGO	35-36 / 41-36	6C46-5A931-AC	5011052 R	FORD 35-36/41-36 ARKA BUGİ KOL TABLASI SAĞ	FORD 35-36/41-36 REAR BOGIE ARM CAST LUG (RIGHT)	43
CARGO	35-36 / 41-36	6C46-5A931-AC	5011052 L	FORD 35-36/41-36 ARKA BUGİ KOL TABLASI SOL	FORD 35-36/41-36 REAR BOGIE ARM CAST LUG (LEFT)	44
CARGO	35-36/ 41-36	9C46-5489-AB	5011061	FORD 35-36/41-36 ÖN ASKI KOLU	FORD 35-36/41-36 FRONT HANGER ARM	44
CARGO	35-36/ 41-36	9C46-5487-AA	5011080	FORD 35-36/41-36 ARKA DENGE KOL KEPİ	FORD 35-36/41-36 REAR STABILITY ARM PLATE	44
CARGO	35-36/ 41-36	9C46-5B814-AD	5011028	FORD 35-36/41-36 MAKAS YATAĞI	FORD 35-36/41-36 SPRING SADDLE	44
CARGO	35-36/ 41-36		5011082	FORD 35-36/41-36 SABİT KOL	FORD 35-36/41-36 FIXED ARM	44
CARGO	35-36/ 41-36		5011076	CARGO 35-36 / 41-36 SEPET KULAK TAKOZU ÇİFT PİMLİ	FORD 35-36 / 41-36 SPRING SEAT WEDGE	44
CARGO	35-36/ 41-36	9C46-5A810-AA	5011054	CARGO 35-36/41-36 SEPET KULAĞI (TAKOZLU / PİMLİ)	FORD CARGO 41-36/35-36 SPRING SEAT (COMPLETE)	44
CARGO	41-36/41-42	9C46-5599-BB	5011077	FORD 41-36/41-42 SEPET KULAK TAKOZU	FORD 41-36/41-42 SPRING SEAT WEDGE	44
CARGO	35-36/41-36	9C46-5B818-AC	5011058	FORD 35-36/41-36 ŞASE BAĞLANTI BEŞİĞİ ALT	FORD 35-36/41-36 CONSOLE BRACKET BOTTOM	45
CARGO	35-36/41-36	9C46-5B820-AB	5011059	FORD 35-36/41-36 ŞASE BAĞLANTI BEŞİĞİ ÜST	FORD 35-36/41-36 CONSOLE BRACKET UP	45
CARGO	35-36/41-36		5011079	FORD 35-36/41-36 ŞASE BAĞLANTI BEŞİK YAN SACI (DÜZ)	FORD 35-36/41-36 CONSOLE BRACKET CONNECTING SHEET	45
CARGO	35-36/41-36		5011078	CARGO 35-36/41-36 ŞASE BAĞ.BEŞİK YAN SACI(BÜKÜMLÜ)	FORD 35-36/41-36 CONSOLE BRACKET CONNECTING SHEET	45
CARGO	35-30/41-36	9C46-5B824-AA	5011038	CARGO 35-30/41-36 MAKAS YATAK MİLİ İNCE TİP	FORD 35-36/41-36 CONSOLE BRACKET PIN (THIN TYPE)	45
CARGO	35-30/41-36		5011037	CARGO 35-30/41-36 MAKAS YATAK MİLİ KALIN TİP	FORD 35-36/41-36 CONSOLE BRACKET PIN (THICK TYPE)	45
CARGO	FORD 41-42		5011071	FORD 41-42 ŞASE BAĞLANTI BEŞİĞİ ÜST	FORD 41-42 CONSOLE BRACKET UP	45
CARGO	FORD 41-42	9C46-5B824-AB	5011072	FORD 41-42 YATAK MİLİ	FORD 41-42 CONSOLE BEACKET PIN	45
CARGO		TQAS55468A TQAS54469A	5011001	CARGO ÖN KÜPE LAMASI KISA	FORD 2517 / 2520 / 2524 / 2621 / 3230 FRONT SHACKLE (SHORT)	46
CARGO		TQAS55468A TQAS54469A	5011002	CARGO ÖN KÜPE LAMASI UZUN	FORD 2517 / 2520 / 2524 / 2621 / 3230 FRONT SHACKLE (LONG)	46
CARGO		KST 5796 AA	5011007	CARGO ALT TABLA OTOSAN	FORD 2520 / 2524 / 2530 / 3230 BOTTOM CAST LUG	46
CARGO		90CT 5785 AB	5011006	CARGO ARKA MAKAS ÖN KULAK YAĞLI	FORD 2520 / 2524 / 2530 / 2621 / 3230 REAR SPRING FRONT BRACKET	46
CARGO		JCT 5335	5011005	CARGO ÖN MAKAS ARKA KULAK ORJINAL	FORD 2520 / 2524 / 2530 / 3230 FRONT SPRING REAR BRACKET (ORIGINAL TYPE)	46
CARGO			5011012	CARGO KAMALI TAKOZ	FORD CARGO 2520 /2524 /2530/ 3230 WEDGE	46
CARGO	25-36 / 36-36 / 32-32	.0103011 .0103311	5011040	CARGO 25*36/32*36/32*32 BEŞİK TAKOZU 9 'LU Y.M.	FORD CARGO 2536 / 3236 / 3232 CRADLE WEDGE (NEW MODEL)	46
CARGO	2524-3230		5011017	CARGO 2524-3230 ARKA MAKAS ÖN KULAK 7,5 LU	FORD CARGO 2524-3230 REAR SPRING FRONT BRACKET	46
CARGO	25-30 / 32-30		5011015	CARGO 2530 - 3230 BEŞİK TAKOZU UZUN	FORD 2517 / 2520 CRADLE WEDGE (LONG)	47
CARGO	25-30 / 32-30	3C46 5340 AA	5011016 R	CARGO 2530-3230 ÖN MAKAS ÖN KULAK SAĞ	CARGO 2530-3230 FRONT SPRING FRONT BRACKET (RIGHT)	47
CARGO	25-30 / 32-30	3C46 5341 AA	5011016 L	CARGO 2530-3230 ÖN MAKAS ÖN KULAK SOL	CARGO 2530-3230 FRONT SPRING FRONT BRACKET (LEFT)	47
CARGO	26-21 / 25-30 / 32-30		5011022	CARGO 26-21 / 25-30 / 32-30 ARKA MAKAS ARKA KULAK	FORD CARGO 2524 / 2530 / 2621 / 3230 REAR SPRING REAR BRACKET	47
CARGO	26-21		5011021	CARGO 26-21 BEŞİK KULAĞI	FORD 2621 CRADLE BRACKET	47
CARGO	26-21		5011019	CARGO 26-21 BEŞİK İÇİ	FORD CARGO 2621 CRADLE IN	47
CARGO	26-21		5011018	CARGO 26-21 BEŞİK TAKOZU	FORD CARGO 2621 CRADLE WEDGE	47
CARGO	32-35/35-30	92CT5340AA 92CT 5340 BA[SOL] 92CT 5340 AA [SAĞ]	5011024	CARGO 32-35/35-30 ÖN MAKAS ÖN KULAK R-L 9'LU	CARGO 3536 FRONT SPRING FRONT BRACKET R-L	47
CARGO	32-35/35-30	92CT5335BA	5011025	CARGO 32-35 / 35-30 ÖN MAKAS ARKA KULAK	CARGO 3536 FRONT SPRING REAR BRACKET	48
CARGO	32-35/35-30	7C465785AA	5011026	CARGO 32-35/35-30 ARKA MAKAS ÖN KULAK 9'LU	FORD CARGO 32-35/35-30 REAR SPRING FRONT BRACKET	48

Katalogda kullanılan resimler temsilidir. Siparişlerinizde katalogdaki bilgilerden faydalanınız.
All original numbers, marks and forum vehicle manufectures listed in this catalogue are for comparison purposes only.
Siparişlerinizde parça kodu ile birlikte ölçülerinide bildiriniz.
When you are placing your orders, you are kindly requested to inform us dimensions of parts too.

INDEX

DİKMEN
OTOMOTİV SANAYİ ve TİC. LTD. ŞTİ.

Marka / Brand	Model / Model	Referans No / Referance No	Dikmen No:	Ürün Adı	Product Name	Sayfa / Page
CARGO	32-35/35-30		5011027	CARGO 32-35/35-30 ARKA MAKAS ARKA KULAK 9'LU	CARGO 3536 REAR SPRING REAR BRACKET	48
CARGO	35-30	7C465785AB	5011051	CARGO 35-30 ARKA MAKAS ÖN KULAK 9'LU	CARGO 3536 REAR SPRING FRONT BRACKET	48
CARGO	32-35/35-30	7C465468BA 7C465468AA	5011023	CARGO 32-35/35-30 ÖN KÜPE LAMASI	FORD CARGO 32-35/35-30 FRONT SHACKLE PLATE	48
CARGO	41-36	9C465A834AB	5011053	CARGO 41-36 V KOL TABLASI	FORD CARGO 41-36 V ARM CAST LUG	48
CARGO	35-30/41-36	9C465798AA	5011036	CARGO 35-30/41-36 ARKA ÜST KEP	FORD CARGO 35-30/41-36 REAR TOP PLATE	48
CARGO	35-30 / 41-36	9C46-5A810-AC 9C46 5A810 AA	5011034	CARGO 35-30/41-36 SEPET KULAK	FORD CARGO 35-30/41-36 SPRING SEAT	48
CARGO	35-30/41-36		5011029	CARGO 35-30/41-36 SEPET KULAK TAKOZU YİVLİ	FORD CARGO 35-30/41-36 SPRING SEAT WEDGE	49
CARGO	35-30 / 41-36		5011030	CARGO 35-30/41-36 SEPET KULAK TAKOZU ÇİFT PİMLİ	FORD CARGO 32-35/35-30/41-36 SPRING SEAT WEDGE DOUBLE PIN	49
CARGO	FORD 1838-1846	7C46 5335 AB	5011090	FORD 1838-1846 ÖN MAKAS ARKA KULAK PRB	FORD 18-38/18-46 FRONT SPRING REAR BRACKET	49
CARGO	FORD 1838-3536-4136	9C46 5487	5011095	FORD 1838-3536-4136 ÖN DENGE KOL KEPİ	FORD 18-38/35-36/41-36 FRONT STABILITY ARM PLATE	49
CARGO	FORD 2517 / 2520 /2524 /2530 /3230	CT5340AA	5011004 R	FORD 2517 / 2520 / 2524 / 2530 / 3230 ÖN MAKAS & ÖN KULKAK SAĞ	FORD 2517 / 2520 / 2524 / 2530 / 3230 FRONT SPRING FRONT BRACKET (RIGHT)	49
CARGO	FORD 2517 / 2520 /2524 /2530 /3230	CT5341AA	5011004 L	FORD 2517 / 2520 / 2524 / 2530 / 3230 ÖN MAKAS & ÖN KULKAK SOL	FORD 2517 / 2520 / 2524 / 2530 / 3230 FRONT SPRING FRONT BRACKET (LEFT)	49
CARGO	32-35	7C46 5335 BB	5011087	CARGO 32-35 ÖN MAKAS ARKA KULAK 9'LU	FORD CARGO 32-35 FRONT SPRING REAR BRACKET	49
CARGO	35-36 / 41-36		5011081 L	FORD 35-36/41-36 DEFRANSİYEL ÖN BUGİ KOL TABLASI SOL	FORD 35-36/41-36 DIFFERENTIAL FRONT BOUGIE ARM CAST LUG (LEFT)	49
CARGO	35-36 / 41-36		5011081 R	FORD 35-36/41-36 DEFRANSİYEL ÖN BUGİ KOL TABLASI SAĞ	FORD 35-36/41-36 DIFFERENTIAL FRONT BOUGIE ARM CAST LUG (RIGHT)	50
CARGO	35-36 / 41-36		5011057	FORD 3536-4136 MAKAS YATAK KAPAĞI	FORD 35-36/41-36 SPRING SADDLE CAP	50
CARGO	35-36 / 41-36		5011091	CARGO 35-36 / 41-36 ÖN ÜST KEP (YÜKSEK TİP)	FORD 35-36 / 41-36 REAR TOP PLATE	50
CARGO	35-36 / 41-36	9C465A810AB	5011092	CARGO 35-36 / 41-36 SEPET KULAK	FORD 35-36 / 41-36 SPRING SEAT BRACKET	50
CARGO	35-36 / 41-36	AC46 5458 AA	5011093	FORD 3536-4136 ÖN ÜST KEP (ALÇAK TİP)	FORD 35-36/41-36 FRONT TOP PLATE	50
CARGO	35-36 / 41-36	9C465B818AA	5011094	FORD 35-36 / 41-36 ŞASE BAĞLANTI BEŞİĞİ ALT	FORD 35-36 / 41-36 CONSOLE BRACKET PIN	50
CARGO	35-36 / 41-36		5011070	CARGO 3536 / 4136 ÖN ASKI KOL KULAĞI - BURÇSUZ	FORD CARGO 3536 / 4136 FRONT HANGER ARM BRACKET WITHOUT BUSH	50
CARGO	35-30 / 41-36		5011035	CARGO 35-30/41-36 SEPET KULAK TAKOZLU	CARGO 35-30/41-36 SPRING SEAT WITH WEDGE	50
CARGO	41-42		5011068	CARGO 41-42 ŞASE BAĞLANTI BEŞİĞİ ALT	CFORD 41-42 CONSOLE BRACKET BOTTOM	51
CARGO	41-42		5011069	CARGO 41-42 SEPET KULAK TAKOZLU PİMLİ	CARGO 41-42 SPRING SEAT COMPLETE	51
CARGO	41-42		5011073	CARGO 41-42 SEPET KULAK	CARGO 41-42 SPRING SEAT	51
CARGO	41-42	EC46-5B814-AB	5011083	FORD 41-42 MAKAS YATAĞI	FORD 41-42 SPRING SADDLE	51
CARGO	41-42		5011084 R	FORD 41-42 ÖN ARKA KULAK SAĞ	FORD 41-42 FRONT REAR BRACKET - RIGHT	51
CARGO	41-42		5011084 L	FORD 41-42 ÖN ARKA KULAK SOL	FORD 41-42 FRONT REAR BRACKET - LEFT	51
CARGO	41-42		5011086 R	FORD 41-42 ÖN DENGE KOL AMORTİSÖR TABLASI SAĞ	FORD 41-42 FRONT STABILIZER ARM SHOCK ABSORBER CAST LUG RIGHT	51
CARGO	41-42		5011086 L	FORD 41-42 ÖN DENGEL KOL AMORTİSÖR TABLASI SOL	FORD 41-42 FRONT STABILIZER ARM SHOCK ABSORBER CAST LUG LEFT	51
CARGO	FORD T 15		5011032	FORD T 15 ARKA ÖN KULAK	FORD T15 REAR FRONT BRACKET	52
CARGO	FORD T 15		5011033	FORD T 15 ARKA ARKA KULAK	FORD T15 REAR REAR BRACKET	52
CARGO	4136	9C465A795BB	5011056	KARGO 4136 V KOL UÇ TABLA ŞASE TARAF	FORD CARGO 4136 V ARM END CAST LUG	52
CARGO	4136		5011088 R	CARGO 4136 ORTA KULAK SAĞ	FORD CARGO 4136 MIDDLE BRACKET - RIGHT	52
CARGO	4136		5011088 L	CARGO 4136 ORTA KULAK SOL	FORD CARGO 4136 MIDDLE BRACKET - LEFT	52
CARGO	35-36 / 41-36		5011089 R	CARGO 35-36/41-36 ÖN ALT AMORTİSÖR TABLA SAĞ	FORD CARGO 35-36/41-36 FRONT BOTTOM SHOCK ABSORBER CAST LUG - RIGHT	52
CARGO	35-36 / 41-36		5011089 L	CARGO 35-36/41-36 ÖN ALT AMORTİSÖR TABLA SOL	CARGO 35-36/41-36 FRONT BOTTOM SHOCK ABSORBER CAST LUG - LEFT	52
CARGO	41-42		5011099	CARGO 41-42 V KOL TABLASI ARA TAKOZ	FORD CARGO 41-42 V ARM CAST LUG WEDGE	52
CARGO	35-36 / 41-36	K0050L	5011100	FORD CARGO 3536-4136 ŞASE DAYAMA	FORD CARGO 3536-4136 CHASSIS PART	53
CARGO		7C465310CC	5027002	1060 BMC CARGO MAKAS BURCU	FORD CARGO 32-35 FRONT SPRING BUSH	53
CARGO	35-36 / 41-36	9C46 5541 BB-S1	5027005	11821 FORD 3536-4136 BUGİ BURCU ORTA	FORD 35-36/41-36 BOGIE BUSH	53
CARGO	FORD T-300	6C165586AA	5027001	1063 FORD T-300 PRB MAKAS UÇ TAKOZU 7,5'LI	FORD T-300 PRB SPRING END WEDGE	53
CARGO	41-42	EC46-5B828-AA	5027018	14691 FORD CARGO 41.42 YATAK BURCU	FORD 41-42 SADDLE BUSH	53
CARGO	39-35 / 39-36	N2960200005	5027019	13815 CARGO 39-35 / 39-36 MİKSER ARKA KATLI TAKOZ ÇAPRAZ	FORD CARGO 39-35 / 39-36 MIXER REAR WEDGE	53
CARGO	41-36 / 41-42		5027014	CARGO 41-36 / 41-42 ARKA KATLI MAKAS TAKOZU DÜZ	FORD CARGO 41-36 / 41-42 REAR SPRING WEDGE	53
CARGO		5020002	5020002	FORD CARGO ARKA MAKAS BURCU (ORJ)	FORD CARGO 2520 / 2524 / 2530 / 2621/ 3230 REAR SPRING BUSH (ORIGINAL)	53
CARGO		KCT ST 513 AC	5020001	FORD CARGO ÖN MAKAS BURCU (ORJ)	FORD CARGO 2517 / 2520 / 2524 / 2530 / 3230 FRONT SPRING BUSH (ORIGINAL)	54
CARGO		S40 E 5781 A	5021001	FORD CARGO ÖN BURÇ 25,50x32x75(SARI)	FORD CARGO FRONT BUSH	54
CARGO		YC155586AB	5025032	FOR-029 FORD ARKA MAKAS LASTİK TAKOZ	FORD REAR SPRING RUBBER WEDGE	54
CARGO			5025034	FOR-006/1 MAN 12-180 ARKA BURÇ	MAN 12-180 REAR BUSH	54
CARGO	FORT TRS 2014	BK315781 BA	5025035	FOR-058 FORT TRS 2014 MODEL ARKA x ÖN BURÇ PARÇALI	FORD TR 2014 REAR x FRONT BUSH	54
CARGO	TRS 120-350	6C165A546AC	5025039	FOR-050 FORD TRANSİT 120-430 KÜPE BURCU YARIM	FORD TR 120-430 SHACKLE BUSH (HALF)	54

Katalogda kullanılan resimler temsilidir. Siparişlerinizde katalogdaki bilgilerden faydalanınız.
All original numbers, marks and forum vehicle manufectures listed in this catalogue are for comparison purposes only.
Siparişlerinizde parça kodu ile birlikte ölçüleriniide bildiriniz.
When you are placing your orders, you are kindly requested to inform us dimensions of parts too.

Marka / Brand	Model / Model	Referans No / Referance No	Dikmen No:	Ürün Adı	Product Name	Sayfa / Page
CARGO	FORT TRS	BK31 5586 AB	5025040	FOR-061 FORD TRANSİT MAKAS UÇ LASTİĞİ YM	FORD TR SPRING END RUBBER (NEW MODEL)	54
CARGO	FORD TR (CUSTOM)	BK21581 BD	5025041	FOR-059 FORD TR (CUSTOM) Y.M. ARKA MAKAS ÖN BURÇ	FORD TR (CUSTOM) REAR SPRING FRONT BUSH (NEW MODEL)	54
CARGO	FORD RANGER	AB315B714 1730589	5025042	FOR-062 FORD RANGER YENİ MODEL MAKAS BURCU	FORD RANGER SPRING BUSH (NEW MODEL)	55
CARGO		GCT5T85AA	5025029	FORD-008 CARGO KOL BURCU	FORD CARGO ARM BUSH	55
CARGO		78VB5781DA	5025030	FORD-009 CARGO YAYLANMA BURCU	FORD CARGO BUSH	55
CARGO	FORD T15	92VB5781AA	5025013	FORD-015 FORD T15 ARKA ÖN BURÇ	FORD T 15 REAR SPRING FRONT BUSH	55
CARGO	FORD T15	92VB5719AA	5025014	FORD-016 FORD T15 ARKA ARKA BURÇ	FORD TRANSIT 15 REAR SPRING REAR BUSH	55
CARGO	FORD T15	86VB5586BC	5025016	FOR-021 FORD T15 PARB.MAKAS ARA TAKOZU (KARE DÜĞME)	FORD T 15 PARABOLIC SPRING WEDGE	55
CARGO	FORD TRANSİT	YC155781BB	5025019	FORD-030 FORD TRANSİT PRABOLIC ARKA ARKA BURÇ	FORD TRANSIT PARABOLIC SPRING REAR REAR BUSH	55
CARGO	FORD TRANSİT	YC155719AA	5025020	FORD-031 FORD TRANSİT PRABOLIC ARKA ÖN BURÇ	FORD TRANSIT PARABOLIC SPRING REAR FRONT BUSH	55
CARGO	FORD RANGER		5025026	FORD-039 FORD RANGER MAKAS LASTİĞİ	FORD RANGER SPRING RUBBER	56
CARGO	FORD T120-430	6C165719AA	5025021	FORD-040 FORD T120-430 PRB. ARKA ARKA LASTİK BURÇ	FORD T120-430 PRB. REAR REAR RUBBER BUSH	56
CARGO	FORD T120-430	6C165781BA	5025022	FORD-041 FORD T120-430 PRB. ARKA ÖN PARÇALI BURÇ	FORD T120-430 PRB. REAR FRONT BUSH	56
CARGO	FORD T120-430	YC155776AC 4531471 MB109936	5025017	FORD-042 FORD TRANSİT T120-350 KÜPE BURCU 6'LI	FORD TRANSIT T120-350 SHACKLE BUSH	56
CARGO	FORD	2T145781AA	5025024	FOR-044 FORD CONNECT ARKA ÖN BURÇ	FORD CONNECT REAR FRONT BUSH	56
CARGO	FORD	2T145719BA	5025025	FOR-045 FORD CONNECT ARKA ARKA BURÇ	FORD CONNECT REAR REAR BUSH	56
CARGO	FORD 120-430		5025023	FOR-055 FORD 120-430 ARKA MAKAS ARKA BURÇ YARIM	FORD T120-430 REAR SPRING REAR BUSH (HALF)	56
CARGO			5025037	FOR-056 CARGO KOL BURCU Y.M.	FORD CARGO 3235 ARM BUSH (NEW MODEL)	56
CARGO	18-38 T	BC465348CA	5025036	FOR-057 CARGO 18-38 T ÖN BURÇ	FORD CARGO 18-38 T FRONT BUSH	57
CARGO	TRANSIT 430	6C165A546AC	5025018	FOR-047 FORD TRANSIT 430 KÜPE BURCU 7,5'LU (TÜM)	FORD TRANSIT 430 SHACKLE BUSH	57
CARGO	41-40	H0465A810AA	5036003	HD21011 CARGO 41-40 MAKAS TAKOZU	FORD CARGO 41-40 SPRING WEDGE	57
CARGO	TRANSİT 2014	BK315781BA	5034001	C-04-0149 FORD TRS 2014 MODEL ARKA ÖN BURÇ	FORD TRANSIT 2014 REAR SPRING FRONT BUSH	57
CARGO	TRANSİT COSTUM	BK215781BD	5034002	C-04-0150 FORD TRS COSTUM ARKA ÖN MAKAS BURCU 6'LI	FORD TRANSIT CUSTOM REAR SPRING FRONT BUSH	57
CARGO	TR. 2020		5034007	C.04.0171 FORD TR. 2020 MD ARKA*ARKA BURÇ 7,5'LU	FORD TR 2020 REAR* REAR BUSH	57
CARGO	F MAX 18-38 T		5034008	C-04-0163 FORD CARGO F MAX 18-38 T Z MAKAS BURCU	FORD CARGO F MAX 18-38 T Z SPRING BUSH	57
CARGO	FORD TRANSİT 2020		5034006	C-04-0170 FORD TRANSİT 2020 MDL ARKA x ÖN BURÇ	FORD TRANSİT 2020 REAR x FRONT BUSH	57
CARGO	FORD 900		5026003	FOR-207 FORD 900 AMORTİSÖR LASTİĞİ ÇİFTLİ	FORD 900 SHOCK ABSORBER RUBBER DOUBLE	58
CARGO	FORT T 350		5026005	FOR-433 FORD T350 DENGE KOL LASTİĞİ 7,5'LU	FORD T350 STABILITY ARM RUBBER	58
CARGO	FORD D750		5026007	FOR-219 FORD D750 ÖN AMORTİSÖR LASTİĞİ	FORD D750 FRONT SHOCK ABSORBER RUBBER	58
CARGO	25.24-32.30		5026009	FOR-441 CARGO 25.24-32.30 DENGE KOL LASTİĞİ	FORD CARGO 25-24/32-30 STABILITY ARM RUBBER	58
CARGO	FORD T15	YC155586AB	5026001	FOR-103 FORD T15 PRABOLIC MAKAS UCU TAKOZU	FORD T15 PARABOLIC SPRING END WEDGE	58
CARGO	FORD T15	86VB5586DA	5026004	FOR-105 FORD T 15 MAKAS UCU LASTİĞİ (BORU ŞEKLİ)	FORD TRANSIT 15 SPRING END RUBBER	58
CARGO	FORD T350		5026006	FOR-434 FORD T350 DENGE KOL BURCU Y.M	FORD T350 STABILITY ARM BUSH (NEW MODEL)	58
CARGO	FORD D750		5026008	DOD-206 FORD D750 ARKA AMORTİSÖR LASTİĞİ	FORD D750 REAR SHOCK ABSORBER RUBBER	58
CARGO	FORD 900		5026010	FOR-208 FORD 900 AMORTİSÖR LASTİĞİ PARÇALI	FORD 900 SHOCK ABSORBER RUBBER	59
CARGO			5030002	SDS-059/A CARGO TANDIR KOL BURCU	FORD CARGO BALANCE BUSH	59
CARGO			5030003	SDS-059/B CARGO TANDIR KOL BURCU PULU	FORD CARGO BALANCE BUSH WASHER	59
CARGO	41-36		5006018	CARGO 4136 MAKAS YATAK RULMANI (DANA GÖZÜ)	FORD CARGO 41-36 JOINT BEARING	59
CARGO	41-36		5006020	CARGO 4136 MAKAS YATAK BİLYASI	FORD CARGO 41-36 SPRING BEARING BALL	59
CARGO	FORD		5028002	FORD KASA TAKOZU DÜZ TİP **	FORD WEDGE STRAIGHT TYPE	59
CARGO	FORD		5028003	FORD KASA TAKOZU YUVARLAK **	FORD WEDGE ROUND TYPE	59
CARGO			5014001	CARGO AYARLI KOL BURÇSUZ KISA TİP EM	FORD CARGO BOGIE ARM ADJUSTABLE WITHOUT BUSH (SHORT) OLD MODEL	59
CARGO			5014002	CARGO AYARLI KOL BURÇSUZ UZUN TİP YM	FORD CARGO BOGIE ARM ADJUSTABLE WITHOUT BUSH (LONG) NEW MODEL	60
CARGO			5014003	CARGO SABİT KOL BURÇSUZ KISA TİP EM	FORD CARGO BOGIE ARM FIXED (SHORT) OLD MODEL	60
CARGO			5014004	CARGO SABİT KOL BURÇSUZ UZUN TİP YM	FORD CARGO BOGIE ARM FIXED (LONG) NEW MODEL	60

Katalogda kullanılan resimler temsilidir. Siparişlerinizde katalogdaki bilgilerden faydalanınız.
All original numbers, marks and forum vehicle manufectures listed in this catalogue are for comparison purposes only.
Siparişlerinizde parça kodu ile birlikte ölçülerinide bildiriniz.
When you are placing your orders, you are kindly requested to inform us dimensions of parts too.

INDEX

DİKMEN
OTOMOTİV SANAYİ ve TİC. LTD. ŞTİ.

Marka / Brand	Model / Model	Referans No / Referance No	Dikmen No:	Ürün Adı	Product Name	Sayfa / Page
DAF						
DAF		1704985/1401654	200101 41	DAF BAĞLANTI	DAF U BOLT	62
DAF	85-380		200202 43	DAF 85-380 ARKA TEK BAĞ.DÖĞ.M 22 X 43cm SEMENTELİ	DAF 85-380 REAR U-BOLT	62
DAF	85-380		200202 40	DAF 85-380 ARKA TEK DÖĞ.BAĞ. SEMENTELİ M22 x 40 cm	DAF 85-380 REAR U-BOLT	62
DAF		296996	2011001	DAF ÖN KÜPE YENİ MODEL	DAF FRONT SHACKLE (NEW MODEL)	62
DAF			2007001	DAF ÖN DÜZ PERNO SEMENTELİ	DAF FRONT STRAIGHT PIN	62
DAF		1385168	2007101	DAF MAKAS YATAK MİLİ	DAF SADDLE SHAFT	62
DAF	85-380		2021001	DAF 85-380 ÖN MAKAS BURCU 26,20x39x76 (SARI)	DAF 85-380 FRONT SPRING BUSH	62
DAF		389071S1	2027019	14876 DAF MAKAS TAMİR TAKIMI	DAF SPRING REPAIR KIT	62
DAF		0 366351	2027001	7687 DAF DENGE KOL BURCU	DAF STABILITY ARM BUSH	63
DAF	85-380	1357764 1740414	2025003	DOR-074 DAF 85-380 PRB. ÖN MAKAS BURCU	DAF 85-380 PRB. FRONT SPRING BUSH	63
DAF		0361476/0361478 5000731430	2025001	DOR-018 DAF DAYAMA TAKOZU BÜYÜK	DAF WEDGE (BIG)	63
DAF		0 361477	2025002	DOR-019 DAF DAYAMA TAKOZU KÜÇÜK	DAF WEDGE (SMALL)	63
DAF			2022004	DAF ÇEKİCİ ÇAMURLUK TUTUCU LASTİK	DAF FENDER HOLDER RUBBER	63
DODGE						
DODGE			120101 12	HINO ÖN BAĞLANTI 9/16 x 12 cm	HINO FRONT U BOLT	66
DODGE	D 200		110101 10	DODGE 200 ÖN BAĞLANTI 1/2 x 10 cm	DODGE 200 FRONT U-BOLT	66
DODGE	D 250		110102 12	DODGE 250 ÖN BAĞLANTI 9/16 x 12 cm	DODGE 250 FRONT U-BOLT	66
DODGE	D 200		110103 20	DODGE 200 ARKA BAĞLANTI 9/16 x 20 cm	DODGE 200 REAR U-BOLT	66
DODGE	D 250		110105 25	DODGE 250 ARKA BAĞLANTI 5/8 x 25 cm	DODGE 250 REAR U-BOLT	66
DODGE	AS 950 26-20 26-200		110112 44	AS 950 26-200 26-235 ARKA BAĞLANTI M20 x 44 cm	AS-950 / 26-200 / 26-235 REAR U-BOLT	66
DODGE	AS 950 26-200 / 26-235		110110 27	AS 950 26-200 / 26-235 ÖN BAĞLANTI M20 x 27 cm	SHRYSLER AS-950 / 26-200 / 26-35 FRONT U-BOLT	66
DODGE	50 NC-IVECO / HİNO 6 TEKER / ISUZU		600101 12	50 NC-IVECO / HİNO 6 TEKER / ISUZU ÖN BAĞLANTI 9/16 x 12 cm	50 NC-IVECO / HİNO 6 TEKER / ISUZU FRONT U-BOLT	66
DODGE	MERCEDES 25-23 32-28 33-40/ AS 950 26-200 26-235 AXOR ÖN		300106 27	MERCEDES 25-23 32-28 33-40/ AS 950 26-200 26-235 AXOR ÖN BAĞ. M20 x 27 cm	MERCEDES 25-23 32-28 33-40/ AS 950 26-200 26-235 AXOR FRONT U-BOLT	67
DODGE	AS 26-200 26-235		110113 27	AS 26-200 26-235 AKILLI DİNGİL BAĞL. M24 x 27 cm	AS-950 / 26-200 / 26-235 AXLE U-BOLT	67
DODGE	HİNO		120102 32	HINO ARKA BAĞLANTI 9/16 x 32 cm	HINO REAR U-BOLT	67
DODGE	AS-950		111608 25	AS 950 ARKA SAPLAMA 9/16 25 cm (UZUN KAFA)	AS-950 REAR BOLT LONG HEAD	67
DODGE	AS-950		111608 15	AS 950 ÖN SAPLAMA M12 15 cm	AS-950 FRONT BOLT	67
DODGE			111609 20	AS 26-200 ARKA SAPLAMA 5/8 20 cm	AS 26-200 REAR BOLT	67
DODGE			111609 28	AS 26-200 ARKA SAPLAMA 5/8 28 cm	AS 26-200 REAR BOLT	67
DODGE	AS 900 ÖN		1106012	AS 900 ÖN SOMUNLU PERNO	AS-900 FRONT PIN WITH NUT	67
DODGE	AS 950 ÖN		1106013	AS 950 ÖN SOMUNLU PERNO	AS-950 FRONT PIN WITH NUT	68
DODGE	AS 26-200 26-235		1106014	AS 26-200 26-235 ÖN SOMUNLU PERNO	AS 26-200 / 26-235 FRONT PIN WITH NUT	68
DODGE	AS 26-200 26-235		1106015	AS 26-200 26-235 ARKA DÜZ PERNO	AS 26-200 / 26-235 REAR STRAIGHT PIN	68
DODGE	AS 26-200 26-235		1106017	AS 26-200 26-235 ARKA SOMUNLU PERNO	AS 26-200 26-235 REAR PIN WITH NUT	68
DODGE	D 200		1106001	DODGE 200 ÖN PERNO	DODGE 200 FRONT PIN	68
DODGE	D 250		1106003	DODGE 250 ÖN PERNO	DODGE 250 FRONT PIN	68
DODGE	D 200		1106002	DODGE 200 ARKA PERNO	DODGE 200 REAR PIN	68
DODGE	D 200		1108001	DODGE 200 ÖN KÜPE LAMASI	DODGE 200 FRONT SHACKLE PLATE	68
DODGE	D 250		1108016	DODGE 250 ÖN KÜPE LAMASI	DODGE 250 FRONT SHACKLE PLATE	69
DODGE	D 200		1108015	DODGE 200 ALT TABLA	DODGE 200 BOTTOM CAST LUG	69
DODGE	D 200		1108008	DODGE 200 ARKA KÜPE	DODGE 200 REAR SHACKLE	69
DODGE	D 200		1108006	DODGE 200 ARKA MAKAS ÖN KULAK	DODGE 200 REAR SPRING FRONT BRACKET	69
DODGE	D 200		1108007	DODGE 200 ARKA MAKAS ARKA KULAK	DODGE 200 REAR SPRING REAR BRACKET	69
DODGE	D 200		1108009	DODGE 200 ARKA ÜST BAĞLANTI KEPİ	DODGE 200 REAR TOP PLATE	69
DODGE	D 200		1108014	DODGE 200 MUAVİN MAKAS ARA TAKOZU	DODGE 200 HELPER SPRING WEDGE	69
DODGE	D 200		1109001	DODGE 200 MAKAS SIFIRI 65X10 11 cm	DODGE 200 SPRING SHIM	69
DODGE	AS 600		1109002	AS 600 MAKAS SIFIRI 75X12 16 cm	AS 600 SPRING SHIM	70
DODGE	D 200		1108010	DODGE 200 MUAVİN KULAK 2 DELİK	DODGE 200 HELPER BRACKET WITH 2 HOLE	70
DODGE	D 200		1108011	DODGE 200 MUAVİN KULAK 3 DELİK	DODGE 200 HELPER BRACKET WITH 3 HOLE	70
DODGE	AS 950/26 235		1111014	AS 950/26 235 ÖN YAĞLI KÜPE	AS 950/26 235 FRONT SHACKLE	70
DODGE	AS 950		1111003	AS 950 ÖN YAĞLI KÜPE	CHRYSLER AS-950 / 26-200 / 26-235 FRONT SHACKLE	70
DODGE	AS 900 - 950		1111005 R	AS-900-950 ARKA MAKAS ÖN KULAK SAĞ 7,5'LU	AS-900-950 REAR SPRING FRONT BRACKET RIGHT	70
DODGE	AS 900 - 950		1111005 L	AS-900-950 ARKA MAKAS ÖN KULAK SOL 7,5' LU	AS-900-950 REAR SPRING FRONT BRACKET LEFT	70
DODGE	AS 900 - 950		1111006 R	AS-900 / 950 ARKA MAKAS ARKA KULAK SAĞ 7,5'LU	AS-900 / 950 REAR SPRING REAR BRACKET RIGHT	70
DODGE	AS 900 - 950		1111006 L	AS-900 / 950 ARKA MAKAS ARKA KULAK SOL 7,5'LU	AS-900 / 950 REAR SPRING REAR BRACKET LEFT	71
DODGE	AS 26 235		1111018	AS 26 235 ÖN BAĞLANTI KEPİ	AS 26-235 FRONT U-BOLT PLATE	71

Katalogda kullanılan resimler temsilidir. Siparişlerinizde katalogdaki bilgilerden faydalanınız.
All original numbers, marks and forum vehicle manufectures listed in this catalogue are for comparison purposes only.
Siparişlerinizde parça kodu ile birlikte ölçüleriniide bildiriniz.
When you are placing your orders, you are kindly requested to inform us dimensions of parts too.

Marka / Brand	Model / Model	Referans No / Referance No	Dikmen No:	Ürün Adı	Product Name	Sayfa / Page
DODGE	AS 26 235		1111021	AS 26 235 ARKA BAĞLANTI KEPİ	AS 26-235 REAR U-BOLT PLATE	71
DODGE	AS 26 235		1111022	AS 26 235 BEŞİK TAKOZU KISA	AS 26-235 CRADLE WEDGE (SHORT)	71
DODGE	AS 26 235		1111023	AS 26 235 BEŞİK TAKOZU UZUN	AS 26-235 CRADLE WEDGE (LONG)	71
DODGE	AS 26 235		1111024	AS 26 235 BUGİ KOL TABLASI	AS 26-235 BOGIE ARM CAST LUG	71
DODGE	AS 26 235		1111025 R	AS 26-235 BEŞİK İÇİ DÖKÜM SAĞ BURÇSUZ	AS 26-235 CRADLE IN CASTING RIGHT WITHOUT BUSH	71
DODGE	AS 26 235		1111025 L	AS 26-235 BEŞİK İÇİ DÖKÜM SOL BURÇSUZ	AS 26-235 CRADLE IN CASTING LEFT WITHOUT BUSH	71
DODGE	AS 26 235		1111026 R	AS 26 235 BEŞİK İÇİ DÖKÜM SAĞ BURÇLU TAK R ORJ BUR	AS 26-235 CRADLE IN CASTING RIGHT WITH BUSH	72
DODGE	AS 26 235		1111026 L	AS 26 235 BEŞİK İÇİ DÖKÜM SOL BURÇLU TAK L ORJ BUR	AS 26-235 CRADLE IN CASTING LEFT WITH BUSH	72
DODGE	AS 26 235		1111027	AS 26-235 BEŞİK KULAĞI DÖKÜM	CHRYSLER AS-950 / 26-200 / 26-235 CRADLE BRACKET	72
DODGE	AS 950		1111010	AS 950 BEŞİK İÇİ DÖKÜM BURÇLU TAKOZLU	AS 950 CRADLE IN CASTING (WITH BUSH AND WEDGE)	72
DODGE	AS 950		1111012	AS 950 BUGİ KOL TABLASI 7,5 LU	AS-950 BOGIE ARM CAST LUG	72
DODGE	AS 950		1111007	AS 950 BEŞİK TAKOZU KISA	AS 950 CRADLE WEDGE (SHORT)	72
DODGE	AS 950		1111008	AS 950 BEŞİK TAKOZU UZUN	AS 950 CRADLE WEDGE (LONG)	72
DODGE	AS 26 200/ 26 235		1111020 L	AS 26 200/ 26 235 ARKA MAKAS ARKA KULAK SOL	AS 26-200 / 26-235 REAR SPRING REAR BRACKET LEFT	72
DODGE	AS 26 200/ 26 235		1111020 R	AS 26 200/ 26 235 ARKA MAKAS ARKA KULAK SAĞ	AS 26-200 / 26-235 REAR SPRING REAR BRACKET RIGHT	73
DODGE	AS 26 200/ 26 235		1111019 L	AS 26 200/ 26 235 ARKA MAKAS ÖN KULAK SOL	AS 26-200 / 26-235 REAR SPRING FRONT BRACKET LEFT	73
DODGE	AS 26 200/ 26 235		1111019 R	AS 26 200/ 26 235 ARKA MAKAS ÖN KULAK SAĞ	AS 26-200 / 26-235 REAR SPRING FRONT BRACKET RIGHT	73
DODGE	AS 950		1111013	AS 950 BUGİ KOL TABLASI 9 LU	AS 950 BOGIE ARM CAST LUG	73
DODGE	AS 950		1117010	AS950 BEŞİK PERNOSU	AS 950 CRADLE PIN	73
DODGE	AS 26-200		1117012	AS 26-200 BEŞİK PERNOSU	AS 26-200 CRADLE PIN	73
DODGE	AS 950		1119001	AS 950 BEŞİK BURCU 70 x 60 x 110 (ORJ)	AS 950 CRADLE BUSH (ORIGINAL)	73
DODGE	AS 900 -950		1120002	AS 900 950 ÖN MAKAS BURCU (ORJ)	AS 900 950 FRONT SPRING BUSH (ORIGINAL)	73
DODGE	AS 26-200		1119002	AS 26-200 BEŞİK BURCU 70 x 60 x 125 (ORJ)	AS 26-200 CRADLE BUSH (ORIGINAL)	74
DODGE	AS 26-200		1120003	AS 26-200 ÖN / ARKA MAKAS BURCU (ORJ)	AS 26-200 FRONT / REAR SPRING BUSH ORIGINAL	74
DODGE	D 100	1920540	1125001	DOD-001 DODGE 100 ÖN MAKAS BURCU	DODGE 100 FRONT SPRING BUSH	74
DODGE	D 200	1920541	1125005	DOD-006 DODGE 200-300 MAKAS BURCU	DODGE 200-300 SPRING BUSH	74
DODGE	D 200	4070260	1125004	DOD-005 DODGE 200 ARKA BURÇ	DODGE 200 REAR SPRING BUSH	74
DODGE	D 200		1125006	DOD-010 DODGE 200 DAYAMA TAKOZU	DODGE 200 WEDGE	74
DODGE	HINO		1125009	DOD-012 HINO DODGE DAYAMA TAKOZU	HİNO - DODGE 250 WEDGE	74
DODGE	D 100- 200		1126001	DOD-104 DODGE 100 - 200 MAKAS FİBERİ	DODGE 100 - 200 SPRING FIBER	74
DODGE	AS 26-200		1126003	DOD-429 AS 26 200 DENGE KOL LASTİĞİ **	AS 26 200 STABILITY ARM RUBBER	75
DODGE	D 200		1128002	DODGE 200 ARKA TAKOZ KISA **	DODGE 200 REAR WEDGE SHORT	75
DODGE	D 200		1128001	DODGE 200 ÖN TAKOZ UZUN **	DODGE 200 FRONT WEDGE LONG	75
DODGE	AS 26-200	20905T 275698	1126004	AS 26-200 ÖN TAKOZ	DODGE AS 26-200 FRONT TOP PLATE WEDGE	75
DODGE			1126002	DOD-205 DODGE AMORTİSÖR LASTİĞİ	DODGE 200 SHOCK ABSORBER RUBBER	75
DODGE	HİNO		1206001	HINO ÖN SOMUNLU PERNO KISA	HINO FRONT PIN WITH NUT (SHORT)	75
DODGE	HİNO		1206002	HINO ÖN SOMUNLU PERNO UZUN	HINO FRONT PIN WITH NUT (UZUN)	75
DODGE	HİNO		1206003	HINO ARKA DÜZ PERNO	HINO REAR STRAIGHT PIN	75
DODGE	HİNO		1220001	HINO ÖN MAKAS BURCU (ORJ)	HINO FRONT SPRING BUSH (ORIGINAL)	76
DODGE	HİNO		1208001	HINO ÖN MAKAS ARKA KÜPE R-L	HINO FRONT SPRING SHACKLE SHACKLE R-L	76
DODGE	HİNO		1208002	HINO ARKA MAKAS ÖN KULAK	HINO REAR SPRING FRONT BRACKET	76
DODGE	HİNO		1211004	HINO MUAVİN KULAK YİVLİ	HINO HELPER SPRING BRACKET SCREWED	76
DODGE	HİNO		1211005	HINO MUAVİN KULAK YİVSİZ	HINO HELPER SPRING BRACKET	76
DODGE	HİNO		1211001	HINO ARKA MAKAS ARKA KÜPE	HINO REAR SPRING REAR SHACKLE	76
DODGE	AS-900 / 950		1111006 L	ARKA MAKAS ARKA KULAK SOL 7,5'LU	REAR SPRING REAR BRACKET LEFT	76
DODGE	AS-900 / 950		1111006 R	ARKA MAKAS ARKA KULAK SAĞ 7,5'LU	REAR SPRING REAR BRACKET RIGHT	76
DODGE	AS-900 / 950		1114010	AS 950 BUGİ KOLU AYARLI 48,5 MERKEZ	AS 950 BOGIE ARM ADJUSTABLE	77
DODGE	AS-900 / 950		1114011	AS 950 BUGİ KOLU SABİT 48,5 MERKEZ	AS 950 BOGIE ARM FIXED	77
DODGE	AS 26-200 / 26-235		1114012	AS 26-200 / 26-235 BUGİ KOLU AYARLI 53 MERKEZ	AS 26-200 / 26-235 BOGIE ARM ADJUSTABLE	77
DODGE	AS 26-200 / 26-235		1114013	AS 26-200 / 26-235 BUGİ KOLU SABİT 53 MERKEZ	AS 26-200 / 26-235 BOGIE ARM FIXED	77
DODGE	AS 26-200 / 26-235		1114014	AS 26-200 BUGİ KOLU SABİT 51 MERKEZ	AS 26-200 BOGIE ARM FIXED	77
DODGE	AS 950 ÖN		1128004	AS 950 ÖN TAKOZ CİVATALI **	AS 950 FRONT WEDGE WITH BOLT	77
FIAT						
FIAT	DOBLO		140102 07	FIAT DOBLO ARKA BAĞLANTI 1/2 x 7 cm	FIAT DOBLO REAR U BOLT	80
FIAT	DUCATO		140101 08	FIAT DUCATO ARKA BAĞLANTI 9/16 x 8 cm	FIAT DUCATO REAR U BOLT	80
FIAT	DUCATO		140101 10	FIAT DUCATO ARKA BAĞLANTI 9/16 x 10 cm	FIAT DUCATO REAR U-BOLT	80
FIAT	DOBLO		1428002	DOBLO SÜSPANSİYON TAKOZU	FIAT DOBLO SUSPENSION WEDGE	80
FIAT	DOBLO		1408103	FİAT DOBLO ARKA MAKAS KÜPESİ	FIAT DOBLO REAR SPRING SHACKLE	80
FIAT	DUCATO		1408102	FİAT DUCATO S KÜPE LAMASI	FIAT DUCATO S SHACKLE PLATE	80
FIAT	DUCATO BOXER		1408101	FİAT DUCATO BOXER KÜPE LAMASI	FIAT DUCATO BOXER SPRING SHACKLE PLATE	80
FIAT	DUCATO	1304641080 513173	1425001	FIA-005 FIAT DUCATO ARKANIN ÖNÜ BURÇ (DIŞI LASTİK)	FIAT DUCATO REAR SPRING FRONT BUSH	80

Katalogda kullanılan resimler temsilidir. Siparişlerinizde katalogdaki bilgilerden faydalanınız.
All original numbers, marks and forum vehicle manufectures listed in this catalogue are for comparison purposes only.
Siparişlerinizde parça kodu ile birlikte ölçülerinide bildiriniz.
When you are placing your orders, you are kindly requested to inform us dimensions of parts too.

INDEX

DİKMEN OTOMOTİV SANAYİ ve TİC. LTD. ŞTİ.

Marka / Brand	Model / Model	Referans No / Referance No	Dikmen No:	Ürün Adı	Product Name	Sayfa / Page
FIAT	DUCATO	1355403080	1425004	FIA-006 FIAT DUCATO ARKA ÖN BURÇ 7'Lİ YM	FIAT DUCATO REAR FRONT BUSH (NEW MODEL)	81
FIAT	DUCATO	1304640080 513172	1425002	FIA-004 FIAT DUCATO ARKA ARKA BURÇ	FIAT DUCATO REAR REAR BUSH	81
FIAT	DOBLO	46766963	1425006	FIA-001 FIAT DOBLO ARKANIN ÖNÜ BURÇ (DIŞI SAÇLI)	FIAT DOBLO REAR SPRING FRONT BUSH	81
FIAT	DOBLO	46473041 48540669	1425007	FIA-003 FIAT DOBLO ARKANIN ARKASI BURÇ (DIŞI LAST.)	FIAT DOBLO REAR SPRING REAR BUSH	81
FIAT	DUCATO		1430005	SDS.084/A FIAT DUCATO DENGE KOL LASTİĞİ	FIAT DUCATO STABILIZER ARM RUBBER	81
FIAT	DUCATO		1430006	SDS.084.01 FIAT DUCATO ARA FİBERİ	FIAT DUCATO SPRING FIBER	81
HYUNDAI						
HYUNDAI			1506001	HYUNDAI MİNİBÜS ARKA PERNO ŞAPKALI	HYUNDAI MINIBUS REAR PIN COLLAR TYPE	84
HYUNDAI	PICK UP		1506002	HYUNDAI PICK UP ARKA PERNO ŞAPKALI	HYUNDAI PICK UP REAR PIN COLLAR TYPE	84
HYUNDAI	MİNİBÜS /MITSU-BISHI MİNİBÜS		1508001	HYUNDAI MİNİBÜS /MITSUBISHI MİNİBÜS ARKA MAKAS ARKA KÜPE	HYUNDAI / MITSUBISHI MINIBUS REAR SPRING REAR SHACKLE	84
HYUNDAI	PICK UP		1508002	HYUNDAI PICK UP ARKA MAKAS ARKA KÜPE	HYUNDAI PICK UP REAR SPRING REAR SHACKLE	84
HYUNDAI	MİNİBÜS	5514743002	1525001	HYU-001 HYUNDAI MİNİBÜS VE PİKAP MAKAS BURCU	HYUNDAI MINIBUS / PICK UP SPRING BUSH	84
HYUNDAI		5525644000	1525003	HYU-003 HYUNDAI MAKAS LASTİĞİ KISA	HYUNDAI SPRING RUBBER (SHORT)	84
HYUNDAI	STAREX	551184A501	1525002	HYU-004 HYUNDAI STAREX MAKAS BURCU	HYUNDAI STAREX SPRING BUSH	84
HYUNDAI	STAREX		1526001	HYU-107 HYUNDAİ STAREX PANELVAN MAKAS ARA FİBERİ	HYUNDAI STAREX VAN SPRING FIBER	84
HYUNDAI	HYUNDAI - KİA		1526002	HYUNDAI - KİA AMARTİSÖR LASTİĞİ	HYUNDAI - KIA SHOCK ABSORBER RUBBER	85
HYUNDAI			1526003	HYUNDAI TAKVİYELİ MAKAS ALT FİBERİ	HYUNDAI HEAVY DUTY SPRING BOTTOM FIBER	85
HYUNDAI			1528001	HYUNDAI ARKA MAKAS TAKOZU-6'LI	HYUNDAI REAR SPRING WEDGE	85
HYUNDAI			1528002	HYUNDAI ARKA MAKAS TAKOZU-7'Lİ	HYUNDAI REAR SPRING WEDGE	85
HYUNDAI	STAREX		1528003	HYUNDAI STAREX ARKA MAKAS TAKOZU	HYUNDAI STAREX REAR SPRING WEDGE	85
HYUNDAI			1530001	SDS.162/B HYUNDAI ARA FİBER SEGMANLI	HYUNDAI FIBER WITH RING	85
HYUNDAI	STAREX		1530002	SDS.162/A HYUNDAI STAREX DENGE KOL LASTİK	HYUNDAI STAREX STABILIZER ARM BUSH	85
ISUZU						
ISUZU			190101 10	ISUZU ÖN BAĞLANTI 9/16 x 10 cm	ISUZU FRONT U-BOLT	88
ISUZU			190102 22	ISUZU ARKA BAĞLANTI 5/8 x 22 cm	ISUZU REAR U-BOLT	88
ISUZU	CITIBUS		190108 16	ISUZU CITIBUS ÖN BAĞLANTI 5/8 x 16 cm	ISUZU FRONT U BOLT	88
ISUZU	TURKUAZ		190104 29	ISUZU TURKUAZ OTOBÜS KÖRÜKLÜ ARKA BAĞL.M20 x 29 cm	ISUZU TURKUAZ BUS REAR U-BOLT	88
ISUZU	LOW		190105 20	ISUZU LOW ARKA BAĞLANTI 5/8 x 20 cm	ISUZU LOW REAR U-BOLT	88
ISUZU	TURKUAZ / LONG		190106 14	ISUZU TURKUAZ / LONG ÖN BAĞLANTI 5/8 X 14 CM	ISUZU TURKUAZ / LONG FRONT U-BOLT	88
ISUZU	D'MAX		190106 18	ISUZU D'MAX ARKA BAGLANTI 1/2 x 18 cm	ISUZU D'MAX REAR U-BOLT	88
ISUZU	D'MAX		190107 16	ISUZU D'MAX ARKA BAGLANTI 9/16 x 16 cm	ISUZU D'MAX REAR U-BOLT	88
ISUZU	CITIBUS		190108 20	ISUZU CITIBUS ÖN BAĞLANTI 5/8 x 20 cm	ISUZU CITIBUS FRONT U-BOLT	89
ISUZU	LONG		190109 14	ISUZU LONG ÖN BAĞLANTI 5/8 X 14 CM	ISUZU LONG FRONT U-BOLT	89
ISUZU	LONG		190109 40	ISUZU LONG ARKA BAĞLANTI M18 X 40 CM	ISUZU LONG REAR U BOLT	89
ISUZU	NOVO LÜX		190110 28	ISUZU NOVO LÜX 8'Lİ ARKA BAĞLANTI 5/8 X28CM	ISUZU NOVO LUX REAR U BOLT	89
ISUZU	NOVO LÜX		190111 21	ISUZU NOVO LÜX 8'Lİ ÖN BAĞLANTI 5/8 21CM	ISUZU NOVO LUX FRONT U BOLT	89
ISUZU			190112 44	ISUZU DİNGİL KALDIRMA BAĞLANTISI 3/4X44CM	ISUZU AXLE LIFT U-BOLT	89
ISUZU	RENAULT MASTER ARKA / ISUZU CITIBUS		400102 16	RENAULT MASTER ARKA / ISUZU CITIBUS ÖN BAĞLANTI YM 5/8 x 16 cm	RENAULT MASTER REAR / ISUZU CITIBUS FRONT U-BOLT	89
ISUZU	50 NC-IVECO / HİNO 6 TEKER / ISUZU		600101 12	50 NC-IVECO / HİNO 6 TEKER / ISUZU ÖN BAĞLANTI 9/16 x 12 cm	50 NC-IVECO / HİNO 6 WHEEL / ISUZU FRONT U-BOLT	89
ISUZU			191601 09	ISUZU ÖN SAPLAMA M10 9 cm	ISUZU FRONT BOLT	90
ISUZU			191601 13	ISUZU ÖN SAPLAMA M10 11 cm YM	ISUZU FRONT BOLT (NEW MODEL)	90
ISUZU	NKR		191603 10	ISUZU NKR ARKA SAPLAMA M12 10 cm	ISUZU NKR REAR BOLT	90
ISUZU	NKR		191603 12	ISUZU NKR ARKA SAPLAMA M12 12 cm	ISUZU NKR REAR BOLT	90
ISUZU	CİTİBUS		191604 08	ISUZU CİTİBUS SAPLAMA M12 8 cm	ISUZU CITIBUS BOLT	90
ISUZU			1906001	ISUZU ARKA DÜZ PERNO	ISUZU KS REAR PIN	90
ISUZU			1906002	ISUZU ARKA SOMUNLU YAĞLI PERNO	ISUZU REAR PIN WITH NUT	90
ISUZU			1906003	ISUZU ARKA SOMUNLU CİVATA 5/8 x 125	ISUZU REAR SCREW WITH NUT	90
ISUZU	ŞAMPİYON		1906004	ISUZU ŞAMPİYON ARKA CİVATA M18 x 125	ISUZU SAMPIYON REAR SCREW	91
ISUZU			1906005	ISUZU ARKA SOMUNLU PERNO M24 KURU	ISUZU REAR PIN WITH NUT	91
ISUZU			1906006	ISUZU ARKA SOMUNLU PERNO M24 YAĞLI	ISUZU REAR PIN WITH NUT	91
ISUZU			1906007	ISUZU 8 TEKER BEŞİK PERNOSU KISA	ISUZU 8 WHEELS CRADLE PIN (SHORT)	91
ISUZU			1906010	ISUZU DENGE KOL ÇELİK BURÇ 16x25,30x45	ISUZU STABILITY ARM STEEL BUSH	91
ISUZU	KÖRÜKLÜ OTOBÜS		1906011	ISUZU KÖRÜKLÜ OTOBÜS ÇELİK BURCU 24x32x80	ISUZU BUS STEEL BUSH	91
ISUZU			1906012	ISUZU 8 TEKER BEŞİK PERNOSU Y.M. UZUN	ISUZU 8 WHEELS CRADLE PIN (LONG) NEW MODEL	91
ISUZU	ISUZU KB PİKAP / MAZDA		1908001	ISUZU KB PİKAP / MAZDA MİNİBÜS ARKA MAKAS KÜPESİ	ISUZU KB PICK-UP / MAZDA MINIBUS REAR SPRING SHACKLE	91
ISUZU	NKR	89411851 1101	1908002	ISUZU NKR ÖN MAKAS ARKA KÜPE	ISUZU NKR FRONT SPRING REAR SHACKLE	92
ISUZU	NKR		1908003	ISUZU NKR ARKA MAKAS ARKA KÜPE	ISUZU NKR REAR SPRING REAR SHACKLE	92
ISUZU	NPR	89411039 9001	1908005	ISUZU NPR ÖN KÜPE LAMASI	ISUZU NPR FRONT SHACKLE PLATE	92
ISUZU	NPR	89703396 6001	1908006	ISUZU NPR ARKA KÜPE LAMASI	ISUZU NPR REAR SHACKLE PLATE	92

Katalogda kullanılan resimler temsilidir. Siparişlerinizde katalogdaki bilgilerden faydalanınız.
All original numbers, marks and forum vehicle manufectures listed in this catalogue are for comparison purposes only.
Siparişlerinizde parça kodu ile birlikte ölçüleriniide bildiriniz.
When you are placing your orders, you are kindly requested to inform us dimensions of parts too.

Marka / Brand	Model / Model	Referans No / Referance No	Dikmen No:	Ürün Adı	Product Name	Sayfa / Page
ISUZU	NPR		1908008	ISUZU NPR MUAVİN ARKA MAKAS ÖN KULAK	ISUZU NPR HELPER REAR SPRING FRONT BRACKET	92
ISUZU	NPR		1908009	ISUZU NPR MUAVİN ARKA MAKAS ARKA KULAK	ISUZU NPR HELPER REAR SPRING REAR BRACKET	92
ISUZU	NPR	89404224 5101	1908010	ISUZU NPR ARKA MAKAS ÖN KULAK Y.M.	ISUZU NPR REAR SPRING FRONT BRACKET NEW MODEL	92
ISUZU	NPR		1908011	ISUZU NPR ARKA ÜST KEP	ISUZU NPR REAR TOP PLATE	92
ISUZU	ŞAMPİYON		1908012	ISUZU (ŞAMPİYON) ARKA MAKAS ÖN KULAK	ISUZU SAMPIYON REAR SPRING FRONT BRACKET	93
ISUZU	NQR		1908013	ISUZU NQR 8 TEKER BEŞİK TAKOZU	ISUZU NQR 8 WHEELS CRADLE WEDGE	93
ISUZU			1908014	ISUZU 8 TEKER MUAVİN KULAK	ISUZU 8 WHEELS HELPER BRACKET	93
ISUZU			1908016	ISUZU ÖN DENGE KOL AYAĞI UZUN	ISUZU FRONT STABILITY ARM LANDING (LONG)	93
ISUZU	NOVO		1908018	ISUZU NOVO ÖN DENGE KOL ASKISI	ISUZU NOVO FRONT STABILITY ARM HANGER	93
ISUZU	NOVO		1908019	ISUZU NOVO ARKA DENGE KOL ASKISI	ISUZU NOVO REAR STABILITY ARM HANGER	93
ISUZU	NKR		1908020	ISUZU NKR ÇİFT TEKER ARKA KÜPE	ISUZU NKR DOUBLE WHEEL REAR SHACKLE	93
ISUZU			1908021	ISUZU Ç. TEKER ARKA KÜPE (1PİM İNCE 1 PİM KALIN)	ISUZU DOUBLE WHEEL REAR SHACKLE	93
ISUZU	NPR		1911002	ISUZU NPR ARKA MAKAS ARKA KULAK R-L	ISUZU NPR REAR SPRING REAR BRACKET R-L	94
ISUZU	NQR		1911007	ISUZU NQR 8 TEKER MUAVİN KULAK TAKOZU TEK DELİK	ISUZU NQR 8 WHEELS HELPER BRACKET WEDGE (SINGLE HOLE)	94
ISUZU			1913002	ISUZU 8 TEKER BEŞİK KULAĞI	ISUZU 8 WHEELS CRADLE BRACKET	94
ISUZU	LONG		1913005	ISUZU LONG BEŞİK KULAĞI 10 TEKER	ISUZU LONG 10 WHEELS CRADLE BRACKET	94
ISUZU			1913001 L	ISUZU 8 TEKER BEŞİK İÇİ L	ISUZU 8 WHEELS CRADLE IN (LEFT)	94
ISUZU			1913001 R	ISUZU 8 TEKER BEŞİK İÇİ R	ISUZU 8 WHEELS CRADLE IN (RIGHT)	94
ISUZU			1913001-1 L	ISUZU 8 TEKER BEŞİK İÇİ TAKOZLU L	ISUZU 8 WHEELS CRADLE IN WITH WEDGE (LEFT)	94
ISUZU			1913001-1 R	ISUZU 8 TEKER BEŞİK İÇİ TAKOZLU R	ISUZU 8 WHEELS CRADLE IN WITH WEDGE (RIGHT)	94
ISUZU			1913004 L	ISUZU BEŞİK İÇİ YM 10 TEKER L	ISUZU 10 WHEELS CRADLE IN (LEFT) NEW MODEL	95
ISUZU			1913004 R	ISUZU BEŞİK İÇİ YM 10 TEKER R	ISUZU 10 WHEELS CRADLE IN (RIGHT) NEW MODEL	95
ISUZU	LONG		1913004-1 L	ISUZU LONG BEŞİK İÇİ YM L	ISUZU LONG CRADLE IN (LEFT) NEW MODEL	95
ISUZU	LONG		1913004-1 R	ISUZU LONG BEŞİK İÇİ YM R	ISUZU LONG CRADLE IN (RIGHT) NEW MODEL	95
ISUZU	NQR		1911004	ISUZU NQR 8 TEKER MAVİN KULAK TAKOZU ALÇAK	ISUZU NQR 8 WHEELS HELPER BRACKET WEDGE (SHORT TYPE)	95
ISUZU	NQR		1911005	ISUZU NQR 8 TEKER MAVİN KULAK TAKOZU YÜKSEK	ISUZU NQR 8 WHEELS HELPER BRACKET WEDGE (LONG TYPE)	95
ISUZU			1911006	ISUZU 8 TEKER ARKA MAKAS ARKA KULAK	ISUZU 8 WHEELS REAR SPRING REAR BRACKET	95
ISUZU	LONG		1911008	ISUZU LONG ARKA ÜST KEP	ISUZU LONG REAR TOP PLATE	95
ISUZU	NQR		1920001	ISUZU NQR 8 TEKER BEŞİK BURCU (ORJ)	ISUZU NQR 8 WHEELS CRADLE BUSH (ORIGINAL)	96
ISUZU	NPR		1920002	ISUZU NPR ARKA MAKAS BURCU (ORJ)	ISUZU NPR REAR SPRING BUSH (ORIGINAL)	96
ISUZU		489 413 035 4002 - 489 708 158 6002 - 894 130 354 054 - 897 227 9960	1925001	ISU-001 ISUZU ÖN BURÇ	ISUZU FRONT BUSH	96
ISUZU		489 411 858 8102 - 894 118 5881 - 897 184 6991	1925002	ISU-002 ISUZU ARKA BURÇ	ISUZU REAR BUSH	96
ISUZU		8941199581	1925003	ISU-004 ISUZU DAYAMA TAKOZU	ISUZU WEDGE	96
ISUZU	NKR	894 113 3232	1925004	ISU-005 ISUZU NKR 323-2 MAKAS LASTİĞİ	ISUZU NKR 323-2 SPRING RUBBER	96
ISUZU	NKR	8941133142	1925005	ISU-006 ISUZU NKR 314-2 MAKAS LASTİĞİ	ISUZU NKR 314-2 SPRING RUBBER	96
ISUZU	NKR	8944630200 894463020054	1925006	ISU-007 ISUZU NKR 323-2 DIŞ BORU	ISUZU NKR 323-2 PIPE	96
ISUZU	NKR		1925007	ISU-008 ISUZU NKR 314-2 DIŞ BORU	ISUZU NKR 314-2 PIPE	97
ISUZU	KB	8942343190	1925008	ISU-011 ISUZU KB PİKAP MAKAS LASTİĞİ	ISUZU KB PICK-UP SPRING BUSH	97
ISUZU	KB		1925009	ISU-014 ISUZU KB PİKAP MAKAS BURCU	ISUZU KB PICK-UP SPRING BUSH	97
ISUZU	P 100	4,89707E+12	1925010	ISU-012 ISUZU P 100 ŞAMPİYON MAKAS BURCU	ISUZU P 100 SAMPIYON SPRING BUSH	97
ISUZU			1925013	ISU-020 ISUZU ÖN DENGE KOL BURCU	ISUZU FRONT STABITY ARM BUSH	97
ISUZU	TURKUAZ	377 776 919 001	1925014	ISU-026 ISUZU TURKUAZ ÖN PRAB. MAKAS BURCU DIŞI LAS	ISUZU TURKUAZ FRONT SPRING BUSH	97
ISUZU	TORO		1925017	ISU-030 ISUZU TORO ARKA MAKAS ARKA TAKOZ	ISUZU TORO REAR SPRING REAR RUBBER	97
ISUZU			1925018	ISU-025 ISUZU FİBER MAKAS TAKOZU	ISUZU SPRING FIBER	97
ISUZU			1926001	ISU-409 ISUZU DENGE KOL LASTİĞİ GENİŞ	ISUZU STABILITY ARM RUBBER (WIDE)	98
ISUZU			1926002	ISU-408 ISUZU DENGE KOL LASTİĞİ DAR 30x50x60	ISUZU STABILITY ARM RUBBER (NARROW)	98
ISUZU			1926003	ISU-110 ISUZU KÖRÜKLÜ MAKAS FİBERİ KÖŞELİ	ISUZU SPRING FIBER	98
ISUZU	TURKUAZ		1926004	ISU-113 ISUZU TURKUAZ MAKAS ARA FİBERİ	ISUZU TURKUAZ SPRING FIBER	98
ISUZU	TURKUAZ		1926005	ISU-440 ISUZU TURKUAZ DENGE KOL LASTİĞİ	ISUZU TURKUAZ STABILITY ARM RUBBER	98
ISUZU			1926006	ISU-124 ISUZU PRABOLIC MAKAS ARA FİBERİ	ISUZU PARABOLIC SPRING FIBER	98
ISUZU			1926008	ISU-410 ISUZU DENGE KOL BURCU (ŞAPKALI) **	ISUZU STABILITY ARM BUSH (COLLAR TYPE)	98
ISUZU			1926009	ISU-317 ISUZU KÖRÜKLÜ MAKAS LASTİĞİ PARÇALI **	ISUZU SPRING RUBBER	98
ISUZU			1926010	ISU-109 ISUZU KÖRÜKLÜ MAKAS FİBERİ YUVARLAK **	ISUZU SPRING FIBER	99
ISUZU			1926011	ISU-504 ISUZU DENGE KOL BURCU BORUSU	ISUZU SAMPIYON STABILITY ARM BUSH PIPE	99

Katalogda kullanılan resimler temsilidir. Siparişlerinizde katalogdaki bilgilerden faydalanınız.
All original numbers, marks and forum vehicle manufectures listed in this catalogue are for comparison purposes only.
Siparişlerinizde parça kodu ile birlikte ölçülerinide bildiriniz.
When you are placing your orders, you are kindly requested to inform us dimensions of parts too.

INDEX

DİKMEN OTOMOTİV SANAYİ ve TİC. LTD. ŞTİ.

Marka / Brand	Model / Model	Referans No / Referance No	Dikmen No:	Ürün Adı	Product Name	Sayfa / Page
ISUZU	PİCK UP		1926013	ISU-123 ISUZU PİCK UP MAKAS ARA FİBERİ	ISUZU KB PICK UP SPRING FIBER	99
ISUZU			1926014	ISU-210 ISUZU ÖN ÜST AMORTİSÖR LASTİĞİ	ISUZU FRONT TOP SHOCK ABSORBER RUBBER	99
ISUZU			1926015	ISU-324 ISUZU MAKAS ALT LASTİĞİ	ISUZU SPRING BOTTOM RUBBER	99
ISUZU			1928002	ISUZU ÖN TAKOZ *	ISUZU FRONT WEDGE	99
ISUZU			1928003	ISUZU ARKA ŞASE TAKOZU *	ISUZU REAR CHASSIS WEDGE	99
ISUZU			1928004	ISUZU ARKA ŞASE TAKOZU YM	ISUZU REAR CHASSIS WEDGE (NEW MODEL)	99
ISUZU			1930001	SDS.103 ISUZU DENGE KOL BURCU (ŞAPKALI)	ISUZU STABILITY ARM BUSH (COLLAR TYPE)	100
ISUZU			1930004	SDS.106 ISUZU KÖRÜKLÜ ALT AYAR LASTİĞİ	ISUZU BOTTOM ADJUSTABLE RUBBER	100
				IVECO		
İVECO	IVECO / HİNO 6 TEKER / ISUZU		600101 12	50 NC-IVECO / HİNO 6 TEKER / ISUZU ÖN BAĞLANTI 9/16 x 12 cm	50 NC - IVECO /HINO 6 WHEEL / ISUZU FRONT U-BOLT	102
İVECO	50 NC-IVECO / EUROCARGO		600101 18	50 NC-IVECO / EUROCARGO ÖN BAĞLANTI 9/16 x 18 cm	50 NC - IVECO / EURO CARGO FRONT U-BOLT	102
İVECO	50 NC- IVECO		600102 25	50 NC- IVECO ARKA BAĞLANTI M18 x 25 cm	50 NC - IVECO REAR U-BOLT	102
İVECO	EUROBUS		600103 21	IVECO EUROBUS ÖN BAĞLANTI 9/16 x 21 cm	IVECO EUROBUS FRONT U-BOLT	102
İVECO	380-37		600105 22	IVECO 380-37 TRACKER ÖN BAĞLANTI M20x22 cm	IVECO 380-37 TRACKER FRONT UBOLT	102
İVECO	380-37	42050261	600106 40	IVECO 380-37 ARKA BAĞLANTI SEMENTELİ	IVECO 380-37 TRACKER REAR U-BOLT	102
İVECO	EURO CARGO		600107 24	IVECO EURO CARGO ÖN BAĞLANTI 9/16X24cm	IVECO EURO CARGO FRONT U-BOLT	102
IVECO	EUROCITY		600108 31	IVECO EUROCITY ARKA BAĞLANTI M18 X 31 CM DÖVMELİ	İVECO EUROCITY REAR U-BOLT	102
İVECO	EURO CARGO		600203 51	IVECO EUROCARGO ARKA BAĞL. M22 x51cm SEMENTELİ	IVECO EUROCARGO REAR U-BOLT	103
İVECO	85-12		601601 12	IVECO 85-12 ÖN SAPLAMA M12 12 cm	IVECO 85-12 FRONT CENTER BOLT	103
İVECO	EUROBUS		601602 08	IVECO EUROBUS ÖN SAPLAMA M12 8 cm	IVECO EUROBUS FRONT BOLT	103
İVECO	DAİLY		601603 13	IVECO DAİLY ARKA SAPLAMA M10 13 CM	IVECO DAILY REAR BOLT	103
IVECO	380-37		601604 35	IVECO 380-37 ARKA SAPLAMA 5/8 X 35 cm	IVECO 380-37 REAR BOLT	103
İVECO	85-12		6006001	IVECO 85-12 ARKA KURU PERNO	IVECO 85-12 REAR PIN	103
İVECO	380-37		6007001	IVECO 380-37 ÖN SOM.PERNO M20 16 cm SEMENTELİ	IVECO 380-37 FRONT PIN WITH NUT	103
İVECO	TRACER	8138307	6007017	IVECO TRACER YATAK MİL RULMANI BÜYÜK	IVECO EUROTRACKER SPRING SADDLE JOINT BEARING BIG TYPE	103
İVECO	TRACER	8138308	6007018	IVECO TRACER YATAK MİL RULMANI KÜÇÜK	IVECO EUROTRACKER SPRING SADDLE JOINT BEARING (SMALL TYPE)	104
İVECO	TRACER	42031150	6007022	IVECO TRACER YAĞ KEÇESİ	IVECO EUROTRACKER OIL SEAL	104
İVECO	TRACER	8138614 41016555	6007023	IVECO TRACER MAKAS YATAK KAPAK SEGMANI	IVECO EUROTRACKER SPRING SADDLE COVER RING	104
İVECO	380-37	8138327	6007024	İVECO 380-37 MAKAS YATAK KAPAĞI	IVECO EUROTRACKER SPRING SADDLE COVER	104
İVECO	ASTRA	42032028	6007025	İVECO ASTRA MAKAS YATAĞI	IVECO ASTRA SPRING SADDLE	104
IVECO			6006005	IVECO ARKA MAKAS ARKA PERNO KISA	IVECO REAR SPRING REAR PIN (SHORT)	104
IVECO			6006006	IVECO KULAK PULU	IVECO BRACKET WASHER	104
IVECO			6006015	IVECO ARKA ÖN KULAK PERNOSU UZUN	IVECO REAR FRONT BRACKET PIN (LONG)	104
IVECO			6007012	IVECO ARKA MAKAS ARKA PERNO KISA	IVECO REAR SPRING REAR PIN (SHORT)	105
İVECO	85-12		6008001	IVECO 85-12 ÖN KÜPE LAMASI KISA	IVECO 85-12 FRONT SHACKLE PLATE SHORT	105
İVECO	85-12		6008003	IVECO 85-12 ÖN MAKAS ÖN KULAK	IVECO 85-12 FRONT SPRING & FRONT BRACKET	105
İVECO	85-12		6008004	IVECO 85-12 ÖN MAKAS ARKA KULAK	IVECO 85-12 FRONT SPRING REAR BRACKET	105
İVECO	85-12		6008007	IVECO 85-12 ARKA MAKAS ÖN KULAK	IVECO 85-12 REAR SPRING FRONT BRACKET	105
İVECO	85-12		6008008	IVECO 85-12 ARKA MAKAS ARKA KULAK	IVECO 85-12 REAR SPRING REAR BRACKET	105
İVECO	85-12		6008009	IVECO 85-12 MUAVİN MAKAS KULAĞI 3 DELİK	IVECO 85-12 HELPER SPRING BRACKET 3 HOLE	105
İVECO	85-12	8138566	6008010	IVECO 85-12 MUAVİN MAKAS KULAĞI 4 DELİK	IVECO 85-12 HELPER SPRING BRACKET 4 HOLE	105
İVECO	380-37	8134539	6008011	IVECO 380-37 ÖN MAKAS ARKA KÜPE LAMASI	IVECO 380-37 FRONT SPRING REAR SHACKLE PLATE	106
İVECO	EUROBUS		6008012	IVECO EUROBUS ARKA KÜPE LAMASI	IVECO EUROBUS REAR SHACKLE PLATE	106
İVECO	DAİLY		6008013	İVECO DAİLY KÜPE LAMASI	IVECO DAILY SPRING SHACKLE PLATE	106
İVECO			6008031	İVECO ÖN ARKA KULAK SAÇ	IVECO FRONT REAR BRACKET SHEET PLATE	106
İVECO		41015808	6008032	İVECO YATAK MİLİ KAPAĞI TEK DELİK	IVECO SPRING SADDLE PIN COVER (SINGLE HOLE)	106
İVECO	85-12		6013001	IVECO 85-12 BEŞİK İÇİ	IVECO 85-12 CRADLE IN	106
İVECO	85-12		6008006 R-L	IVECO 8512 ÖN ALT AMÖRTİSÖR TABLASI YM	IVECO 85-12 FRONT BOTTOM SHOCK ABSORBER CAST LUG (NEW MODEL)	106
İVECO	EURO CARGO		6008035	IVECO EUROCARGO MUAVİN KULAK	IVECO EUROCARGO HELPER BRACKET	106
IVECO			6008018	IVECO ARKA MAKAS ARKA KÜPE	IVECO REAR SPRING REAR SHACKLE	107
IVECO			6008026	IVECO MUAVİN KULAK LASTİK TAKOZLU YD	IVECO HELPER BRACKET WITH RUBBER	107
IVECO			6011004	IVECO MUAVİN KULAK YD	IVECO HELPER BRACKET	107
İVECO		42052391	6011006	İVECO ARKA ÜST KEP PARÇALI YUV.BAĞL.GÖRE	IVECO REAR TOP PLATE	107
İVECO		41013677	6011007	İVECO ÖN AMORTİSÖR BAĞLANTI AYAĞI	IVECO FRONT SHOCK ABSORBER BRACKET	107
İVECO	TRAVES	8139777	6011009	İVECO TRAVES KULAK DÖKÜM YM YİVLİ -L"	IVECO TRAVERS BRACKET CASTING SCREWED -L (NEW MODEL)	107
İVECO	380-37		6011011	İVECO 380-37 ARKA ÜST KEP PARÇALI	IVECO 380-37 REAR TOP PLATE	107
İVECO		8130830	6011012	IVECO SEPET KULAK	IVECO BRACKET	107
IVECO	380-37		6011027	IVECO 380- 37 TRAKER SEPET KULAK YM.	IVECO 380- 37 TRACER SPRING SEAT (NEW MODEL)	108

Katalogda kullanılan resimler temsilidir. Siparişlerinizde katalogdaki bilgilerden faydalanınız.
All original numbers, marks and forum vehicle manufectures listed in this catalogue are for comparison purposes only.
Siparişlerinizde parça kodu ile birlikte ölçüleriniide bildiriniz.
When you are placing your orders, you are kindly requested to inform us dimensions of parts too.

Marka / Brand	Model / Model	Referans No / Referance No	Dikmen No:	Ürün Adı	Product Name	Sayfa / Page
İVECO		8138428	6011013	İVECO ŞASE BAĞLANTI BEŞİĞİ	IVECO CHASSIS CONNECTING CRADLE	108
İVECO		8138566	6011014	İVECO MAKAS YATAĞI	IVECO SPRING SADDLE	108
İVECO		4106627 8138276	6011015	İVECO MAKAS YATAK MİLİ KAPAĞI 4 DELİK"	IVECO SPRING SADDLE SHAFT COVER 4 HOLE	108
İVECO		8138275	6011016	İVECO MAKAS YATAK MİLİ KAPAKSIZ	IVECO SPRING SADDLE SHAFT W/O COVER	108
İVECO			6011017	İVECO MAKAS YATAK MİLİ SOMUNU	IVECO SPRING SADDLE SHAFT NUT	108
İVECO			6011018	İVECO MAKAS YATAĞI YM	IVECO SPRING SADDLE (NEW MODEL)	108
İVECO			6011019	İVECO ARKA ÖN KULAK PERNOLU	IVECO REAR FRONT BRACKET WITH PIN	108
İVECO		41005525	6011020	İVECO ÖN 2.DİNGİL KÜPESİ	IVECO FRONT SECOND AXLE'S SHACKLE	109
İVECO			6011021	İVECO MAKAS YATAK MİLİ SOMUNLU	IVECO SPRING SADDLE SHAFT WITH NUT	109
İVECO			6011022	İVECO ŞASE BAĞLANTI BEŞİĞİ	IVECO CHASSIS CLAMPING CRADLE	109
İVECO			6011023	İVECO ALT TABLA 4 DELİK	IVECO BOTTOM CAST LUG WITH 4 HOLES	109
İVECO			6011024	İVECO ARKA ARKA KULAK BURÇLU 2 KÜPE LAMA PERNO"	IVECO REAR REAR BRACKET WITH BUSH SET	109
İVECO	TRAVES		6011008	IVECO TRAVES KULAK DÖKÜM	IVECO TRAVERS BRACKET CASTING	109
IVECO	TRACKER		6007019	IVECO TRACKER MAKAS YATAĞI	IVECO TRACKER SPRING SADDLE	109
IVECO			6007020	IVECO MAKAS YATAK MİLİ	IVECO SPRING SADDLE PIN	109
IVECO	380-37		6007021	IVECO 380- 37 TRAKER SEPET KULAK YM.	IVECO 380- 37 TRACER SPRING SEAT (NEW MODEL)	110
IVECO		98413939 504139797	6026015	IVE-007 IVECO MAKAS BURCU	IVECO SPRING BUSH	110
İVECO		98413939	6027002	8291 İVECO MAKAS BURCU	IVECO SPRING BUSH	110
İVECO		4601722	6027015	10074 IVECO ÖN DENGE KOL BURCU	IVECO FRONT STABILITY ARM BUSH	110
İVECO		98401286	6027023	9633 IVECO MAKAS TAKOZU	IVECO SPRING WEDGE	110
İVECO		504139797	6027024	13016 İVECO MAKAS BURCU TAMİR TAKIMI	IVECO SPRING BUSH REPAIT KIT	110
İVECO	85-12	8587681	6025003	IVE-001 IVECO 85-12 MAKAS BURCU	IVECO 85-12 SPRING BUSH	110
İVECO		98482540	6025004	IVE-016 IVECO PRABOLIC MAKAS BURCU	IVECO PARABOLIC SPRING BUSH	110
İVECO		93808935 500336108	6025005	IVE-019 IVECO DAILY BURCU	IVECO DAILY SPRING BUSH	111
İVECO	380-37	8160686 2997221	6025006	IVE-004 IVECO 380-37 ÖN BURÇ YARGILI (20x62x97x86)	IVECO 380-37 FRONT SPRING BUSH	111
İVECO	EUROCITY		6025007	İVE-044 IVECO EUROCITY ARKA BURÇ YARGILI 16x47,5x76x70	IVECO EUROCITY REAR BUSH	111
İVECO	TECTOR	6026008	6025008	İVE-049 IVECO TECTOR MAKAS BURCU	IVECO TECTOR SPRING BUSH	111
İVECO	EUROBUS	4606624	6025009	İVE-050 IVECO EUROBUS DENGE KOL BURCU	IVECO EUROBUS STABILITY ARM BUSH	111
IVECO	DAİLY	500340498	6025013	IVE-056 İVECO DAİLY MAKAS TAKOZU	IVECO DAILY SPRING WEDGE	111
İVECO			6025016	IVE-017 IVECO MAKAS BURCU	IVECO SPRING BUSH	111
İVECO	DAİLY		6025017	IVE-039 İVECO DAİLY VI MAKAS BURCU	IVECO DAILY SPRING BUSH	111
İVECO	OTOYOL		6026017	IVE-113 IVECO OTOYOL MAKAS ARA FİBERİ	IVECO OTOYOL SPRING FIBER	112
IVECO			6026003	IVECO 85-12 MAKAS ARA FİBERİ YUMUŞAK İNCE PİMLİ	IVECO 85-12 SPRING FIBER	112
İVECO	85-12		6026001	İVE-112 IVECO 85-12 MAKAS ARASI FİBERİ	IVECO 85-12 SPRING FIBER	112
İVECO	85-12		6026002	İVE-111 IVECO 85-12 MAKAS ARASI FİBERİ SEGMANLI	IVECO 85-12 SPRING FIBER	112
İVECO	85-12		6026004	İVE-418 IVECO 85-12 DENGE KOL LASTİĞİ KÜÇÜK 26x36x	IVECO 85-12 STABILITY ARM RUBBER SMALL TYPE	112
İVECO	85-12		6026005	İVE-417 IVECO 85-12 DENGE KOL LAST ORTA 28x42x70	IVECO 85-12 STABILITY ARM RUBBER	112
İVECO	85-12		6026006	İVE-416 IVECO 85-12 DENGE KOL LASTİĞİ BÜYÜK 32x53x	IVECO 85-12 STABILITY ARM RUBBER BIG TYPE	112
İVECO	EUROBUS		6026007	İVE-116 IVECO EUROBUS ÖN MAKAS ARA FİBERİ	IVECO EUROBUS FRONT SPRING FIBER	112
İVECO	EUROBUS		6026008	İVE-411 IVECO EUROBUS ÖN DENGE KOL LASTİĞİ 35x53x5	IVECO EUROBUS FRONT STABILITY ARM RUBBER	113
İVECO	EUROBUS		6026009	İVE-413 IVECO EUROBUS ARKA DENGE KOL LASTİĞİ DAR D	IVECO EUROBUS REAR STABILITY ARM RUBBER (NARROW)	113
İVECO	EUROBUS		6026010	İVE-412 IVECO EUROBUS ARKA DENGE KOL LASTİĞİ GENİŞ	IVECO EUROBUS REAR STABILITY ARM RUBBER (WIDE)	113
İVECO	EUROBUS		6026011	İVE-414 IVECO EUROBUS DENGE KOL LASTİK BURCU	IVECO EUROBUS STABILITY ARM RUBBER BUSH	113
İVECO	DAİLY		6026012	İVE-423 IVECO DAILY DENGE KOL LASTİĞİ 16mm	IVECO DAILY STABILITY ARM RUBBER	113
İVECO	DAİLY		6026013	İVE-422 IVECO DAILY DENGE KOL LASTİĞİ 22mm	IVECO DAILY STABILITY ARM RUBBER	113
İVECO			6030013	SDS.094/E IVECO PARABOLİK MAKAS ARA FİBERİ	IVECO PARABOLIC SPRING FIBER	113
İVECO	EUROBUS		6030005	SDS.094/A IVECO EUROBUS ARKA DENGE KOL LASTİĞİ DAR	IVECO EUROBUS REAR STABILITY ARM RUBBER (NARROW)	113
İVECO	EUROBUS		6030007	SDS.094/A.02 IVECO EUROBUS ARKA DENGE KOL LASTİĞİ	IVECO EUROBUS REAR STABILITY ARM RUBBER	114
İVECO	EUROBUS		6030008	SDS.094/A.03 IVECO EUROBUS ARKA DENGE KOL LASTİĞİ	IVECO EUROBUS REAR STABILITY ARM RUBBER	114
İVECO	EUROBUS		6030010	SDS.094/B EUROBUS ARKA DNGE KOL LAST. GNİŞ DELİK	IVECO EUROBUS REAR STABILITY ARM RUBBER (WIDE HOLE)	114
İVECO	EURO BUS		6030011	SDS.094/C IVECO EURO BUS ÖN DENGE KOL LASTİĞİ	IVECO EUROBUS FRONT STABILITY ARM RUBBER	114
İVECO	EURO BUS		6030012	SDS.094/D IVECO EURO BUS DENGE KOL BURCU	IVECO EUROBUS STABILITY ARM BUSH	114
İVECO	EURO BUS		6030014	SDS.094/I IVECO EURO BUS DENGE KOL FİŞEĞİ (SÜPER)	IVECO EUROBUS STABILITY ARM BUSH	114
İVECO			6028001	IVECO ÖN TAKOZ *	IVECO FRONT WEDGE	114

Katalogda kullanılan resimler temsilidir. Siparişlerinizde katalogdaki bilgilerden faydalanınız.
All original numbers, marks and forum vehicle manufectures listed in this catalogue are for comparison purposes only.
Siparişlerinizde parça kodu ile birlikte ölçülerinide bildiriniz.
When you are placing your orders, you are kindly requested to inform us dimensions of parts too.

INDEX

DİKMEN OTOMOTİV SANAYİ ve TİC. LTD. ŞTİ.

Marka / Brand	Model / Model	Referans No / Referance No	Dikmen No:	Ürün Adı	Product Name	Sayfa / Page
İVECO	85-12		6028002	İVECO 85-12 ARKA ŞASE TAKOZU	IVECO 85-12 REAR CHASSIS WEDGE	114
IVECO	DAİLY		6028003	IVECO DAİLY ARKA ŞASE TAKOZU	IVECO DAILY REAR CHASSIS WEDGE	115
IVECO	85-12		6030001	SDS.094 IVECO 85-12 DENGE KOL LASTİĞİ KÜÇÜK 26x36X60	IVECO 85-12 STABILITY ARM RUBBER SMALL TYPE	115
IVECO	85-12		6030002	SDS.092 IVECO 85-12 DENGE KOL LASTİĞİ BÜYÜK 32x53x70	IVECO 85-12 STABILITY ARM RUBBER BIG TYPE	115
IVECO	85-12		6030003	SDS.093 IVECO 85-12 DENGE KOL LASTİĞİ 120-14 34x52x70	IVECO 85-12 STABILITY ARM RUBBER	115
KIA						
KIA		1317	2125002	KIA-002 KIA CERES ÇİFT TEKER MAKAS BURCU	KIA CERES DOUBLE WHEEL SPRING BUSH	118
KIA		68034330	2125004	KIA-004 KIA MAKAS BURCU KÜÇÜK	KIA SPRING BUSH (SMALL)	118
KIA			2125005	KIA-005 KIA MAKAS LASTİĞİ	KIA SPRING RUBBER	118
KIA			2125006	KIA-010 KİA BONGO MAKAS LASTİĞİ	KIA BANGO SPRING RUBBER	118
KIA		387428330	2125001	KIA-001 KIA CERES KÜPE BURCU	KIA CERES SHACKLE BUSH	118
KIA		68028330	2125003	KIA-003 KIA MAKAS BURCU BÜYÜK	KIA SPRING BUSH (BIG)	118
MAGIRUS						
MAGIRUS			230101 12	MAGIRUS ÖN BAĞLANTI 9/16 x 12 cm	MAGIRUS FRONT U-BOLT	120
MAGIRUS			230102 18	MAGIRUS ARKA BAĞLANTI 9/16 x 18 cm	MAGIRUS REAR U-BOLT	120
MAGIRUS	SULTAN		230103 18	MAGIRUS SULTAN ÖN BAĞLANTI 5/8 x 18 cm	MAGIRUS SULTAN FRONT U-BOLT	120
MAGIRUS			230103 25	MAGIRUS ARKA BAĞLANTI 5/8 x 25 cm	MAGIRUS REAR U-BOLT	120
MAGIRUS	SULTAN		230104 28	MAGIRUS SULTAN ARKA BAĞLANTI M18x28cm	MAGIRUS SULTAN REAR U-BOLT	120
MAGIRUS	SULTAN		230104 37	MAGIRUS SULT.ARKA ÖN BAĞL. M18 35-37cm(TOPAL)	MAGIRUS SULTAN REAR FRONT U-BOLT	120
MAGIRUS			500103 12	FORD T 15 ARKA-MAGIRUS ÖN BAĞLANTI 9/16 x 12 cm	FORD T 15 REAR - MAGIRUS FRONT U-BOLT	120
MAGIRUS	SULTAN		231601 08	MAGIRUS SULTAN ÖN SAPLAMA M12 8,5 CM	MAGIRUS SULTAN FRONT CENTER BOLT	120
MAGIRUS	SULTAN		2305001	MAGIRUS SULTAN ÖN ORJİNAL KELEPÇE	MAGIRUS SULTAN FRONT CLAMP (ORIGINAL)	121
MAGIRUS	SULTAN		2305002	MAGIRUS SULTAN ARKA KELEPÇE ORJİNAL	MAGIRUS SULTAN REAR CLAMP (ORIGINAL)	121
MAGIRUS	MİNİBÜS		2306001	MAGIRUS MİNİBÜS ÖN PERNO (KURU TİP)	MAGIRUS MINIBUS FRONT PIN	121
MAGIRUS	MİNİBÜS		2306002	MAGIRUS MİNİBÜS ARKA PERNO (KURU TİP)	MAGIRUS MINIBUS REAR PIN	121
MAGIRUS	SULTAN		2306005	MAGIRUS SULTAN ÖN DÜZ PERNO	MAGIRUS SULTAN FRONT PIN	121
MAGIRUS	SULTAN		2306006	MAGIRUS SULTAN ÖN SOMUNLU PERNO	MAGIRUS SULTAN FRONT PIN WITH NUT	121
MAGIRUS	SULTAN		2306007	MAGIRUS SULTAN ARKA DÜZ PERNO	MAGIRUS SULTAN REAR PIN	121
MAGIRUS	SULTAN		2306008	MAGIRUS SULTAN ARKA SOMUNLU PERNO	MAGIRUS SULTAN REAR PIN WITH NUT	121
MAGIRUS	SULTAN		2306009	MAGIRUS SULTAN ÖN SOMUNLU PERNO KISA YM	MAGIRUS SULTAN FRONT SPRING PIN WITH NUT (SHORT) NEW MODEL	122
MAGIRUS	SULTAN		2306010	MAGIRUS SULTAN ARKA SOMUNLU PERNO UZUN YM	MAGIRUS SULTAN REAR SPRING PIN WITH NUT (LONG) NEW MODEL	122
MAGIRUS	SULTAN		2307007	MAGIRUS SULTAN ÖN PERNO PULU SEMENTELİ	MAGIRUS SULTAN FRONT PIN WASHER	122
MAGIRUS	SULTAN		2307008	MAGIRUS SULTAN ARKA PERNO PULU 3,5MM SEMENTELİ	MAGIRUS SULTAN REAR PIN WASHER	122
MAGIRUS	SULTAN		2306017	MAGIRUS SULTAN KULAK PULU	MAGIRUS SULTAN BRACKET WASHER	122
MAGIRUS	SULTAN		2308018	MAGIRUS SULTAN ÖN MAKAS ARKA KÜPE	MAGIRUS SULTAN FRONT SPRING REAR SHACKLE	122
MAGIRUS	SULTAN		2308019	MAGIRUS SULTAN YM ÖN KÜPE LAMASI TIRNAKLI	MAGIRUS SULTAN FRONT SHACKLE PLATE (NEW MODEL)	122
MAGIRUS	SULTAN		2308020	MAGIRUS SULTAN Y.M. ÖN KÜPE LAMASI DÜZ	MAGIRUS SULTAN FRONT SHACKLE PLATE (NEW MODEL)	122
MAGIRUS	SULTAN		2311008	MAGIRUS SULTAN ÖN ARKA KULAK R-L	MAGIRUS SULTAN FRONT REAR BRACKET R-L	123
MAGIRUS	SULTAN		2311009	MAGIRUS SULTAN ARKA ÖN KULAK	MAGIRUS REAR FRONT BRACKET	123
MAGIRUS	SULTAN		2311010	MAGIRUS SULTAN ÖN ÜST KEP	MAGIRUS SULTAN FRONT TOP PLATE	123
MAGIRUS	SULTAN		2311011	MAGIRUS SULTAN ARKA ÜST KEP	MAGIRUS SULTAN REAR TOP PLATE	123
MAGIRUS	SULTAN		2311013	MAGIRUS SULTAN ARKA KÜPE	MAGIRUS SULTAN REAR SHACKLE	123
MAGIRUS	SULTAN		2320002	MAGIRUS SULTAN ÖN MAKAS BURCU (ORJ)	MAGIRUS SULTAN FRONT SPRING BUSH ORIGINAL	123
MAGIRUS	SULTAN		2320003	MAGIRUS SULTAN ARKA MAKAS BURCU (ORJ)	MAGIRUS SULTAN REAR SPRING BUSH ORIGINAL	123
MAGIRUS	M2000	12E0003523AA	2325003	MAG-008 MAGIRUS M2000 ARKA MAKAS ÖN BURC	MAGIRUS M2000 REAR SPRING FRONT BUSH	123
MAGIRUS	M2000	12E0003562AA	2325004	MAG-009 MAGIRUS M2000 ARKA MAKAS ARKA BURCU	MAGIRUS M2000 REAR SPRING REAR BUSH	124
MAGIRUS	SULTAN		2325006	MIT-010 MAGIRUS SULTAN ARA TAKOZ-KISA	MAGIRUS SULTAN WEDGE (SHORT)	124
MAGIRUS	SULTAN		2325007	MIT-011 MAGIRUS SULTAN ARA TAKOZ-UZUN	MAGIRUS SULTAN WEDGE (LONG)	124
MAGIRUS	SULTAN		2326002	MAGIRUS SULTAN DENGE KOL LASTİĞİ 36x60x70	MAGIRUS SULTAN STABILITY ARM RUBBER	124
MAGIRUS	SULTAN		2326003	MAGIRUS SULTAN DENGE KOL LASTİĞİ 38x60x70	MAGIRUS SULTAN STABILITY ARM RUBBER	124
MAGIRUS			2328001	MAGIRUS ARKA TAKOZ YM (3 BOGUMLU) *	MAGIRUS REAR WEDGE (NEW MODEL)	124
MAGIRUS			2328002	MAGIRUS ARKA TAKOZ (2 BOGUMLU) *	MAGIRUS REAR WEDGE	124
MAGIRUS	SULTAN		2328003	MAGIRUS SULTAN ÖN ŞASE TAKOZ	MAGIRUS SULTAN FRONT CHASSIS WEDGE	124
MAGIRUS	SULTAN		2328004	MAGIRUS SULTAN ARKA ŞASE TAKOZU	MAGIRUS SULTAN REAR CHASSIS WEDGE	125
MAGIRUS	M2000		2328005	MAGIRUS 2000 MODEL ÖN TAKOZ	MAGIRUS 2000 FRONT WEDGE	125
MAGIRUS	SULTAN		2330006	SDS-144/A MAG.SULT.ÖN DENG.KOL. LAST.GRESÖRLÜKLÜ	MAGIRUS SULTAN FRONT STABILITY ARM RUBBER WITH LUBRICATOR	125

Katalogda kullanılan resimler temsilidir. Siparişlerinizde katalogdaki bilgilerden faydalanınız.
All original numbers, marks and forum vehicle manufectures listed in this catalogue are for comparison purposes only.
Siparişlerinizde parça kodu ile birlikte ölçüleriniide bildiriniz.
When you are placing your orders, you are kindly requested to inform us dimensions of parts too.

Marka / Brand	Model / Model	Referans No / Referance No	Dikmen No:	Ürün Adı	Product Name	Sayfa / Page
MAGIRUS	SULTAN		2330007	SDS-144/B MAG.SULT.ARKA DENG.KOL.LAST. GRESÖRLÜKLÜ	MAGIRUS SULTAN REAR STABILITY ARM RUBBER WITH LUBRICATOR	125
MAGIRUS	SULTAN		2330010	SDS.144.02 MAGIRUS SULTAN DENGE KOL LAST. Y.M GRES	MAGIRUS SULTAN STABILITY ARM RUBBER NEW MODEL	125
MAGIRUS	SULTAN		2330011	SDS.144/E SULTAN DENGE KOL LASTİĞİ Y.M GRESÖRLÜKLÜ	MAGIRUS SULTAN STABILITY ARM RUBBER WITH LUBRICATOR (NEW MODEL)	125
MAGIRUS	SULTAN		2330013	SDS-144-04 MAG. SULTAN EURO 4 DENGE KOL LASTİĞİ Y.M. GRESÖRLUKLÜ 28mm	MAGIRUS SULTAN EURO 4 STABILITY ARM RUBBER WITH LUBRICATOR (NEW MODEL)	125
MAGIRUS	SULTAN		2334003	C-16-0102 MAGİRUS SULTAN Z MAKAS BURCU	MAGIRUS SULTAN Z SPRING BUSH	125
MAGIRUS	SULTAN		3025061	MER-109-1 MAGIRUS SULTAN LF ARKA MAKAS BURCU	MAGIRUS SULTAN LF REAR SPRING BUSH	126
MAGIRUS	SULTAN		2326004	MAG-224 MAGIRUS SULTAN AMÖRTİSÖR LASTİĞİ ÇİVİLİ	MAGIRUS SULTAN SHOCK ABSORBER RUBBER	126
MAN						
MAN	32-270		700106 24	MAN 32-270 PARABOLİK ÖN BAĞLANTI	MAN 32-270 PARABOLIC FRONT U-BOLT	128
MAN	33-372		700110 27	MAN 33-372 ÖN BAĞLANTI	MAN 32-270 FRONT U-BOLT	128
MAN	33-372	81413120248	700110 42	MAN 33-372 ARKA FREZELİ BAĞLANTI M27x42 cm	MAN 33-372 REAR U-BOLT	128
MAN	33-360 / 41-360		700111 18	MAN TGA 33-360 41-360 ÖN BAĞLANTI M18 x 18 cm	MAN TGA 33-360 / 41-360 FRONT U-BOLT	128
MAN	TGA	81998041060	700111 20	MAN TGA ÖN BAĞLANTI M18 x 20 cm	MAN TGA FRONT U-BOLT	128
MAN	TGA 41- 360	81413120229	700112 43	MAN TGA 41.360 ARKA BAĞLANTI SEMENTELİ (PARABOLIC MAKAS)	MAN 41-360 TGA REAR U-BOLT	128
MAN	TGA		701606 11	MAN TGA ÖN SAPLAMA 5/8 11 cm	MAN TGA FRONT BOLT	128
MAN	TGA		701607 32	MAN TGA ARKA SAPLAMA M18 x 32 cm	MAN TGA REAR BOLT	128
MAN	TGA		701607 36	MAN TGA ARKA SAPLAMA M18 36 cm	MAN TGA REAR BOLT	129
MAN	41-400		701610 13	MAN 41-400 ÖN SAPLAMA	MAN 41-400 FRONT BOLT	129
MAN	41-400		701610 15	MAN 41-400 ÖN SAPLAMA	MAN 41-400 FRONT BOLT	129
MAN	TGA 41-400		7005003	MAN TGA 41 400 RENO 370 ÖN KELEPÇE	MAN TGA 41 400 / RENAULT 370 FRONT CLAMP	129
MAN	26-281	6014990179 .06014990217	7006006	MAN 26-281 KAYICI KULAK CİVATASI 23cm	MAN 26-281 SLIDING BRACKET SCREW	129
MAN	TGA		7006026	MAN TGA ÖN PERNO	MAN TGA FRONT PIN	129
MAN		81413040053	7006030	MAN PERNO PULU	MAN PIN WASHER	129
MAN	33-372	81354010060 - 81354010089	7011012	MAN 33-372 YATAK MİLİ	MAN 33-372 SADDLE SHAFT	129
MAN	26-281	81354010059	7011045	MAN 26-281 YATAK MİLİ	MAN 26-281 SADDLE SHAFT	130
MAN	26-270	81413550001	7011046	MAN 26-281 YATAK MİLİ SOMUNU	MAN 26-281 SADDLE SHAFT NUT	130
MAN	33-372		7017002	MAN 26-270 BEŞİK DÜZ PERNO	MAN 26270 CRADLE PIN	130
MAN	33-372		7006027	MAN 33-372 YATAK MİLİ KAPAĞI	MAN 33-372 SADDLE SHAFT COVER	130
MAN	33-372	7008001 81413020027 7008002 81413020026 7008003 81413020024 7008003 81413020021	7008001	MAN 33-372 MAKAS YATAK MİL PULU	MAN SPRING BEARING SHAFT WASHER	130
MAN	41-400		7008004	MAN 41 400 TGS ARKA ASKI KOLU	MAN 41 400 TGS REAR HANGER ARM	130
MAN	41-400		7008005	MAN 41 400 TGS ÖN ASKI KOLU	MAN 41 400 TGS FRONT HANGER ARM	130
MAN	26-270		7011022	MAN 26-270 ARKA MAKAS ARKA KULAK	MAN 26-270 REAR SPRING REAR BRACKET	130
MAN	TGA		7008007	MAN TGA AMORTİSÖR KULAK SACI	MAN TGA SHOCK ABSORBER BRACKET SHEET PLATE	131
MAN	26-270		7011021	MAN 26-270 ARKA MAKAS ÖN KULAK YM 34mm	MAN 26-270 REAR SPRING FRONT BRACKET 34mm	131
MAN	26-270		7011032	MAN 26-270 BEŞİK KULAĞI DÖKÜM	MAN 26-270 CRADLE BRACKET (CASTING)	131
MAN	TGA		7032001	MAN TGA ARKA MAKAS TAKOZU SAĞ	MAN TGA REAR SPRING WEDGE - RIGHT	131
MAN	19-422	81413030079	7011001	MAN 19-422 ÖN KÜPE TAKIM	MAN 19-422 FRONT SHACKLE SET	131
MAN	33-372	81413030072	7011007	MAN 33-372 ÖN KÜPE	MAN 33-372 FRONT SHACKLE	131
MAN	33-372	81413010220	7011008	MAN 33-372 ÖN MAKAS ÖN KULAK	MAN 33-372 FRONT SPRING FRONT BRACKET	131
MAN	33-372		7011009	MAN 33-372 ÖN ÜST KEP	MAN 33-372 FRONT TOP PLATE	131
MAN	33-372	81413350079	7011010	MAN 33-372 ARKA ÜST KEP	MAN 33-372 REAR TOP PLATE	132
MAN	33-372	81413500018 - 81413500014	7011011	MAN 33-372 MAKAS YATAĞI	MAN 33-372 SPRING SADDLE	132
MAN	33-372	81413520009 - 81413520007	7011014	MAN 33-372 MAKAS YATAK KAPAĞI	MAN 33-372 SPRING SADDLE COVER	132
MAN	33-372	81414050012	7011015	MAN 33-372 ŞASE PABUCU	MAN 33-372 CHASSIS BRACKET	132
MAN	33-372		7011016	MAN 33-372 BAĞLANTI BEŞİĞİ	MAN 33-372 CRADLE	132
MAN	33-372	81413200032 81413200092 81413200089	7011017	MAN 33-372 ÇİFT TEKER KAYICI KULAK	MAN 33-372 SLIDING BRACKET (DOUBLE WHEEL)	132
MAN	33-372	81413013223	7011018	MAN 33-372 OVAL TAPLA	MAN 33-372 BEARING PLATE (CAST LUG)	132

Katalogda kullanılan resimler temsilidir. Siparişlerinizde katalogdaki bilgilerden faydalanınız.
All original numbers, marks and forum vehicle manufectures listed in this catalogue are for comparison purposes only.
Siparişlerinizde parça kodu ile birlikte ölçülerinide bildiriniz.
When you are placing your orders, you are kindly requested to inform us dimensions of parts too.

INDEX

DİKMEN OTOMOTİV SANAYİ ve TİC. LTD. ŞTİ.

Marka / Brand	Model / Model	Referans No / Referance No	Dikmen No:	Ürün Adı	Product Name	Sayfa / Page
MAN	26-270		7011027	MAN 26-270 BEŞİK TAKOZU 10 METRİK	MAN 26-270 CRADLE WEDGE	132
MAN	26-270		7011028	MAN 26-270 BEŞİK TAKOZU 14 METRİK	MAN 26-270 CRADLE WEDGE	133
MAN	26-270		7011029	MAN 26-270 KAYICI KULAK TAKOZU	MAN 26-230 / 26-270 SLIDING BRACKET WEDGE	133
MAN	26-270		7011030	MAN 26-270 BEŞİK İÇİ DÖKÜM	MAN 26-270 CRADLE IN (CASTING)	133
MAN	26-270		7011031	MAN 26-270 BEŞİK İÇİ DÖKÜM BURÇLU TAKOZLU	MAN 26-270 CRADLE IN (CASTING) WITH BUSH AND WEDGE	133
MAN	26-281		7011037	MAN 26-281 ÖN KÜPE	MAN 26-281 FRONT SHACKLE	133
MAN	26-281	81413200065	7011042	MAN 26-281 KAYICI KULAK EM	MAN 26-281 SLIDING BRACKET (OLD MODEL)	133
MAN	26-281	81413503009 81413500001	7011044	MAN 26-281 MAKAS YATAĞI	MAN 26-281 SPRING SADDLE	133
MAN	26-281	81413520002	7011047	MAN 26-281 MAKAS YATAK KAPAĞI 2020507	MAN 26-281 SPRING SADDLE COVER	133
MAN	TGA		7011073	MAN TGA ARKA ÜST KEP	MAN TGA REAR TOP PLATE	134
MAN	TGA	81413350129	7011079	TGA MAN ÖN ÜST KEP	MAN TGA FRONT TOP PLATE	134
MAN	TGA	81413010250 81413016090	7011081	MAN TGA ÖN ARKA KULAK SAĞ	MAN TGA FRONT REAR BRACKET - RIGHT	134
MAN	TGA	81413010257 81413016095	7011082	MAN TGA ÖN ARKA KULAK SOL	MAN TGA FRONT REAR BRACKET - LEFT	134
MAN	TGA	81413010252	7011083	MAN TGA ÖN ARKA KULAK Y.M	MAN TGA FRONT REAR BRACKET (NEW MODEL)	134
MAN	19-463	81413313249	7011086	MAN 19-463 ÖN MAKAS ÖN KULAK	MAN 19-463 FRONT SPRING FRONT BRACKET	134
MAN			7011088	MAN ÖN AMORTİSÖR BAĞLANTI AYAĞI	MAN FRONT SHOCK ABSORBER BRACKET	134
MAN	TGA	81413016104 81413016158	7011089	MAN TGA ÖNÜN ARKA KULAK YM (ÜÇGEN TİP)	MAN TGA FRONT REAR BRACKET (NEW MODEL)	134
MAN			7011090	MAN ARKA ÖN DEFRANSİYEL TABLA	MAN REAR FRONT DIFFERENTIAL CAST LUG	135
MAN	TGA	81413503013	7011093	MAN TGA MAKAS YATAĞI	MAN TGA SPRING SADDLE	135
MAN	TGA	81432420056	7011094	MAN TGA BUGİ DENGE KOL TABLASI SAĞ	MAN TGA BOGIE STABILITY ARM CAST LUG - RIGHT	135
MAN	TGA	81432420057	7011095	MAN TGA BUGİ DENGE KOL TABLASI SOL	MAN TGA BOGIE STABILITY ARM CAST LUG - LEFT	135
MAN	MAN MAKAS		7011096	MAN MAKAS TABLASI YD	MAN SPRING CAST LUG	135
MAN	33-372	81432400223	7011097	MAN 33-372 BUGİ KOL TABLASI	MAN CAST LUG	135
MAN		81432403108	7011098	MAN MAKAS TABLASI YD	MAN SPRING CAST LUG	135
MAN		81432403109	7011099	MAN MAKAS TABLASI YD	MAN SPRING CAST LUG	135
MAN		81432031062	7011100	MAN MAKAS TABLASI YD	MAN SPRING CAST LUG	136
MAN		81413013219	7011101	MAN MAKAS KULAĞI YD	MAN SPRING BRACKET	136
MAN	41-400		7011107	MAN 41-400 ARKA YARIM AY KEP	MAN 41-400 REAR HALF PLATE	136
MAN	41-400		7011108	MAN 41-400 ARKA DENGE KOL TABLASI R-L	MAN 41-400 REAR STABILITY ARM CUST LUG R-L	136
MAN	TGA - TGS		7011112	MAN TGA/TGS ARKA DENGE KOL KEPİ	MAN TGA/TGS REAR STABILITY ARM PLATE	136
MAN	TGA - TGS		7011116	MAN TGA/TGS ARKA ÜST KEP	MAN TGA/TGS REAR TOP PLATE	136
MAN	41-400/TGS		7011120	MAN 41-400/TGS ÖN ORTA KULAK SOL	MAN 41-400/TGS FRONT MIDDLE BRACKET - LEFT	136
MAN	TGA		7011121	MAN TGA V KOL TABLASI ARKA	MAN TGA REAR V STAY BAR CAST LUG	136
MAN	41-400/TGS		7011122	MAN 41-400/TGS ÖN ORTA KULAK SAĞ	MAN 41-400/TGS FRONT MIDDLE BRACKET - RIGHT	137
MAN	TGA	81437180044	7011130	MAN TGA YARIM AY KEP ALT	MAN TGA HALF PLATE BOTTOM	137
MAN		81432400127	8011344	MAN V KOLU TABLASI (81432400127)	MAN V STAY BAR CAST LUG	137
MAN	19-422 / 40-423	81413016115 81413010277	7011005 L	MAN 19.422/40.423/40.463 ÖN ARKA KULAK KURU SOL	MAN 19.422/40.423/40.463 FRONT REAR BRACKET - LEFT	137
MAN	19-422 / 40-423	81413016114 81413010278	7011005 R	MAN 19.422/40.426/40.463 ÖN ARKA KULAK KURU SAĞ	MAN 19.422/40.426/40.463 FRONT REAR BRACKET - RIGHT	137
MAN	26-230 / 26-270		7014001	MAN 26 230 - 270 AYARLI KOL 51,5 MERKEZ	MAN 26-230 / 26-270 ADJUSTABLE ARM	137
MAN	26-230 / 26-270		7014002	MAN 26 230 - 270 SABİT KOL 51,5 MERKEZ	MAN 26-230 / 26-270 FIXED ARM	137
MAN	TGS		7011109	MAN TGS DENGE KOL ÇUBUĞU METRİK 36 MM.	MAN TGS STABILITY ARM BAR M36	137
MAN	26-270	66X55X125	7019001	MAN 26-270 BEŞİK BURCU ORJ. İÇİ SARILI	MAN 26-270 CRADLE BUSH (ORIGINAL)	138
MAN	26 230 - 270		7020001	MAN 26 230 - 270 ÖN BURÇ ORJ. İÇİ SARI	MAN 26 230 - 270 FRONT BUSH (ORIGINAL)	138
MAN	26 230 - 270		7020002	MAN 26 230 - 270 ARKA BURÇ ORJ. İÇİ SARI 34mm	MAN 26 230 - 270 REAR BUSH (ORIGINAL) 34mm	138
MAN	12-153	81961010690 81961010739	7025003	MAN-018 MAN 12-153 MAKAS LASTİK ARA TAKOZU	MAN 12-153 SPRING RUBBER WEDGE	138
MAN	19-422	81434070109 83434070509	7025004	MAN-013 MAN 19-422 MAKAS KAT ARA TAKOZU 110x84x13	MAN 19-422 SPRING WEDGE	138

Katalogda kullanılan resimler temsilidir. Siparişlerinizde katalogdaki bilgilerden faydalanınız.
All original numbers, marks and forum vehicle manufectures listed in this catalogue are for comparison purposes only.
Siparişlerinizde parça kodu ile birlikte ölçüleriniide bildiriniz.
When you are placing your orders, you are kindly requested to inform us dimensions of parts too.

www.dikmenotomotiv.com.tr

Marka / Brand	Model / Model	Referans No / Referance No	Dikmen No:	Ürün Adı	Product Name	Sayfa / Page
MAN	19-463	81437220044 81437220061	7025005	MAN-009 MAN 19-463 ÖN MAKAS BURCU 24x70x95x88	MAN 19-463 FRONT SPRING BUSH	138
MAN	TGA	81437220070 81962100616	7025006	MAN-024 MAN TGA ÖN BURÇ 24x65x95x88	MAN TGA FRONT BUSH	138
MAN		81437220087 / 81962100634 / 81437220634	7025011	MAN-030 MAN MAKAS BURCU	MAN SPRING BUSH	138
MAN		81434070112	7025012	MAN-020 MAN ARKA MAKAS TAKOZU	MAN REAR SPRING WEDGE	139
MAN	TGA		7025013	MAN-071 MAN TGA MAKAS BURCU	MAN TGA SPRING BUSH	139
MAN	41-400		7025010	DKM-014 MAN 41-400 ÖN BURÇ	MAN 41-400 FRONT BUSH	139
MAN		81437220063	7027021	7689 MAN DENGE KOLU BURCU	MAN STABILITY ARM BUSH	139
MAN	TGA	81962100554	7027042	8180 MAN TGA MAKAS TAKOZU SAĞ	MAN TGA SPRING WEDGE - RIGHT	139
MAN	TGA	81962100555	7027043	8181 MAN TGA MAKAS TAKOZU SOL	MAN TGA SPRING WEDGE - LEFT	139
MAN		81437220052	7027051	8188 MAN DENGE KOL BURCU	MAN STABILITY ARM BUSH	139
MAN	TGA	6014944935	7027052	8446 MAN TGA TAKOZ CİVATASI UZUN	MAN TGA MOUNTING BOLT - LONG	139
MAN	TGA	6014944933	7027053	8447 MAN TGA TAKOZ CİVATASI KISA	MAN TGA MOUNTING BOLT - SHORT	140
V KOLLARI	TGA	81962100508	7027058	9087 MAN TGA GÖBEK LASİĞİ	MAN TGA RUBBER	140
MAN		85437220009	7027062	9235 MAN MAKAS BURCU	MAN SPRING BUSH	140
MAN	TGA	81414010055	7027081	8130 MAN TGA DAYAMA TAKOZU	MAN TGA WEDGE	140
MAN		81437040094	7027088	10426 MAN DENGE KOLU LASTİĞİ	MAN STABILITY ARM RUBBER	140
MAN	TGL	85437220007	7027121	10212 MAN TGL DENGE KOL BURCU		140
MAZDA						
MAZDA	TOYOTA PICK UP / MAZDA B2500		1808001	TOYOTA PICK UP / MAZDA B2500 ARKA KÜPE	TOYOTA PICK UP / MAZDA B2500 REAR SHACKLE	142
MAZDA		.08428333	1625001	MAZ-001 MAZDA DÜZ MAKAS LASTİĞİ	MAZDA SPRING RUBBER	142
MAZDA		.08328333	1625002	MAZ-002 MAZDA TIRTILLI MAKAS LASTİĞİ	MAZDA SPRING RUBBER	142
MAZDA			1626001	MAZDA MAKAS ARA FİBERİ	MAZDA SPRING FIBER	142
MERCEDES						
MERCEDES	SPRINTER		300101 12	MERCEDES SPRINTER ARKA BAĞLANTI 9/16 x 12 cm	MERC. SPRINTER REAR U-BOLT	144
MERCEDES	25-17 / 25-21 / 15-18	3713317225	300102 22	MERCEDES 25 17 - 21/ 15-18 ATEGO ÖN BAĞLANTI M18 x 22 cm	MERC. 2517 / 2521 / 1518 ATEGO FRONT U-BOLT	144
MERCEDES	2517 2521	3713517725	300103 38	MERCEDES 2517/21 ARKA DÖĞ. BAĞ SEMENTELİ	MERC. 2517 / 2521 REAR U-BOLT	144
MERCEDES	2523- 3228	3753310125	300106 18	MERCEDES 25-23 32-28 AXOR ÖN BAĞLANTI M20 x 18 cm	MERC. 2523 / 3228 AXOR FRONT U-BOLT	144
MERCEDES	2523 / 3228 /3340/ AS 950 26-200 26-235 AXOR	3753310125	300106 27	MERCEDES 25-23 32-28 33-40/ AS 950 26-200 26-235 AXOR ÖN BAĞ. M20 x 27 cm	MERC. 2523 - 3228 - 3340 AXOR / AS 950 26-200 26-235 FRONT U-BOLT	144
MERCEDES	2628 - 3031	3953510325 3953510425	300110 36	MERCEDES 26-28 AXOR ARKA DÖVMELİ BAĞLANTI SEMENTELİ	MERCEDES 2628 / 3031 AXOR REAR U-BOLT	144
MERCEDES	1823 / 1829		300111 60	MERCEDES AXOR 18-23 / 18-29 ARKA DÖV. BAĞLANTI SEMENTELİ	MERC. AXOR 18-23 REAR U-BOLT	144
MERCEDES			300114 38	MERCEDES 302 BAĞLANTISI 7/8 x 38 cm	MERC. 302 U-BOLT	144
MERCEDES	15-18		300118 20	MERCEDES 15-18 ATEGO ÖN BAĞLANTI M18 x 20cm	MERCEDES 15-18 ATEGO FRONT U-BOLT	145
MERCEDES	32-40		300121 58	MERCEDES 32-40 AXOR KALDIRMA BAĞLANTISI 7/8 x 58 cm	MERCEDES 32-40 AXOR LIFTING U-BOLT	145
MERCEDES		3030013	300123 61	SDB.476.01 MERC. DİNGİL KALDIRMA PİSTON BAĞ 7/8 61CM	MERC. AXLE LIFTING PISTON U-BOLT	145
MERCEDES	40-28	3753510725 9473510225	300204 55	MERCEDES 40-28 ARKA BAĞLANTI M27 x 55 cm SEMENTELİ	MERC. 40-28 REAR U-BOLT	145
MERCEDES	41-45		300208 35	MERC.41-45 AROCS AR.DÖĞ.BAĞ. M27x33-35cm TOPSEMNTL	MERC. 41-45 AROCS REAR U-BOLT	145
MERCEDES	33-40 / 41-40		300208 42	MERC.33-40 / 41-40 ACTROS/RENAULT KERAX AR.BAĞ.SEMEN. M27 x 42 cm	MERC. ACTROS 3340 - 4140 / RENAULT KERAX REAR U-BOLT	145
MERCEDES	41-45		300209 33	MERCEDES 41-45 AROCS AR. BAĞ. DÖĞ. SEMENTELİ M27 X 33 CM	MERCEDES 41-45 AROCS REAR U-BOLT	145
MERCEDES	ACTROS		300215 43	MERCEDES ACTROS ARKA BAĞ. M24x43cm SEMENTELİ ARA 102	MERCEDES ACTROS REAR U-BOLT	145
MERCEDES	T300-350 / MERC. SPRTR		500104 14	FORD T300-350/ MERC. SPRTR. ARKA BAĞLANTI 9/16 x 14 cm	FORD T300-350 / MERC. SPRTR. REAR U-BOLT	146
MERCEDES	26-22		301602 23	MERCEDES 26-22 ÖN SAPLAMA 9/16 23 cm SEMENTELİ	MERC. 26-22 FRONT BOLT	146
MERCEDES	26-22 26-28 30-31	3953240171	301602 25	MERCEDES 26-22 26-28 30-31 ARKA SAPLAMA M18 25 cm	MERC. 2622 / 2628 / 3031 REAR BOLT	146
MERCEDES	26-22 26-28 30-31		301602 30	MERC.26-22 26-28 30-31 ARKA SAPL.M18 34cm SEMENTELİ	MERC. 2622 / 2628 / 3031 REAR BOLT	146
MERCEDES	25-23 AXOR		301604 17	MERCEDES 25-23 AXOR ÖN SAPLAMA M14 17 cm	MERC. 25-23 AXOR FRONT BOLT	146
MERCEDES	25-23 AXOR		301604 20S	MERCEDES 25-23 AXOR ARKA SAPL. M18 20 cm SEMENTELİ	MERC. 25-23 AXOR REAR BOLT	146
MERCEDES	25-23 AXOR		301604 20	MERCEDES AXOR ÖN SAPLAMA M14 20cm	MERC. AXOR FRONT BOLT	146
MERCEDES	25-23 AXOR	3753210171	301605 16	MERCEDES 25-23 AXOR DİNGİL SAPLAMA M18 16 cm	MERC. 25-23 AXOR AXLE BOLT	146

Katalogda kullanılan resimler temsilidir. Siparişlerinizde katalogdaki bilgilerden faydalanınız.
All original numbers, marks and forum vehicle manufectures listed in this catalogue are for comparison purposes only.
Siparişlerinizde parça kodu ile birlikte ölçülerinide bildiriniz.
When you are placing your orders, you are kindly requested to inform us dimensions of parts too.

INDEX

DİKMEN OTOMOTİV SANAYİ ve TİC. LTD. ŞTİ.

Marka / Brand	Model / Model	Referans No / Referance No	Dikmen No:	Ürün Adı	Product Name	Sayfa / Page
MERCEDES	25-23 AXOR		301605 18	MERCEDES 25-23 AXOR ARKA SAPLAMA M18 18 cm	MERC. 25-23 AXOR REAR BOLT	147
MERCEDES	ACTROS		301606 08	MERCEDES ACTROS ÖN SAPLAMA M14 x 8,5 cm	MERC. ACTROS FRONT BOLT	147
MERCEDES	33-40		301606 11	MERCEDES 33-40 ÖN SAPLAMA M14 11,5 cm	MERC. 33-40 FRONT BOLT	147
MERCEDES	2517-2521		3006005	MERCEDES 2517-2521 ÖN PERNO KISA	MERCEDES 2517 / 2521 FRONT PIN - SHORT	147
MERCEDES	2517-2521		3006006	MERCEDES 2517 - 2521 ÖN PERNO UZUN TİP	MERC. 2517 / 2521 FRONT PIN - LONG	147
MERCEDES	2517-2521		3006007	MERCEDES 2517-2521 ARKA PERNO	MERCEDES 2517 / 2521 REAR PIN	147
MERCEDES	2517-2521	3529900387 3529900337	3006009	MERCEDES 2517 - 2521 PERNO KAMASI	MERC. 2517 / 2521 SPRING PIN WEDGE	147
MERCEDES	2517 - 2521		3006012	MERCEDES 2517 - 2521 BEŞİK KULAK CİVATASI KISA	MERC. 2517 / 2521 CRADLE BRACKET SCREW - SHORT	147
MERCEDES	2517 - 2521		3006013	MERCEDES 2517 - 2521 BEŞİK KULAK CİVATASI ORTA	MERC. 2517 / 2521 CRADLE BRACKET SCREW	148
MERCEDES	2517 - 2521		3006014	MERCEDES 2517 - 2521 BEŞİK KULAK CİVATASI UZUN	MERC. 2517 / 2521 CRADLE BRACKET SCREW	148
MERCEDES			3006017	MERCEDES M24 KONİKLİ BAĞLANTI PULU 25X45X12	MERC. U-BOLT WASHER (CONIC)	148
MERCEDES			3006018	MERCEDES M27 KONİKLİ BAĞLANTI PULU 28X45X12	MERC. 3340/4140 U-BOLT WASHER (CONIC)	148
MERCEDES	3340/4140		3006019	MERCEDES 3340/4140 BAĞL.PULU M27 KONİKLİ 28x50x14	MERC. 3340/4140 U-BOLT WASHER (CONIC)	148
MERCEDES	2528 - 3228	N3865024014	3006022	MERC.2528-3228 AXOR ÖN SOM. KURU PERNO 15 cm	MERC. 2528 / 3228 AXOR FRONT PIN WITH NUT	148
MERCEDES	2528 - 3228		3006023	MERC.2528-3228 AXOR K.AYAK SOM.PERNO M24 19cm	MERC. AXOR 2528 / 3228 PIN WITH NUT	148
MERCEDES	2528 - 3228	6583250030	3006027	MERC.2528-3228 AXOR ARKA DÜZ PERNO	MERC. 2528 / 3228 AXOR REAR PIN	148
MERCEDES	30-31	3893250280	3006050	MERC.30-31 MAKAS YATAK KAPAK CONTASI	MERCEDES 30-31 SPRING SADDLE COVER GASKET	149
MERCEDES	30-31	.0059978447	3006051	MERC.30-31 YAĞ KEÇESİ	MERCEDES 30-31 OIL SEAL	149
MERCEDES	30-31	3953200067	3006052	MERC.30-31 MANTAR KEÇE	MERCEDES 2628/3031 CORK SEAL	149
MERCEDES	30-31	.0079975948	3006053	MERC.30-31 KEÇE YATAĞI ORİNGİ	MERCEDES 30-31 O-RİNG FOR SEAL SADDLE	149
MERCEDES	30-31	3893251062	3006054	MERC.30-31 KEÇE YATAĞI	MERC. 3031 SEAL SADDLE	149
MERCEDES	30-31	.0079810205	3006059	MERC.30-31 MAKAS YATAK RULMANI BÜYÜK	MERCEDES 30-31 SPRING SADDLE BEARING - BIG	149
MERCEDES	30-31	.0079810305	3006060	MERC.30-31 MAKAS YATAK RULMANI KÜÇÜK	MERCEDES 30-31 SPRING SADDLE BEARING - SMALL	149
MERCEDES	30-31	3893252152	3006061	MERCEDES 30-31 DENGE MİL SOMUNU BÜYÜK	MERC. 30-31 STABILITY SHAFT NUT - BIG	149
MERCEDES	30-31	3899905060	3006062	MERCEDES 30-31 DENGE MİL SOMUNU KÜÇÜK	MERC. 2828 / 3031 STABILITY SHAFT NUT - SMALL	150
MERCEDES	26-28 / 30-31	6599900001	3006032	MERC.2628-3031 SEPET KULAK CİVATASI 22 cm	MERC. 2628 / 3031 SPRING SEAT SCREW	150
MERCEDES	41-42 / 41-45	9603250085	3006085	MERCEDES 41-42 / 41-45 AROCS YATAK BURCU	MERCEDES 41-42 / 41-45 AROCS SADDLE BUSH	150
MERCEDES			3006087	MERCEDES - MAN ASKU KOLU PULU	MERCEDES - MAN SUSPENSION ARM WASHER	150
MERCEDES			3006088	MERCEDES - MAN ASKI KOLU PULU	MERCEDES - MAN SUSPENSION ARM WASHER	150
MERCEDES			3006089	MERCEDES - MAN ASKI KOLU PULU	MERCEDES - MAN SUSPENSION ARM WASHER	150
MERCEDES	32-28 / 41-40		3006086	MERC.3228-4140 ŞASE BAĞ.BEŞ. APARATI(GÖB.ÇEK.) 45 MM	MERCEDES 3228 / 4140 CHASSIS CRADLE APARATUS	150
MERCEDES	41-40		3006090	MERCEDES 4140 VİRAJ TABLA PULU	MERCEDES 41-40 STABILIZER CAST LUG WASHER	150
MERCEDES			3006091	MERCEDES MAKAS AYAR PULU	MERCEDES SPRING SETTING WASHER	151
MERCEDES	2517 - 2521		3007004	MERCEDES 2517 - 2521 ÖN DÜZ PERNO PULU SEMENTELİ	MERC. 2517 / 2521 FRONT PIN WASHER	151
MERCEDES	2517 - 2521		3007005	MERCEDES 2517 - 2521 ARKA DÜZ PERNO PULU SEMENTELİ	MERC. 2517 / 2521 REAR PIN WASHER	151
MERCEDES	41-40	9493250050	3007022	MERCDES 41-40 KÜPE PULU 40'LIK SEMENTELİ	MERC. 41-40 SHACKLE WASHER	151
MERCEDES	41-40	9493250150	3007023	MERCDES 41-40 KÜPE PULU 50'LIK SEMENTELİ	MERC. 41-40 SHACKLE WASHER	151
MERCEDES	41-40		3007024	MERCEDES 41-40 2.DİNGİL ÖN SOMUNLU PERNO M24x22 CM SEMENTELİ	SPARE PARTS	151
MERCEDES	41-40		3007025	MER41-40 1.DİNGİL ÖN SOMUNSUZ PERNO M24 x 20 cm SEMENTELİ	SPARE PARTS	151
MERCEDES	41-40		3007026	MERC. 41-40 2.DİNGİL ÖN SOMUNLU PERNO M24 x 13 CM SEMENTELİ	SPARE PARTS	151
MERCEDES	41-42		3007028	MERCEDES 41-42 / AROCS ÖN PERNO 24mm 2 DİŞ	MERCEDES 41-42 / AROCS FRONT PIN 24 MM X2	152
MERCEDES	32-28 / 41-40	949320003	3006029	MERC.32-28/41-40 AXOR ÖN KÜPE BURCU KISA	MERC. 32-28/41-40 AXOR FRONT SHACKLE BUSH (SHORT)	152

Katalogda kullanılan resimler temsilidir. Siparişlerinizde katalogdaki bilgilerden faydalanınız.
All original numbers, marks and forum vehicle manufectures listed in this catalogue are for comparison purposes only.
Siparişlerinizde parça kodu ile birlikte ölçüleriniide bildiriniz.
When you are placing your orders, you are kindly requested to inform us dimensions of parts too.

INDEX

Marka / Brand	Model / Model	Referans No / Referance No	Dikmen No:	Ürün Adı	Product Name	Sayfa / Page
MERCEDES	32-28 / 41-40	9493200173	3006030	MERC.32-28/41-40 AXOR ÖN KÜPE BURCU UZUN	MERC. 32-28/41-40 AXOR FRONT SHACKLE BUSH (LONG)	152
MERCEDES	33-40 - 3335		3006031	MERC 32-28/41-40 AXOR ŞASE BAĞL. BEŞİK APARATI	MERC. 32-28 / 41-40 AXOR CHASSIS CRADLE APARATUS	152
MERCEDES	3340 - 3335	659990001 3893251062	3006033	MERCEDES 3340 - 3335 ARKA MAKAS TAKOZ CİVATASI 26 cm	MERC. 3340 / 3335 REAR SPRING WEDGE SCREW	152
MERCEDES	3340 - 3335	659990001 3893251062	3006034	MERCEDES 3340-3335 ARKA MAKAS TAKOZ CİVATASI 28cm	MERC. 3340 / 3335 REAR SPRING WEDGE SCREW	152
MERCEDES	3031		3006045	MERCEDES 3031 YATAK BİLYASI KÜÇÜK	MERCEDES 30-31 SPRING BEARING BALL - SMALL	152
MERCEDES	26-28 /30-31	0079810205 B	3006046	MERCEDES 26-28 / 30-31 YATAK BİLYASI BÜYÜK (NET)	MERC. 36-31 / 30-31 JOINT BEARING BIG	152
MERCEDES	3031		3006047	MERCEDES 3031 DENGE MİLİ	MERCEDES 3031 STABILITY SHAFT	153
MERCEDES	32-24 / 32-34		3006076	MERCEDES 32-24 / 32-34 KEÇE YATAĞI	MERCEDES 32-24 / 32-34 SEAL SADDLE	153
MERCEDES			3006081	MERCEDES M20 KONİKLİ BAĞLANTI PULU	MERC. U-BOLT WASHER (CONIC)	153
MERCEDES	AXOR	9413220020	3008008	MERCEDES AXOR ÖN KÜPE LAMASI	MERC. AXOR FRONT SHACKLE PLATE	153
MERCEDES	3028 - 3340 - 4140		3008009	MERCEDES 3028 - 3340 - 4140 TRAVEST BAĞLANTI SACI	MERC. ACTROS 3028 / 3340 / 4140 TRAVERSE PLATE	153
MERCEDES	33-40	9483250265 6483250365	3008011	MERCEDES 3340 ŞASE BAĞL. BEŞİK SACI A9483250365	MERC. ACTROS 3028 / 3340 / 4140 CHASSIS CRADLE SHEET PLATE	153
MERCEDES	30-28 41-40	9453120787	3008012	MERCEDES 3028 - 4140 TRAVEST BAĞLANTI AYAĞI	MERC. 3028 / 4140 TRAVERSE BRACKET	153
MERCEDES	33-40 41-40	9473250426	3008013	MERCEDES 3340 - 4140 ARKA MAKAS TAKOZ KEPİ	MERCEDES 3340 - 4140 REAR SPRING WEDGE PLATE	153
MERCEDES	33-40		3008014	MERCEDS 33-40 ŞASE DAYAMA DEMİRİ	MERCEDES 33-40 CHASSIS BAR	154
MERCEDES	ATEGO	3713257084	3008016	MERCEDES ATEGO KÜPE LAMASI DÜZ	MERC. ATEGO SHACKLE PLATE	154
MERCEDES	ATEGO		3008017	MERCEDES ATEGO KÜPE LAMASI EĞRİ	MERC. ATEGO SHACKLE PLATE	154
MERCEDES	MERC	6243120041	3008024	MERC. 26-28 ŞASE PARÇASI	MERC. 26-28 CHASSIS PART	154
MERCEDES	AXOR		3008026	MERCEDES AXOR MAKAS ARA SACI	MERC. AXOR SPRING SHEET PLATE	154
MERCEDES	41-40	9413220020	3008027	MERC. 41-40 ÖN*ARKA KÜPE LAMASI YİVLİ	MERC. 41-40 FRONT REAR SHACKLE PLATE	154
MERCEDES	41-40	9413220020	3008028	MERC. 41-40 ÖN*ARKA KÜPE LAMASI YİVSİZ	MERC. 41-40 FRONT REAR SHACKLE PLATE	154
MERCEDES	41-42		3008033	MERCEDES 41-42/AROCS ÖN KÜPE LAMA	MERCEDES 41-42/AROCS FRONT SHACKLE PLATE	154
MERCEDES	41-42/41-45/ AROCS	9603250265	3008085	MERCEDES 41-42/41-45/AROCS ŞASE BAĞLANTI BEŞİK YAN	MERCEDES 41-42 / 41-45 / AROCS CHASSIS CONNECTING CRADLE	155
MERCEDES	3340 - 4140		3008087	MERCEDES 3340 -4140 ARA MAKAS SACI 10'LU	MERCEDES 3340 -4140 SPRING SHEET PLATE	155
MERCEDES	AXOR	Q24x105m-mx14mm	3008088	MERCEDES AXOR ÖN KÜPE LAMASI 10,5 MERKEZ	MERC. AXOR FRONT SHACKLE PLATE	155
MERCEDES	AROCS		3008090	MERCEDES AROCS ÖN DENGE KOL ÇUBUĞU 40 mm	MERC. AROCS FRONT STABILITY ARM BAR	155
MERCEDES	AXOR		3008092	MERCEDES AXOR APARAT KÖRÜK SACI	MERCEDES AXOR APPARATUS AIR SPRING SHEET PLATE	155
MERCEDES		3713257084	3009001	MERCEDES 25-21 MAKAS SIFIRI	MERC. 25-21 SPRING SHIM	155
MERCEDES	AXOR		3008030	MERCEDES AXOR ÖN MAKAS TAKOZU 40MM	MERCEDES AXOR FRONT SPRING WEDGE	155
MERCEDES	3840- 4041		3008086	MERCEDES 3840-4041 BRAKET ARA ŞASE	MERCEDES 3840-4041 BRACKET CHASSIS	155
MERCEDES	3028 - 3228 -3340 -4140 - 4150		3008035	MERCEDES 3028-3228-3340-4140-4150 ARA ŞASE	MERCEDES 3028-3228-3340-4140-4150 CHASSIS	156
MERCEDES	41-42		3011250	MERCEDES 41-42 AROCS ÖN 1.DİNGİL YARIM AY KEP ÜST	MERCEDES 41-42 AROCS FRONT 1st AXLE HALF PLATE TOP	156
MERCEDES	41-42		3011251	MERCEDES 41-42 AROCS ÖN 1.DİNGİL YARIM AY KEP ALT	MERCEDES 41-42 AROCS FRONT 1st AXLE HALF PLATE BOTTOM	156
MERCEDES	41-42		3011252	MERCEDES 41-42 AROCS ÖN 2. DİNGİL YARIM AY KEP ÜST	MERCEDES 41-42 AROCS FRONT 2nd AXLE HALF PLATE TOP	156
MERCEDES	41-42	50506402A	3011253	MERCEDES 41-42 AROCS ÖN 2.DİNGİL YARIM AY KEP ALT	MERCEDES 41-42 AROCS FRONT 2nd AXLE HALF PLATE BOTTOM	156
MERCEDES	41-45		3011256	MERCEDES 41-45 AROCS ARKA DENGE KOL ASKISI	MERCEDES 41-45 AROCS REAR STABILITY ARM HANGER	156
MERCEDES	AXOR		3011257	MERCEDES AXOR APARAT KÖRÜK KULAĞI ÜST	MERCEDES AXOR APPARATUS AIR SPRING BRACKET TOP	156
MERCEDES	AXOR		3011258	MERCEDES AXOR APARAT KÖRÜK KULAĞI ALT	MERCEDES AXOR APPARATUS AIR SPRING BRACKET BOTTOM	156
MERCEDES	30-28 / 33-40 / 41-40	9453120225	3008010	MERCEDES 30-28 / 33-40 / 41-40 TRAVEST BAĞLANTI SACI	MERC. ACTROS 3028 / 3340 / 4140 TRAANDRSE	157
MERCEDES	41-40	9483250265 6483250365	3008015 L	MERC.41-40 BEŞİK ŞASE DAYAMA HİLALİ L	MERC. 4140 CRADLE CHASSIS PLATE - LEFT	157
MERCEDES	41-40	9483250265 6483250365	3008015 R	MERC.41-40 BEŞİK ŞASE DAYAMA HİLALİ R	MERC. 4140 CRADLE CHASSIS PLATE - RIGHT	157
MERCEDES	25-21	3713208027	3013001	MERCEDES 25-21 BEŞİK İÇİ BURÇLU (ORJINAL) 2 DELİK	MERC. 2521 CRADLE IN WITH BUSH (ORIGINAL TYPE)	157
MERCEDES	25-21		3013004	MERCEDES 25-21 BEŞİK İÇİ BURÇLU PARÇA KAYNAKLI	MERC. 25-21 CRADLE IN WITH BUSH (WITH WELDING)	157
MERCEDES	25-21		3013005	MERCEDES 25-21 BEŞİK İÇİ BURÇLU KALDIRMA TİPİ	MERC. 2521 CRADLE IN WITH BUSH	157

Katalogda kullanılan resimler temsilidir. Siparişlerinizde katalogdaki bilgilerden faydalanınız.
All original numbers, marks and forum vehicle manufectures listed in this catalogue are for comparison purposes only.
Siparişlerinizde parça kodu ile birlikte ölçülerinide bildiriniz.
When you are placing your orders, you are kindly requested to inform us dimensions of parts too.

INDEX

DİKMEN
OTOMOTİV SANAYİ ve TİC. LTD. ŞTİ.

Marka / Brand	Model / Model	Referans No / Referance No	Dikmen No:	Ürün Adı	Product Name	Sayfa / Page
MERCEDES	25-21		3013006	MERCEDES 25-21 BEŞİK KULAĞI SAÇ	MERC 2517 / 2521 CRADLE BRACKET (SHEET PLATE)	157
MERCEDES	2523 - 3228		3013009	MERCEDES AXOR 2523 - 3228 BEŞK İÇİ YM.DÖK. TAKOZLU	MERC. AXOR 2523-3228 CRADLE IN CASTING WITH WEDGE (NEW MODEL)	157
MERCEDES	2523 - 3228	3753200627	3013011	MERCEDES AXOR 2523 - 3228 BEŞİK İÇİ ORJINAL	MERC. AXOR 2523 / 3228 CRADLE IN (ORIGINAL TYPE)	158
MERCEDES	2523 - 3228		3013012	MERCEDES AXOR 2523 - 3228 BEŞİK İÇİ BURÇLU P-KAYNAYNAKLI	MERC. AXOR 2523 / 3228 CRADLE IN WITH BUSH	158
MERCEDES	2523 - 3228		3013014	MERCEDES AXOR 2523 - 3228 BEŞİK İÇİ KALDIRMA TİPİ	MERC. AXOR 2523 / 3228 CRADLE IN	158
MERCEDES	3340		3008029	MERCEDES 3340 ŞASE DAYAMA DEMİRİ KISA	MERCEDES 33-40 CHASSIS BAR - SHORT	158
MERCEDES			3011007	ÇEKİ DEMİRİ DÖKÜM	MERC. DRAW BAR (CASTING)	158
MERCEDES	AXOR		3011008	MERC.AXOR ÇEKİ DEMİRİ	MERC. AXOR DRAW BAR	158
MERCEDES	25-17 - 25-21	3523200063	3011009	MERCEDES 25-17 / 21 ÖN KÜPE	MERC. 2517 / 2521 FRONT SHACKLE	158
MERCEDES	25-17 - 25-21	3713227001	3011010	MERCEDES 25-17 / 21 ÖN MAKAS ÖN KULAK	MERC. 2517 / 2521 FRONT SPRING FRONT BRACKET	158
MERCEDES	25-17 - 25-21	3523220201	3011011	MERCEDES 25-17 / 21 ÖN MAKAS ARKA KULAK	MERC. 2517 / 2521 FRONT SPRING REAR BRACKET	159
MERCEDES	25-17 - 25-21		3011012	MERCEDES 25-17 / 21 ÖN ÜST KEP	MERC. 2517 / 2521 FRONT TOP PLATE	159
MERCEDES	25-17 - 25-21	3713257001	3011013	MERCEDES 25-17 / 21 ARKA MAKAS ÖN KULAK	MERC. 2517 / 2521 REAR SPRING FRONT BRACKET	159
MERCEDES	25-17 - 25-21	3713257203	3011014	MERCEDES 25-17 / 21 ARKA MAKAS ARKA KULAK	MERC. 2517 / 2521 REAR SPRING REAR BRACKET	159
MERCEDES	25-17 - 25-21	3713257618	3011015	MERCEDES 25-17 / 21 BEŞİK TAKOZU 2 DELİK	MERC. 2517 / 2521 CRADLE WEDGE 2 HOLE	159
MERCEDES	25-17 - 25-21	3713258131	3011017	MERCEDES 25-17 / 21 ARKA ÜST KEP UZUN	MERC. 2517 / 2521 REAR TOP PLATE (LONG)	159
MERCEDES	25-17 - 25-21		3011018	MERCEDES 25-17 / 21 DİNGİL ÜST KEP KISA	MERC. 2517 / 2521 REAR TOP PLATE (SHORT)	159
MERCEDES	25-17 - 25-21	3713257209	3011020	MERCEDES 25-17 / 21 BEŞİK KULAĞI (SAPKALI PERNO TİP	MERC. 2517 / 2521 CRADLE BRACKET (COLLAR PIN TYPE)	159
MERCEDES	25-17 - 25-21		3011023	MERCEDES 25-17 / 21 BUGİ KOL TABLASI	MERC. 2517 / 2521 BOGIE ARM CAST LUG	160
MERCEDES	25-23 / 25-28 / 32-28 / 33-40 / 41-40	9413310326	3011024	MERCEDES 25-23/25-28/32-28/33-40/41-40 ÖN ÜST KEP	MERC. AXOR 2523 / 2528 / 3228 / 3340 / 4140 FRONT TOP PLATE	160
MERCEDES	2523 - 2528 - 3228 AXOR		3011025	MERCEDES 2523 - 2528 - 3228 AXOR ÖN ÜST KEP YÜKSEK	MERCEDES 2523 - 2528 - 3228 AXOR FRONT TOP PLATE HIGH	160
MERCEDES	2523 - 2528 - 3228 AXOR	3753250001	3011027	MERCEDES 2523 - 2528 - 3228 AXOR ARKA ÖN KULAK	MERC. AXOR 2523 / 2528 / 3228 REAR FRONT BRACKET	160
MERCEDES	2523 - 2528 - 3228 AXOR	3753250003	3011028	MERCEDES 2523 - 2528 - 3228 AXOR ARKA ARKA KULAK	MERC. AXOR 2523 / 2528 / 3228 REAR REAR BRACKET	160
MERCEDES	2523 - 2528 - 3228 AXOR	3713259731	3011029	MERCEDES 2523 - 2528 - 3228 AXOR ARKA ÜST KEP	MERC. AXOR 2523 / 2528 / 3228 REAR TOP PLATE	160
MERCEDES	2523 - 2528 - 3228 AXOR	3753251009	3011030	MERCEDES 2523 - 2528 - 3228 AXOR BEŞİK KULAĞI	MERC. AXOR 2523 / 2528 / 3228 CRADLE BRACKET	160
MERCEDES	2523 - 2528 - 3228 AXOR	3753250031	3011034	MERCEDES 2523 / 2528 / 3228 AXOR BUGİ KOL TABLASI	MERC. AXOR 2523 / 2528 / 3228 BOGIE ARM CAST LUG	160
MERCEDES	2523 - 2528 - 3228 AXOR	3753250218	3011033	MERCEDES 2523 - 2528 - 3228 AXOR BEŞİK TAKOZU	MERC. AXOR 2523 / 2528 / 3228 CRADLE WEDGE	161
MERCEDES	AXOR	9413250101	3011036	MERCEDES AXOR ÖN DENGE KOL AMORT.TAB.R-L. KEPİ	MERC. AXOR FRONT STABILITY ARM SHOCK ABSORBER CAST LUG PLATE	161
MERCEDES	AXOR	3753510028	3011038	MERC.AXOR ARKA ARA TAKOZ ALÇAK	MERC. AXOR REAR MIDDLE PLATE	161
MERCEDES	AXOR	3753510028	3011039	MERC.AXOR ARKA ARA TAKOZ YÜKSEK	MERC. AXOR REAR WEDGE	161
MERCEDES	AXOR	3753510028	3011040	MERC.AXOR ARKA ARA TAKOZ KALIN 10CM	MERC. AXOR REAR WEDGE	161
MERCEDES	26-22	3873250001	3011041	MERCEDES 2622 ARKA MAKAS ÖN KULAK	MERC. 2622 REAR SPRING FRONT BRACKET	161
MERCEDES	2622-2628-3031	3873200162	3011044	MERCEDES 2622 - 2628 - 3031 ÖN KÜPE	MERC. 2622 / 2628 / 3031 FRONT SHACKLE	161
MERCEDES	2622-2628-3031	6203220501 6203220901	3011045	MERCEDES 2622 - 2628 - 3031 ÖN MAKAS ÖN KULAK	MERC. 2622 / 2628 / 3031 FRONT SPRING FRONT BRACKET	161
MERCEDES	2622-2628-3031	6203220103	3011046	MERCEDES 2622 - 2628 - 3031 ÖN MAKAS ARKA KULAK	MERC. 2622 / 2628 / 3031 FRONT SPRING REAR BRACKET	162
MERCEDES	26-28	6243510126	3011050	MERCEDES 26-28 ARKA ÜST KEP	MERC. 2628 REAR TOP PLATE	162
MERCEDES	30-31	6243510026	3011051	MERCEDES 30-31 ARKA ÜST KEP	MERC. 30-31 REAR TOP PLATE	162
MERCEDES	30-31	6243250310 6243250112	3011052	MERCEDES 30-31 MAKAS YATAĞI	MERC. 30-31 SPRING SADDLE	162
MERCEDES	26-28 / 3031	3953120124	3011053	MERCEDES 2628 / 3031 ŞASE İÇİ BRAKETİ	MERC. 2628 / 3031 CHASSIS IN BRACKET	162
MERCEDES	30-31	6243250310	3011054	MERCEDES 30-31 ŞASE İÇİ BRAKETİ	MERC. 30-31 CHASSIS IN BRACKET	162
MERCEDES	SPRINTER		3011055	MERCEDES SPRINTER ARKA ÜST KEP	MERC. SPRINTER REAR TOP PLATE	162
MERCEDES	3340 - 4140	9432332484	3011059	MERCEDES 3340 - 4140 ARKA ÜST KEP	MERC. 3340 / 4140 REAR TOP PLATE	162
MERCEDES	4140 - 3028		3011062	MERC.4140-3028 ARKA ÖN V BUGİ KOL BAĞL.TABLASI	MERC.4140-3028 REAR FRONT V BOGIE ARM CAST LUG	163
MERCEDES	4140 - 3028	9433260164	3011067	MERC.4140-3028 ARKA DENGE KOL KEPİ (76MM)	MERC. 4140 / 3028 REAR STABILITY ARM PLATE	163
MERCEDES	41-40	9413230521	3011068	MERC.4140 DENGE KOL BAĞL. KEPİ (50MM)	MERC. 41- 40 STABILITY ARM TOP PLATE	163

Katalogda kullanılan resimler temsilidir. Siparişlerinizde katalogdaki bilgilerden faydalanınız.
All original numbers, marks and forum vehicle manufectures listed in this catalogue are for comparison purposes only.
Siparişlerinizde parça kodu ile birlikte ölçüleriniide bildiriniz.
When you are placing your orders, you are kindly requested to inform us dimensions of parts too.

Marka / Brand	Model / Model	Referans No / Referance No	Dikmen No:	Ürün Adı	Product Name	Sayfa / Page
MERCEDES	4140 - 3028	9483250809 9483255109	3011069	MERC.4140-3028 ARKA ÖN ALT TABLA YÜKSEK TİP	MERC. 4140 / 3028 REAR FRONT BOTTOM CAST LUG	163
MERCEDES	4140 - 3028	9483254909 9483258409	3011070	MERC.4140-3028 ARKA ÖN ALT TABLA ALÇAK TİP	MERC. 4140 / 3028 REAR FRONT BOTTOM CAST LUG	163
MERCEDES	4140-3028-3340	9473250042	3011071	MERC.4140-3028-3340 MAKAS YATAĞI ALT KISMI	MERC. 4140 / 3028 / 3340 SPRING SADDLE BOTTOM	163
MERCEDES	4140-3028-3340	9473250012	3011072	MERC.4140-3028-3340 MAKAS YATAĞI ÜST KISMI	MERC.4140-3028-3340 SPRING SADDLE TOP	163
MERCEDES	4140-3028-3340	3753230163	3011077	MERC.4140 1.DİNG DENGE KOL AYAĞI BAĞL.KULAĞI	MERC. 4140 1st AXLE STABILITY ARM BRACKET	163
MERCEDES	41-40	9483260547 9433260467	3011083	MERC. 4140 ARKA DENGE KOL AYAĞI 37 MRK.	MERC. 4140 REAR STABILITY ARM LANDING	164
MERCEDES	41-40	9413230421	3011086	MERC.4140 ÖN 2.DİNG. DEN.KOL TABL.KEPİ 65mm İ	MERC. 41-40 FRONT 2. AXLE STABILITY ARM CAST LUG PLATE	164
MERCEDES	4140-3028-3340	9483254609 9483253209	3011088	MERC.4140-3340-3028 ŞASE BAĞLANTI BEŞİĞİ	MERC. 4140 / 3340 / 3028 CHASSIS CRADLE	164
MERCEDES	4140-3028-3340	9473251909	3011090	MERCEDES 3028-3340-4140 ARKA ARKA V KOLU BAĞLANTI	MERC. 3028 / 3340 / 4140 REAR REAR V STAY BAR CAST LUG	164
MERCEDES	18-23 / 18-29		3011097	MERC.18-23/18-29 MUAVİN KULAK	MERC. 18-23 / 18-29 HELPER BRACKET	164
MERCEDES	ATEGO	9703220184	3011100	MERCEDES ATEGO ÖN KESER AĞZI DÖKÜM	MERC. ATEGO FRONT PLATE (CASTING)	164
MERCEDES	ATEGO		3011101	MERCEDES ATEGO MUAVİN KULAK	MERC. ATEGO HELPER BRACKET	164
MERCEDES	41-40	3753510026	3011126	MERCEDES 4140 ARKA ÜST KEP KISA	MERC. 41-40 REAR TOP PLATE - SHORT	164
MERCEDES	3340-3028	9423250309	3011133	MERC.3340-3028 ARKA DİNG.V KOLU BAĞLANAN ÜST TABLA	MERC. 3340 / 3028 REAR AXLE V STAY BAR TOP CAST LUG	165
MERCEDES	4148 - 4150		3011180	MERCEDES 4148-4150 ARKA ÜST KEP	MERCEDES 4148-4150 REAR TOP PLATE	165
MERCEDES	26-22 / 26-28 / 30-31	6193201143	3011181	MERCEDES 26-22 / 26-28 / 30-31 ÖN AMÖRTİSÖR TABLASI SAĞ	MERC. AXOR 2523 / 2528 REAR MIDDLE PLATE	165
MERCEDES	26-22 / 26-28 / 30-31	6193201043	3011182	MERCEDES 26-22 / 26-28 / 30-31 ÖN AMÖRTİSÖR TABLASI SOL	MERC. AXOR 2523 / 2528 REAR MIDDLE PLATE	165
MERCEDES	3224- 3234	3833200084	3011184	MERCEDES 3224/3234 MAKAS YATAK KAPAĞI	MERCEDES 3224/3234 SPRING SADDLE COVER	165
MERCEDES	3224- 3234	3863207075	3011185	MERCEDES 3224/3234 DENGE MİLİ	MERCEDES 3224/3234 STABILITY SHAFT	165
MERCEDES	3340 - 4140	9483250131	3011186	MERCEDES 3340/4140 DİFRANSİYEL ŞASE DAYAMA	MERCEDES 3340/4140 DIFFERENTIAL CHASSIS PART	165
MERCEDES	3224	6243250112 3833250112	3011187	MERCEDES 32-24 MAKAS YATAĞI	MERC. 32-24 SPRING SADDLE	165
MERCEDES		3354231330	3011189	MERCEDES TABLA	MERC. CAST LUG	166
MERCEDES		6553220601	3011193	MERCEDES ÖN MAKAS ÖN KULAK	MERC. FRONT SPRING FRONT BRACKET	166
MERCEDES	2628 - 3027	3953251109 6593250109	3011194	MERCEDES 2628 / 3027 TABLA	MERC. 2628 / 3027 CAST LUG	166
MERCEDES	3031	3893200684	3011197	MERCEDES 30-31 MAKAS YATAK KAPAĞI	MERC. 30-31 SPRING SADDLE COVER	166
MERCEDES	4040 - 4140	9473250013	3011198	MERCEDES 4040 - 4140 MAKAS YATAK KAPAĞI	MERC. 4040 / 4140 SPRING SADDLE COVER	166
MERCEDES	3340-4140	3933250731	3011199	MERCEDES 3340/4140 DİFRANSİYEL ŞASE DAYAMA	MERCEDES 3340 / 4140 DIFFERENTIAL CHASSIS PART	166
MERCEDES	AXOR		3011200	MERCEDES AXOR ÖN MAKAS TAKOZU 50MM	MERCEDES AXOR FRONT SPRING WEDGE	166
MERCEDES	4142 - 4145	9603230811	3011203	MERCEDES 41-42/41-45/AROCS ÖN ASKI KOLU	MERCEDES 41-42 / 41-45 / AROCS FRONT HANGER ARM	166
MERCEDES	1844		3011204	MERCEDES 18-44 ACTROS ASKI KOL KULAĞI ÇİFT PERNOLU	MERCEDES 18-44 ACTROS HANGER ARM BRACKET (DOUBLE PIN)	167
MERCEDES	1844	6203220601	3011209	MERCEDES 18-44 ÖN KULAK YAĞLI	MERCEDES 18-44 FRONT BRACKET	167
MERCEDES	2628 - 3031 -	3953200778	3011212	MERCEDES 26-28/30-31 ŞASE BAĞ. BE. DENGE MİLLİ 3 PARÇA	MERCEDES 26-28/30-31 CONSOLE BRACKET 3 PCS	167
MERCEDES	4150- 4151	9483251209	3011217	MERCEDES 41-50/41-51 ARKA ÖN ALT BUGİ KOL TABLASI	MERCEDES 41-50/41-51 REAR FRONT BOTTOM BOGIE ARM CAST LUG	167
MERCEDES	32-28 / 41-40		3011218	MERCEDES 32-28/41-40 ÖN ASKI KOLU ŞASE BAĞLANTI YERİ	MERCEDES 32-28/41-40 FRONT HANGER ARM CHASSIS CONNECTING	167
MERCEDES	32-28 / 41-40		3011219	MERCEDES 32-28/41-40 ÖN ASKI KOLU ŞASE BAĞLANTI YERİ	MERCEDES 32-28/41-40 FRONT HANGER ARM CHASSIS CONNECTING	167
MERCEDES	ACTROS	9413230663	3011220	MERCEDES ACTROS ÖN ASKI KOLU ŞASE BAĞLANTI YERİ	MERCEDES ACTROS FRONT HANGER ARM	167
MERCEDES	41-42	9603261547	3011221	MERCEDES 41-42/AROCS ARKA ASKI KOLU 375 MM	MERCEDES 41-42 / AROCS REAR HANGER ARM	167
MERCEDES	41-42	9603263203	3011222	MERCEDES 41-42/AROCS ARKA ASKI KOLU ŞASE BAĞLANTIN	MERCEDES 41-42 / AROCS REAR HANGER ARM	168
MERCEDES	41-42	9603204937	3011223	MERCEDES 41-42/AROCS ARKA ASKI KOLU 375 MM	MERCEDES 41-42 / AROCS REAR HANGER ARM	168
MERCEDES	41-42	9603254414	3011226	MERCEDES 41-42/AROCS ARKA ÖN ALT BUGİ KOL TABLASI	MERCEDES 41-42 / AROCS REAR FRONT BOTTOM BOGIE ARM CAST LUG	168
MERCEDES	4142- 41-45	9603263163	3011227	MERCEDES 41-42/41-45/AROCS ARKA ASKI KOLU ŞASE BAĞ	MERCEDES 41-42 / 41-45 / AROCS REAR HANGER ARM	168
MERCEDES	4142- 41-45	9603234011	3011228	MERCEDES 41-42/41-45*AROCS ÖN ASKI KOLU	MERCEDES 41-42/41-45/AROCS FRONT HANGER ARM	168
MERCEDES	4142- 41-45	9613253314	3011229	MERCEDES 41-42/41-45/AROCS ŞASE BAĞLANTI BEŞİĞİ	MERCEDES 41-42/41-45/AROCS CHASSIS CONNECTING CRADLE	168
MERCEDES	4142- 41-45	9603233463	3011230	MERCEEDES 41-42/41-45/AROCS ÖN DENGE KOL YARIM AY	MERCEDES 41-42 / 41-45 / AROCS FRONT STABILITY ARM HALF PLATE	168

Katalogda kullanılan resimler temsilidir. Siparişlerinizde katalogdaki bilgilerden faydalanınız.
All original numbers, marks and forum vehicle manufectures listed in this catalogue are for comparison purposes only.
Siparişlerinizde parça kodu ile birlikte ölçülerinide bildiriniz.
When you are placing your orders, you are kindly requested to inform us dimensions of parts too.

INDEX

DİKMEN OTOMOTİV SANAYİ ve TİC. LTD. ŞTİ.

Marka / Brand	Model / Model	Referans No / Referance No	Dikmen No:	Ürün Adı	Product Name	Sayfa / Page
MERCEDES	4142- 41-45	9613256709	3011231	MERCEDES 41-42/41-45 AROCS V KOL TABLASI 6 DELİK	MERCEDES 41-42/41-45/AROCS V STAY BAR CAST LUG (6 HOLES)	168
MERCEDES	4142- 41-45	9603510926	3011232	MERCEDES 41-42/41-45/AROCS ARKA ÜST KEP	MERCEDES 41-42/41-45/AROCS REAR TOP PLATE	169
MERCEDES	4142- 41-45	9613252409	3011233	MERCEDES 41-42/41-45/AROCS V KOL TABLASI YÜKSEK	MERCEDES 41-42/41-45/AROCS V STAY BAR CAST LUG HIGH	169
MERCEDES	4142- 41-45	9603254109	3011234	MERCEDES 41-42/41-45/AROCS V KOL TABLASI 4 DELİK	MERCEDES41-42/41-45/AROCS V STAY BAR CAST LUG (4 HOLES)	169
MERCEDES	4142- 41-45	9603250912	3011235	MERCEDES41-42/41-45/AROCS MAKAS YATAĞI	MERCEDES 41-42/41-45/AROCS SPRING SADDLE	169
MERCEDES	4142- 41-45	9613254414	3011236	MERCEDES41-42 / 41-45 AROCS ŞASE BAĞ. BEŞİĞİ KISA	MERCEDES 41-42 / 41-45 AROCS CONSOLE BRACKET SHORT	169
MERCEDES	32-34		3011247	MERCEDES 3234 ŞASE BAĞLANTI BEŞİĞİ - MİLLİ TAKIM	MERCEDES 32-34 CHASSIS CONNECTING CRADLE (WITH SHAFT)	169
MERCEDES	18-28	94332600363	3011249	MERCEDES 18-28 ARKA ASKI KOL KULAĞI 3 DELİK	MERCEDES 18-28 REAR HANGER ARM BRACKET 3 HOLES	169
MERCEDES	1517		3011261	MERCEDES 15-17 ATEGO ÖN KESER AĞZI DÖKÜM İNCE	MERCEDES 15-17 ATEGO FRONT BOTTOM MIDDLE WEDGE	169
MERCEDES	AXOR		3011035 L	MERC. AXOR ÖN DENGE KOL AMORT. TABLASI SOL KEPLİ	MERC. AXOR FRONT STABILITY ARM SHOCK ABSORBER CAST LUG WITH PLATE (LEFT)	170
MERCEDES	AXOR	3753230484	3011035 R	MERC. AXOR ÖN DENGE KOL AMORT. TABLASI SAĞ KEPLİ	MERC. AXOR FRONT STABILITY ARM SHOCK ABSORBER CAST LUG WITH PLATE (RIGHT)	170
MERCEDES	2628 - 3031	6253250219	3011047 L	MERCEDES 2628 - 3031 SEPET KULAK YÜKSEK	MERC. 2628 / 3031 SPRING SEAT - LEFT	170
MERCEDES	2628 - 3031	6253250319	3011047 R	MERCEDES 2628 - 3031 SEPET KULAK YÜKSEK	MERC. 2628 / 3031 SPRING SEAT - RIGHT	170
MERCEDES	4040 - 4140	9433232484	3011057 L	MERCEDES 4040 - 4140 ÖN DİN. ÜST KEP DEN.KOL TABL.SOL KEPLİ	MERC. ACTROS 4040 / 4140 FRONT AXLE TOP PLATE STABILITY ARM CUST LUG WITH PLATE - LEFT	170
MERCEDES	4040 - 4140	9433232484	3011057 R	MERCEDES 4040 - 4140 ÖN DİN. ÜST KEP DEN.KOL TABL.SAĞ KEPLİ	MERC. ACTROS 4040 / 4140 FRONT AXLE TOP PLATE STABILITY ARM CUST LUG WITH PLATE - RIGHT	170
MERCEDES	3028 - 3340 -- 4040 -4140	9443231484 9433232584	3011058 L	KT. MERCEDES ACTORS 3028/3340/4040/4140 ÖN DİNGİL ÜST KEP DENGE KOL TABLASI SOL KEPLİ	MERC. ACTROS 3028 / 3340	170
MERCEDES	3028 - 3340 -- 4040 -4140	9443231484 9433232584	3011058 R	KT. MERCEDES ACTORS 3028/3340/4040/4140 ÖN DİNGİL ÜST KEP DENGE KOL TABLASI SAĞ KEPLİ	MERC. ACTROS 3028 / 3340	170
MERCEDES	1840 - 3028 - 3028 - 3228 -3240- 3340	9413200070 9413220203 3753220103	3011061 L	MERCEDES ACTROS 1840 / 3028 / 3228 /3240 / 3340 ÖN ARKA KULAK SOL	MERCEDES ACTROS 1840 / 3028 / 3228 /3240 / 3340 FRONT REAR BRACKET - LEFT	171
MERCEDES	1840 - 3028 - 3028 - 3228 -3240- 3340	9413200070 9413220203 3753220103	3011061 R	MERCEDES ACTROS 1840 / 3028 / 3228 /3240 / 3340 ÖN ARKA KULAK SAĞ	MERCEDES ACTROS 1840 / 3028 / 3228 /3240 / 3340 FRONT REAR BRACKET - RIGHT	171
MERCEDES	4140 / 3028	9483251809	3011063 L	MERC.4140-3028 ARKA DENGE KOL TABLASI SOL KEPLİ	MERC. 4140-3028 REAR STABILITY ARM CAST LUG WITH PLATE - LEFT	171
MERCEDES	4140 / 3028	9483251909	3011063 R	MERC.4140-3028 ARKA DENGE KOL TABLASI SAĞ KEPLİ	MERC. 4140-3028 REAR STABILITY ARM CAST LUG WITH PLATE - RIGHT	171
MERCEDES	4140 / 3028	9483254209 9483524409	3011066 L	MERC.4140-3028 ARKA DEN.KOL TABLASI SOL UZUN KEPLİ	MERC. 4140-3028 REAR STABILITY ARM CAST LUG - LEFT (LONG)	171
MERCEDES	4140 / 3028	9483254309 9483254509	3011066 R	MERC.4140-3028 ARKA DEN.KOL TABLASI SAĞ UZUN KEPLİ	MERC. 4140-3028 REAR STABILITY ARM CAST LUG - RIGHT (LONG)	171
MERCEDES	2523 3228		3013008	MERCEDES AXOR 2523 -3228 BEŞİK İÇİ ORJİNAL YM	MERC. AXOR 2523 / 3228 CRADLE IN (ORIGINAL TYPE) - NEW MODEL	171
MERCEDES	30-28	9493260063 9493260563	3011073.B	MERC.3028 ARKA DENGE KOL ASKISI BURÇLU	MERC. 30-28 REAR STABILITY ARM HANGER WITH BUSH	171
MERCEDES	4140- 3028-3228	9493230116	3011074.B	MERC.4140-3028-3228 ÖN DEN KOL AYAĞI 38 MRK.BURÇLU	MERC. 4140 / 3028 / 3228 FRONT STABILITY ARM LANDING WITH BUSH	172
MERCEDES	4140- 3028-3228	9433230616 9433230516	3011075.B	MERC.4140-3028-3228 ÖN DEN.KOL AYAĞI 42 MRK.BURÇLU	MERC. 4140-3028-3228 FRONT STABILITY ARM LANDING WITH BUSH	172
MERCEDES	4140- 3028-3228	9433230616 9433230211	3011076.B	MER.4140-3028-3228 ÖN DEN.KOL AYAĞI 46 MRK.BURÇLU	MERC. 4140-3028-3228 FRONT STABILITY ARM LANDING WITH BUSH	172
MERCEDES	41-40	9433260347	3011081.B	MERC. 41-40 ARKA DENGE KOL AYAĞI 28 MRK.BURÇLU	MERC. 41-40 REAR STABILITY ARM LANDING WITH BUSH	172
MERCEDES	3340- 4140	9483260447	3011082.B	MERC.33-40/41-40 ARKA ASKI KOLU 75MM 36 BURÇLU	MERC. 3340 / 4140 REAR HANGER ARM WITH BUSH	172
MERCEDES	41-40		3011130.B	MERCEDES 4140 ARKA DENGE KOL AYAĞI 34 MRK BURÇLU	MERC. 41-40 REAR STABILITY ARM LANDING WITH BUSH	172
MERCEDES	41-40	9493231084 9493231784	3011079 L	MERC.4140 1. DİNG.ÖN DENGE KOL BAĞL.KEPİ SOL	MERC. 41-40 1st AXLE FRONT STABILITY ARM CONNECTION PLATE - LEFT	172
MERCEDES	41-40	9493231184 9493231884	3011079 R	MERC.4140 1.DİNG. ÖN DENGE KOL BAĞL. KEPİ SAĞ	MERC. 41-40 1st AXLE FRONT STABILITY ARM CONNECTION PLATE - RIGHT	172
MERCEDES	41-40	9493230284	3011084 L	MERC.4140 ÖN 2.DİNG. DENGE KOL TABL.SOL KEPLİ	MERC. 41-40 FRONT 2nd AXLE STABILITY ARM CAST LUG WITH PLATE - LEFT	173
MERCEDES	41-40	9493230384 9493230584	3011084 R	MERC.4140 ÖN 2.DİNG. DENGE KOL TABL.SAĞ KEPLİ	MERC. 41-40 FRONT 2nd AXLE STABILITY ARM CAST LUG WITH PLATE - RIGHT	173
MERCEDES	18-40	9423252409	3011091 L	MERC. 18-40 ARKA ÇEKİCİ UZUN KULAK SOL	MERC. 18-40 REAR BRACKET - LEFT	173
MERCEDES	18-40	9423252509	3011091 R	MERC. 18-40 ARKA ÇEKİCİ UZUN KULAK SAĞ	MERC. 18-40 REAR BRACKET - RIGHT	173

Katalogda kullanılan resimler temsilidir. Siparişlerinizde katalogdaki bilgilerden faydalanınız.
All original numbers, marks and forum vehicle manufectures listed in this catalogue are for comparison purposes only.
Siparişlerinizde parça kodu ile birlikte ölçüleriniide bildiriniz.
When you are placing your orders, you are kindly requested to inform us dimensions of parts too.

www.dikmenotomotiv.com.tr

Marka / Brand	Model / Model	Referans No / Referance No	Dikmen No:	Ürün Adı	Product Name	Sayfa / Page
MERCEDES	41-40	9493201127 9493221379 9493221979	3011095 L	MERCEDES 41-40 1.DİNGİL ÖN KÜPE SOL	MERC. 41-40 1st AXLE FRONT SHACKLE - LEFT	173
MERCEDES	41-40	9493212079 9493221479 9493201227	3011095 R	MERCEDES 41-40 1.DİNGİL ÖN KÜPE SAĞ	MERC. 41-40 1st AXLE FRONT SHACKLE - RIGHT	173
MERCEDES	41-40	9493201327 9493221679	3011096 L	MERCEDES 41-40 2.DİNGİL ÖN KÜPE SOL	MERC. 41-40 2nd AXLE FRONT SHACKLE - LEFT	173
MERCEDES	41-40	9493201427 9493221779	3011096 R	MERCEDES 41-40 2.DİNGİL ÖN KÜPE SAĞ	MERC. 41-40 2nd AXLE FRONT SHACKLE - RIGHT	173
MERCEDES	30-31	6253260063	3011099 L	MERCEDES 30-31 ARKA DENGE KOL BAĞLANTI ALTI SOL	MERC. 30-31 REAR STABILITY ARM BRACKET LEFT	174
MERCEDES	30-31	6253260516 6253260163	3011099 R	MERCEDES 30-31 ARKA DENGE KOL BAĞLANTI ALTI SAĞ	MERC. 30-31 REAR STABILITY ARM BRACKET RIGHT	174
MERCEDES	41-40	9493220103	3011102 L	MERCEDES 4140 ÖN 2.DİNGİL ARKA KULAK SOL	MERCEDES 41-40 FRONT 2nd AXLE REAR BRACKET - LEFT	174
MERCEDES	41-40	9493220203	3011102 R	MERCEDES 4140 ÖN 2.DİNGİL ARKA KULAK SAĞ	MERCEDES 41-40 FRONT 2nd AXLE REAR BRACKET - RIGHT	174
MERCEDES	41-40 / 4150	9493230584	3011152 L	MERCEDES 41-40/41-50 2'NCİ AMORT. TABLASI İNCE SOL	MERCEDES 41-40 / 41-50 2nd SHOCK ABSORBER CASTLUG LEFT	174
MERCEDES	41-40 / 4150	9493230584	3011152 R	MERCEDES 41-40/41-50 2'NCİ AMORT. TABLASI İNCE SAĞ	MERCEDES 41-40 / 41-50 2nd SHOCK ABSORBER CASTLUG RIGHT	174
MERCEDES	3332 / 3335 / 3337	6993220220	3011168 L	MERCEDES 3332 / 3335 / 3337 H KÜPE SOL	MERC. 3332 / 3335 / 3337 H SHACKLE - LEFT	174
MERCEDES	3332 / 3335 / 3337	6993220221	3011168 R	MERCEDES 3332 / 3335 / 3337 H KÜPE SAĞ	MERC. 3332 / 3335 / 3337 H SHACKLE - RIGHT	174
MERCEDES	1823/1824	9433261140	3011171 L	MERCEDES 1823/1824 ARKA DENGE KOLU AMÖRTİSÖR AYAĞI SOL	MERCEDES 1823 /1824 REAR STABILIZER ARM SHOCK ABSORBER LANDING LIGHT	175
MERCEDES	1823/1824	9433261240	3011171 R	MERCEDES 1823/1824 ARKA DENGE KOLU AMÖRTİSÖR AYAĞI SAĞ	MERCEDES 1823 / 1824 REAR STABILITY ARM SHOCK ABSORBER LANDING RIGHT	175
MERCEDES		6243220001	3011172 L	MERCEDES MAKAS KULAK SOL	MERC. SPRING BRACKET (LEFT)	175
MERCEDES		6443220101	3011172 R	MERCEDES MAKAS KULAK SAĞ	MERC. SPRING BRACKET (RIGHT)	175
MERCEDES	41-40	9493220101	3011179 L	MERCEDES 4140 KIRK AYAK ÖN KULAK SOL	MERCEDES 41-40 FRONT BRACKET - LEFT	175
MERCEDES	41-40		3011179 R	MERCEDES 4140 KIRK AYAK ÖN KULAK SAĞ	MERCEDES 41-40 FRONT BRACKET - RIGHT	175
MERCEDES		62583250019 6593250319	3011192 L	MERCEDES SEPET KULAK YM SOL	MERC. SPRING SEAT NEW MODEL LEFT	175
MERCEDES		6595250119 6593250219	3011192 R	MERCEDES SEPET KULAK YM SAĞ	MERC. SPRING SEAT NEW MODEL RIGHT	175
MERCEDES	18-44	9433232984	3011205 L	MERCEDES 18-44 ACTROS ÖN DENGE KOL TABLASI SOL	MERCEDES 18-44 ACTROS FRONT STABILITY ARM CASTLUG LIGHT	176
MERCEDES	18-44	9433232984	3011205 R	MERCEDES 18-44 ACTROS ÖN DENGE KOL TABLASI SAĞ	MERCEDES 18-44 ACTROS FRONT STABILITY ARM CASTLUG RIGHT	176
MERCEDES	41-42		3011224 L	MERCEDES 41-42/AROCS ARKA ALT BUGİ KOL TABLASI SOL	MERCEDES 41-42 / AROCS REAR BOTTOM BOUGIE ARM CAST LUG - LEFT	176
MERCEDES	41-42		3011224 R	MERCEDES 41-42/AROCS ARKA ALT BUGİ KOL TABLASI SAĞ	MERCEDES 41-42 / AROCS REAR BOTTOM BOUGIE ARM CAST LUG - RIGHT	176
MERCEDES	41-42/41-45/ AROCS		3011225 L	MERCEDES 41-42/41-45/AROCS ARKA ÖN ALT BUGİ KOL TABLASI SOL	MERCEDES 41-42 / 41-45 / AROCS REAR FRONT BOTTOM BOGIE ARM CAST LUG - LEFT	176
MERCEDES	41-42/41-45/ AROCS		3011225 R	MERCEDES 41-42/41-45/AROCS ARKA ÖN ALT BUGI KOL TABLASI SAĞ	MERCEDES 41-42 / 41-45 / AROCS REAR FRONT BOTTOM BOGIE ARM CAST LUG - RIGHT	176
MERCEDES	41-42/41-45/ AROCS		3011237 L	MERCEDES 41-42/41-45/AROCS 1'İNCİ AMORTİSÖR TABLASI SOL	MERCEDES 41-42/41-45/AROCS 1st SHOCK ABSORBER CAST LUG LEFT	176
MERCEDES	41-42/41-45/ AROCS		3011237 R	MERCEDES 41-42/41-45/AROCS 1'İNCİ AMORTİSÖR TABLASI SAĞ	MERCEDES 41-42/41-45/AROCS 1st SHOCK ABSORBER CAST LUG RIGHT	176
MERCEDES	41-42/41-45/ AROCS		3011238 L	MERCEDES 41-42/41-45/AROCS 2'NCİ AMORTİSÖR TABLASI SOL	MERCEDES 41-42/41-45/AROCS 2nd SHOCK ABSORBER CAST LUG LEFT	177
MERCEDES	41-42/41-45/ AROCS		3011238 R	MERCEDES 41-42/41-45/AROCS 2'NCİ AMORTİSÖR TABLASI SAĞ	MERCEDES 41-42/41-45/AROCS 2nd SHOCK ABSORBER CAST LUG RIGHT	177
MERCEDES	33-40 / 41-40 / 18-40		3011239	MERCEDES 33-40 / 41-40 / 18-40 ÖN ASKI KOLU 480 mm BURÇLU	MERC. 33-40 / 41-40 / 18-40 480 mm	177
MERCEDES	25-21	3713907201	3014001	MERCEDES 25-21 SABİT KOL	MERC. 25-21 FIXED ARM	177
MERCEDES	25-21	3713907201	3014002	MERCEDES 25-21 AYARLI KOL	MERC. 25-21 ADJUSTABLE ARM	177
MERCEDES	25-23 32-28		3014003	MERCEDES 25-23 32-28 AXOR SABİT KOL	MERC. 2523 / 3228 AXOR FIXED ARM	177
V KOLLARI	25-23 32-28		3014004	MERCEDES 25-23 32-28 AXOR AYARLI KOL	MERC. 2523 / 3228 AXOR ADJUSTABLE ARM	177
MERCEDES	AXOR		3008031	MERCEDES AXOR DENGE KOLU 40 mm	MERC. AXOR STABILITY ARM	177
MERCEDES	AXOR		3008032	MERCEDES AXOR DENGEL KOLU 50 mm	MERC. AXOR STABILITY ARM	178
MERCEDES	4140	9433260565	3011169	MERCEDES 4140 ARKA DENGE KOLU YİVLİ 50'LİK SEMENTELİ	MERCEDES 4140 REAR STABILITY ARM	178
MERCEDES	4140	9433260665	3011170	MERCEDES 4140 DENGE ÇUBUĞU 55'LİK	MERCEDES 41-40 STABILITY BAR	178
MERCEDES	2628 - 4140		3011248	MERCEDES 2628 - 4140 ÖN DENGE KOL (U) SU 36mm SEMENTELİ	MERC. 26-28 FRONT STABILITY ARM	178
MERCEDES	3224-3234	3939900060	3008083	MERCEDES 3224-3234 DENGE MİL SOMUNU KÜÇÜK	MERCEDES 3224 / 3234 STABILITY SHAFT NUT (SMALL)	178
MERCEDES	25-21	3713227030	3017003	MERCEDES 25-21 BEŞİK ŞAPKALI PERNO	MERC. 2521 CRADLE PIN COLLAR TYPE	178

Katalogda kullanılan resimler temsilidir. Siparişlerinizde katalogdaki bilgilerden faydalanınız.
All original numbers, marks and forum vehicle manufectures listed in this catalogue are for comparison purposes only.
Siparişlerinizde parça kodu ile birlikte ölçülerinide bildiriniz.
When you are placing your orders, you are kindly requested to inform us dimensions of parts too.

INDEX

DİKMEN OTOMOTİV SANAYİ ve TİC. LTD. ŞTİ.

Marka / Brand	Model / Model	Referans No / Referance No	Dikmen No:	Ürün Adı	Product Name	Sayfa / Page
MERCEDES	2523 - 3228	3753200041	3017006	MERCEDES AXOR 2523 - 3228 BEŞİK KARE ŞAPKALI PERNO	PERNO MERC. 2523 / 2528 / 3228 CRADLE COLLAR PIN	178
MERCEDES	2517 - 2521K		3019001	MERC.2517 - 2521 BEŞİK BURCU 58 x 50 x 105 (ORJ)	MERC. 2517 / 2521 CRADLE BUSH (ORIGINAL)	178
MERCEDES	2523-3228		3019002	MERC.2523-3228 AXOR BEŞİK BURCU 58x50x125 (ORJ)	MERC. AXOR 2523 / 3228 CRADLE BUSH (ORIGINAL)	179
MERCEDES	2622 - 2628		3020001	MERCEDES 26-22 26-28 ÖN MAKAS BURCU (ORJ)	MERC. 2622 / 2628 FRONT SPRING BUSH ORIGINAL	179
MERCEDES	AXOR	3353240350 3043240050 6203240050 3353240350	3020003	MERCEDES AXOR ARKA MAKAS BURCU (ORJ)	MERC. AXOR REAR SPRING BUSH (ORIGINAL)	179
MERCEDES	25 17	3713527050	3020004	MERCEDES 25 17 ÖN MAKAS BURCU (KISA) (ORJ)	MERC. 25-17 FRONT SPRING BUSH (SHORT) ORIGINAL	179
MERCEDES	25 17		3020005	MERCEDES 25 17 ÖN BURÇ UZUN	MERC 2517 FRONT BUSH - LONG	179
MERCEDES	25 17	3963250150	3020006	MERCEDES 25 17 ARKA MAKAS BURCU (ORJ)	MERC. 2517 REAR SPRING BUSH (ORIGINAL)	179
MERCEDES	25-21		3025001	MER-003 MERCEDES 25-21 BUGİ KOL BURCU	MERCEDES 25-21 BOGIE ARM BUSH	179
MERCEDES	SPRINTER	9013240150	3025005	MER-058 MERCEDES SPRINTER 312-D ARKA ARKA BURÇ	MERC. SPRINTER 312-D REAR REAR BUSH	179
MERCEDES	SPRINTER	9013240250	3025006	MER-062 MERCEDES SPRINTER 312 - 208 - 212 D ARKA ÖN BURÇ	MERC. SPRINTER 312-208-212 D REAR FRONT BUSH	180
MERCEDES	SPRINTER	9053240050	3025007	MER-109 MERCEDES SPRINTER 412-D MAKAS BURCU	MERC. SPRINTER 412 D SPRING BUSH	180
MERCEDES	315-412 CRAF-TER	9063240050 68012176AA	3025008	MER-119 MERC.315-412 CRAFTER MAKAS BURCU YM	MERC. 315-412 CRAFTER NEW MODEL SPRING BUSH	180
MERCEDES	SPRINTER	9013250744	3025009	MER-032 MERCEDES SPRINTER MAKAS UCU TAKOZU	MERC. SPRINTER SPRING WEDGE	180
MERCEDES	SPRINTER	9013220619 9013222319	3025010	MER-060 MERCEDES SPRINTER TORSİYON MAKAS UCU TAKOZ	MERC. SPRINTER TORSION SPRING WEDGE	180
MERCEDES	SPRINTER	9013221619 9013222519	3025011	MER-061 MERCEDES SPRINTER TORSİYON MAKAS UCU TAKOZ	MERC. SPRINTER TORSION SPRING WEDGE	180
MERCEDES	AXOR	.0003222185 3753220085 .0003222485	3025014	MER-013 MERCEDES AXOR ÖN BURÇ 24x62x96x80	MERC. AXOR FRONT BUSH	180
MERCEDES	25-23		3025015	OLG-007 MERCEDES 25-23 AXOR KIRK AYAK MAKAS BURCU	MERC. 25-23 AXOR SPRING BUSH	180
MERCEDES	1517	9703200344 6753250485 3753200644	3025016	MER-056 MERCEDES 1517 ATECO ÖN MAKAS BURCU	MERC. 1517 ATEGO FRONT SPRING BUSH	181
MERCEDES		6753250284 85434070003	3025024	MER-018 MERCEDES ÖN ARA TAKOZ	MERCEDES FRONT WEDGE	181
MERCEDES	18-40	9433235284 9433235384 9433238484 3753230084	3025025	MER-041 MERCEDES 18-40 ÖN ARKA TAKOZ	MERC. 1840 FRONT REAR WEDGE	181
MERCEDES	ATEGO	9703200095 97576046	3025026	MER-038 MERCEDES ATEGO MAKAS TAKOZU	MERCEDES ATEGO SPRING WEDGE	181
MERCEDES		6753250184 85434070004	3025032	MER-019 MERCEDES MAKAS TAKOZU	MERCEDES SPRING WEDGE	181
MERCEDES		3713280250	3025033	MER-083 MERCEDES KIRKAYAK BURCU	MERCEDES SPRING BUSH	181
MERCEDES	ATEGO	9703200144 3753200744	3025038	MER-043 MERCEDES ATEGO MAKAS BRUCU	MERCEDES ATEGO SPRING BUSH	181
MERCEDES		6013910062 6013210062 6023200202	3025041	MER-027 MERCEDES MAKAS ARA TAKOZU	MERCEDES SPRING WEDGE	181
MERCEDES		6753250144 6743250444 3753200844	3025043	MER-021 MERCEDES MAKAS TAKOZU	MERCEDES SPRING WEDGE	182
MERCEDES		9703200044	3025047	MER-063 MERCEDES MAKAS BURCU	MERCEDES SPRING BUSH	182
MERCEDES	SPRINTER		3025050	MER-074 MERCEDES SPRİNTER 430 ÖN (İNCE) MAKAS BURCU	MERCEDES SPRINTER 430 FRONT SPRING BUSH	182
MERCEDES	AROCS	0009980142 9603232985 9603231685 9603234585	3025054	MER-097 MERCEDES AROCS ÖN BURÇ YARIKLI	MERCEDES AROCS FRONT BUSH	182
MERCEDES	SPRINTER		3025055	MER-049 MERCEDES SPRİNTER MAKAS TAKOZU	MERCEDES SPRINTER SPRING WEDGE	182
MERCEDES		9743200644	3025056	MER-064 MERCEDES MAKAS BURCU	MERCEDES SPRING BUSH	182
MERCEDES	15-17	9743200044	3025058	MER-037 MERCEDES 15-17 ATEGO ARKA x ÖN BURÇ	MERCEDES 15-17 ATEGO REAR FRONT BUSH	182
MERCEDES	AXOR		3027001	1006 MERCEDES AXOR ÖN MAKAS BURCU 62 x 24 x 96	MERCEDES AXOR FRONT SPRING BUSH	182
MERCEDES	AXOR	3753910017	3027004	8310 MERCEDES AXOR ÖN ROT BURCU 63 X 20 X 72	MERCEDES AXOR FRONT ROD BUSH	183
MERCEDES	AXOR	.0003238185	3027005	7965 MERCEDES AXOR DENGE KOL BUR-CU 80 x 40 x 46	MERC. AXOR STABILITY ARM BUSH	183
MERCEDES		9413260050 3753260050	3027006	7861 MERCEDES DENGE KOLU BURCU	MERC. STABILITY ARM BUSH	183
MERCEDES	ACTROS	.0003264481 .0003264781	3027011	7931 MERCEDES ACTROS DENGE KOL BURCU (82x58x56)	MERC. ACTROS STABILITY ARM BUSH	183

Katalogda kullanılan resimler temsilidir. Siparişlerinizde katalogdaki bilgilerden faydalanınız.
All original numbers, marks and forum vehicle manufectures listed in this catalogue are for comparison purposes only.
Siparişlerinizde parça kodu ile birlikte ölçüleriniide bildiriniz.
When you are placing your orders, you are kindly requested to inform us dimensions of parts too.

www.dikmenotomotiv.com.tr

Marka / Brand	Model / Model	Referans No / Referance No	Dikmen No:	Ürün Adı	Product Name	Sayfa / Page
MERCEDES	ACTROS	.0003237985 3753230585 .0003237485 .0003237585	3027012	7862 MERCEDES ACTROS KOL BURCU 70 x 40 x 36,5	MERC. ACTROS ARM BUSH	183
MERCEDES		.0003265181	3027017	8129 MERCEDES DENGE KOL BURCU	MERCEDES STABILITY ARM BUSH	183
MERCEDES	3028	.0003250485 .0003250985	3027022	8033 MERCEDES 3028 DENGE KOL BURCU	MERC. 30-28 STABILITY ARM BUSH	183
MERCEDES	1840	9433235184 3753230184	3027026	7898 MERCEDES 1840 ÖN MAKAS ARA TAKOZU	MERC. 1840 FRONT SPRING WEDGE	183
MERCEDES		9433235384 9433238684 3753230084 9433235284 9433238384	3027027	7899 MERCEDES MAKAS TAKOZU	MERCEDES SPRING WEDGE	184
MERCEDES	1517	81432710027S	3027030	7437 MERCEDES 15 17 ATEGO BUGİ KOL BURCU	MERC. 15 17 ATEGO BOGIE ARM BUSH	184
MERCEDES	1517	6753250184 65434070004 9703250084	3027032	7900 MERCEDES 15 17 ATEGO ARKA MAKAS ARA TAKOZU DÜZ	MERC. 15 17 ATEGO REAR SPRING WEDGE	184
MERCEDES	1517	6753250284 85434070003 9703250184	3027033	7901 MERCEDES 15 17 ATEGO ARKA MAKAS ARA TAKOZU KANALLI	MERC. 15 17 ATEGO REAR SPRING WEDGE (GROOVED TYPE)	184
MERCEDES	1517	.0003262481 3753260181 .0003235985 .0003232981	3027034	7729 MERCEDES 15 17 ATEGO DENGE KOL LASTİĞİ	MERC. 15 17 ATEGO STABILITY ARM RUBBER	184
MERCEDES	1517	9743200044 3753200244 9583200244	3027035	7895 MERCEDES 15 17 ATEGO ARKA ARKA BURÇ	MERC. 15 17 ATEGO REAR REAR SPRING BUSH	184
MERCEDES		9703200144 3753200744	3027036	7897 MERCEDES MAKAS BURCU	MERCEDES SPRING BUSH	184
MERCEDES		3183200073	3027038	8241 MERCEDES LASTİK BURÇ	MERCEDES RUBBER BUSH	184
MERCEDES	30-31	6253200111	3027041	7789 MERCEDES 30-31 TRAVEST TAMİR TAKIMI	MERCEDES 30-31 TRAVERSE REPAIR KIT	185
MERCEDES	25-21	6203200628 6193200128	3027047	7845 MERCEDES 25 21 DENGE KOL TAMİR TAKIMI	MERC. 25 21 STABILITY ARM REPAIRING KIT	185
MERCEDES	SPRINTER		3027049	7714 MERCEDES SPRINTER MAKAS UCU TAKOZU	MERCEDES SPRINTER SPRING WEDGE	185
MERCEDES	SPRINTER	6113240350 6113240450 6113240050 9043200563S 9043200363S	3027053	7820 MERC. SPRİNTER 515 CDİ ARKA x ARKA BURÇ	MERC. SPRINTER 515 CDI REAR REAR BUSH	185
MERCEDES	SPRINTER	9013222319	3027054	7716 MERCEDES SPRINTER TORSİYON MAKAS UCU TAKOZU	MERC.SPINTER FRONT TORSION SPRING WEDGE	185
MERCEDES	SPRINTER		3027060	8239 MERC.SPRINTER LASTİK BURÇ	MERC.SPRINTER RUBBER BUSH	185
MERCEDES	SPRINTER	9013230185	3027063	8763 MERC. SPRINTER DENGE KOL LASTİĞİ	MERCEDES SPRINTER STABILITY ARM RUBBER	185
MERCEDES		.0009921603	3027105	8122 MERCEDES KABİN TAKOZU	MERCEDES CABIN WEDGE	185
MERCEDES		.0003265081 3753260281	3027120	7962 MERCEDES DENGE KOL BURCU	MERCEDES STABILITY ARM BUSH	186
MERCEDES	ACTROS	.0003237985S .0003237485S 3753230585S .0003237585S	3027147	7862-1 MERCEDES ACTROS KOL BURCU	MERCEDES ACTROS ARM BUSH	186
MERCEDES		9703231785	3027121	8783 MERCEDES DENGE KOL LASTİĞİ	MERCEDES STABILITY ARM RUBBER	186
MERCEDES		.0003263281 .0003262681 .0003263081 3753260081	3027124	7662 MERCEDES DENGE KOL BURCU	MERCEDES STABILITY ARM BUSH	186
MERCEDES		9413230150 3753230150	3027136	7963 MERCEDES DENGE KOL BURCU	MERCEDES STABILITY ARM BUSH	186
MERCEDES	AXOR	.0003238185S	3027137	7965-1 MERCEDES AXOR DENGE KOL BURCU	MERCEDES AXOR STABILITY ARM BUSH	186
MERCEDES		N910105-020036	3027152	9981 MERCEDES SEPET KULAK SAPLAMASI	MERCEDES SPRING SEAT BOLT	186
MERCEDES		3,7535E+12	3027154	10205 MERCEDES BUGİ BURCU	MERCEDES BOGIE BUSH	186
MERCEDES		3500905	3027202	7611 MERCEDES BUGİ BURCU İÇİ KONİK	MERCEDES BOGIE BUSH	187
MERCEDES		3300511	3027203	7615 MERCEDES BUGİ BURCU (TAKIM)	MERCEDES BOGIE BUSH (SET)	187
MERCEDES		9603232285 9603233585	3027207	10852 MERCEDES DENGE KOL BURCU	MERCEDES STABILITY ARM BUSH	187
MERCEDES		3963260081	3027216	7909 MERCEDES DENGE KOL BURCU	MERCEDES STABILITY ARM BUSH	187
MERCEDES	AROCS	9603231285	3027217	10791 MERCEDES AROCS LASTİK METAL BURÇ	MERCEDES AROCS RUBBER METAL BUSH	187
MERCEDES	AROCS	9603231385	3027218	10792 MERCEDES AROCS LASTİK METAL BURÇ	MERCEDES AROCS RUBBER METAL BUSH	187
MERCEDES	AROCS	96032101281	3027219	13549 MERCEDES AROCS DENGE BUGİ KOL BURCU	MERCEDES AROCS STABILITY BOGIE ARM BUSH	187
MERCEDES	AROCS	9603250496	3027220	13542 MERCEDES AROCS MAKAS TAKOZU SOL	MERCEDES AROCS SPRING WEDGE - LEFT	187
MERCEDES	AROCS	9603250596	3027221	13543 MERCEDES AROCS MAKAS TAKOZU SAĞ	MERCEDES AROCS SPRING WEDGE - RIGHT	188
MERCEDES		9493220153	3027222	11625 MERCEDES MAKAS BURCU	MERCEDES SPRING BUSH	188
MERCEDES	3028 - 3340 - 4140	3502705	3027229	MERCEDES 30-28 / 33-40 / 41-40 V KOL BURCU	MERCEDES 30-28 / 33-40 / 41-40 V STAY BAR BUSH	188
MERCEDES		3501005	3027230	7610 MERCEDES BUGİ BURCU	MERCEDES BOGIE BUSH	188

Katalogda kullanılan resimler temsilidir. Siparişlerinizde katalogdaki bilgilerden faydalanınız.
All original numbers, marks and forum vehicle manufectures listed in this catalogue are for comparison purposes only.
Siparişlerinizde parça kodu ile birlikte ölçülerinide bildiriniz.
When you are placing your orders, you are kindly requested to inform us dimensions of parts too.

INDEX

DİKMEN
OTOMOTİV SANAYİ ve TİC. LTD. ŞTİ.

Marka / Brand	Model / Model	Referans No / Referance No	Dikmen No:	Ürün Adı	Product Name	Sayfa / Page
MERCEDES		3523250150 3853250050	3027232	11611 MERCEDES MAKAS BURCU	MERCEDES SPRING BUSH	188
MERCEDES	403	3501305	3027233	7615 MERCEDES 403 BUGİ BURCU TAKIM	MERCEDES 403 BOGIE BUSH KIT	188
MERCEDES	SPRİNTER	9063260781	3027234	MERCEDES SPRİNTER DENGE KOL LASTİĞİ	MERCEDES SPRINTER STABILITY ARM BUSH	188
MERCEDES	AXOR	3251385	3027236	11741 MERC. AXOR MAKAS BURCU	MERC. AXOR SPRING BUSH	188
MERCEDES	18-42 AROCS	9603231085	3027237	10848-1 MERCEDES 18-42 AROCS ÖN DENGE KOL BURCU	MERCEDES 18-42 AROCS FRONT STABILITY ARM BUSH	189
MERCEDES	SPRİNTER	9013250744	3036002	HD 5617 MERCEDES SPRINTER MAKAS UCU TAKOZU	MERCEDES SPRINTER SPRING WEDGE	189
MERCEDES	SPRİNTER	6673250084	3036007	HD 5540 MERCEDES SPRINTER MAKAS UCU TAKOZU	MERCEDES SPRINTER SPRING WEDGE	189
MERCEDES	AROCS	0009980142 0009982242	3036029	HD 5000 MERCEDES AROCS ÖN BURÇ YARIKLI	MERCEDES AROCS FRONT BUSH	189
MERCEDES	18-40		3026001	MER-221 MERCEDES 18-40 AMORTİSÖR LASTİĞİ	MERCEDES 18-40 SHOCK ABSORBER RUBBER	189
MERCEDES	AXOR		3026002	MER-226 MERCEDES AXOR AMORTİSÖR LASTİĞİ	MERC. AXOR SHOCK ABSORBER RUBBER	189
MERCEDES	SPRİNTER		3026006	MER-421 MERCEDES SPRINTER DENGE KOL LASTİĞİ	MERCEDES SPRINTER STABILITY ARM RUBBER	189
MERCEDES	SPRİNTER		3026008	MER-212 MERCEDES SPRİNTER AMORTİSÖR LASTİĞİ	MERCEDES SPRINTER SHOCK ABSORBER RUBBER	189
MERCEDES	SPRİNTER		3026012	MER-606 MERC.SPRINTER MAKAS TAKOZU BÜYÜK	MERCEDES SPRINTER SPRING WEDGE (BIG)	190
MERCEDES	SPRİNTER		3026013	MER-607 MERC.SPRINTER MAKAS TAKOZU KÜÇÜK	MERCEDES SPRINTER SPRING WEDGE (SMALL)	190
MERCEDES	2517		3026015	MER-230 MERC. 2517 AMORTİSÖR LASTİĞİ	MERCEDES 2517 SHOCK ABSORBER RUBBER	190
MERCEDES	25-23 32-28	000.3220144 3753220044	3028005	MERCEDES 2523-3228 ÖN ÜST KEP LASTİK TAKOZU KISA	MERC. AXOR 2523-3228 FRONT TOP PLATE RUBBER WEDGE (SHORT)	190
MERCEDES	25-23 32-28	000.3220244	3028006	MERCEDES 2523-3228 ÖN ÜST KEP LASTİK TAKOZU UZUN	MERC. AXOR 2523-3228 FRONT TOP PLATE RUBBER WEDGE (LONG)	190
MERCEDES	3340 - 4140	0003250696 0003250896	3032001	MERCEDES 33-40 / 41-40 ARKA MAKAS TAKOZU 5 KATLI	MERCEDES 33-40 / 41-40 REAR SPRING MOUNTING (SHORT)	190
MERCEDES		9423171812 9303170012	3027150	8192 MERCEDES KABİN BURCU	MERCEDES CABIN BUSH	190
MERCEDES	3340 - 4140	.0003250896 .0003250696	3032002	MERCEDES 33-40/41-40 ARKA MAKAS TAKOZU 7 BOĞUMLU	MERCEDES 33-40 / 41-40 REAR SPRING MOUNTING (LONG)	190
MERCEDES	41-40		8022048	MERC 41-40 ARKA DİNGİL AMORTİSÖR 6771155	MERC. 41-40 REAR AXLE SHOCK ABSORBER	191
MERCEDES	18-40	9493220044	8022050	MERCEDES 18-40 ARKA KABİN KÖRÜĞÜ	MERCEDES 18-40 REAR CABIN AIR SPRING	191
MERCEDES	18-40		3030002	MERCEDES 18-40 ARKA AMÖRTİSÖR MAYSAN 6771160	MERCEDES 18-40 REAR SHOCK ABSORBER	191
MERCEDES	18-40		3030004	MERCEDES 18-40 ÖN AMÖRTİSÖR MAYSAN 6571139	MERCEDES 18-40 FRONT SHOCK ABSORBER	191
MERCEDES			8022051	MERCEDES SKT KAMYON ÖN AMORTİSÖR MAYSAN (N6771151)	MERCEDES SKT FRONT SHOCK ABSORBER	191
MERCEDES	AXOR 1823/1828/2528	627110.01	3030018	MERC. AXOR 1823/1828/2528 ARKA KABİN AMORTİSÖRÜ	MERC. AXOR 1823/1828/2528 REAR CABIN SHOCK ABSORBER	191
MİKSER						
MİKSER			290101 22	MİKSER BAĞLANTISI M20 x 22 cm ARA 120 mm	MIXER U-BOLT	194
MİKSER			290102 20	MİKSER BAĞLANTISI ARA &,5'LU M20 x 20 cm YUV.	MIXER U BOLT	194
MİKSER			290104 22	MİKSER BAĞLANTISI ARA 120 M20 x 22 cm	MIXER U BOLT	194
MİKSER			290102 25	MİKSER BAĞLANTISI M20 x 25 cm	MIXER U-BOLT	194
MİKSER			290103 22	MİKSER BAĞLANTISI M20 x 22 cm ARA 66	MIXER U-BOLT	194
MITSUBISHI						
MITSUBISHI	L-200 / L-300		220101 14	MITSUBISHI L-200 / L-300 ARKA BAĞLANTI 1/2 x 14 cm	MITSUBISHI L-200 / L-300 REAR U-BOLT	196
MITSUBISHI	POWERBUS		220103 25	MITS.POWERBUS Z MAKAS BAĞL.5/8x25cm	MITS. POWERBUS Z SPRING U-BOLT	196
MITSUBISHI	L-200 / L-300		280101 16	LANDROVER/ MITS. L200-300 ARKA BAĞLANTI 1/2 x 16 cm	LANDROVER/ MITS. L200-300 REAR U-BOLT	196
MITSUBISHI			221601 10	MITSUBISHI ARKA SAPLAMA M12 10 cm	MITSUBISHI REAR BOLT	196
MITSUBISHI	CANTER		2206001	MITSUBISHI CANTER ÖN PERNO (ŞAPKALI)	MITSUBISHI CANTER FRONT COLLAR PIN	196
MITSUBISHI	CANTER		2206002	MITSUBISHI CANTER ARKA PERNO	MITSUBISHI CANTER REAR PIN	196
MITSUBISHI	PRESTİJ		2206004	MITSUBISHI PRESTİJ ÖN ŞAPKALI PERNO YAĞLI	MITSUBISHI PRESTIJ FRONT COLLAR PIN	196
MITSUBISHI	FUSO CANTER		2206006	MITSUBISHI FUSO CANTER ARKA KÜPE ALT PERNOSU	MITSUBISHI FUSO CANTER REAR SHACKLE BOTTOM PIN	196
MITSUBISHI	CANTER		2206007	MITSUBISHI CANTER ARKA PERNO PULU	MITSUBISHI CANTER REAR PIN WASHER	197
MITSUBISHI	FUSO CANTER		2206008	MITSUBISHI FUSO CANTER ŞAPKALI PERNO TEK TEKER	MITSUBISHI FUSO CANTER COLLER PIN (SINGLE WHEEL)	197
MITSUBISHI			1508001	HYUNDAI MİNİBÜS /MITSUBISHI MİNİBÜS ARKA MAKAS ARKA KÜPE	HYUNDAI MINIBUS / MITSUBISHI MINIBUS REAR SPRING REAR SHACKLE	197

Katalogda kullanılan resimler temsilidir. Siparişlerinizde katalogdaki bilgilerden faydalanınız.
All original numbers, marks and forum vehicle manufectures listed in this catalogue are for comparison purposes only.
Siparişlerinizde parça kodu ile birlikte ölçüleriniide bildiriniz.
When you are placing your orders, you are kindly requested to inform us dimensions of parts too.

www.dikmenotomotiv.com.tr

Marka / Brand	Model / Model	Referans No / Referance No	Dikmen No:	Ürün Adı	Product Name	Sayfa / Page
MITSUBISHI	CANTER	MB 025157 MB 025159	2208001	MITSUBISHI CANTER ÖN MAKAS ARKA KÜPE	MITSUBISHI CANTER FRONT SPRING REAR SHACKLE	197
MITSUBISHI	PRESTİJ		2208002	MITSUBISHI PRESTİJ ÖN MAKAS ARKA KÜPE YAĞLI	MITSUBISHI PRESTIJ FRONT SPRING REAR SHACKLE	197
MITSUBISHI			2208003	MITSUBISHI MİNİBÜS ARKA MAKAS ARKA KÜPE	MITSUBISHI SPRING SHACKLE	197
MITSUBISHI	FUSO CANTER		2208004	MITSUBISHI FUSO CANTER DÖRT TEKER ARKA KÜPE	MITSUBISHI FUSO CANTER FOUR WHEEL REAR SHACKLE	197
MITSUBISHI	L 200		2208005	MITSUBISHI L 200 ARKA KÜPE Y.M	MITSUBISHI L 200 REAR SHACKLE (NEW MODEL)	197
MITSUBISHI	L 200		2208006	MITSUBISHI L 200 ARKA YÜKSELTME MAFSALLI KÜPE	MITSUBISHI L 200 REAR SHACKLE	198
MITSUBISHI	CANTER	MC 122991	2211001	MITSUBISHI CANTER ARKA MAKAS ÖN KULAK	MITSUBISHI CANTER REAR SPRING FRONT BRACKET	198
MITSUBISHI	CABTER	MC 128400	2211002	MITSUBISHI CANTER ARKA MAKAS ARKA KULAK	MITSUBISHI CANTER REAR SPRING REAR BRACKET	198
MITSUBISHI	CANTER	MC 114505	2211003	MITSUBISHI CANTER ARKA MAKAS KÜPESİ	MITSUBISHI CANTER REAR SPRING SHACKLE	198
MITSUBISHI	FUSO CANTER		2211005	MITSUBISHI FUSO ARKA ÖN KULAK	MITSUBISHI FUSO REAR FRONT BRACKET	198
MITSUBISHI	CANTER		2220001	MITSUBİSHİ CANTER ARKA MAKAS BURCU (ORJ)	MITSUBISHI CANTER REAR SPRING BUSH (ORIGINAL TYPE)	198
MITSUBISHI		MB111071	2225001	MIT-001 MITSUBISHI MAKAS LASTİĞİ UZUN EM	MITSUBISHI SPRING RUBBER (OLD MODEL) - LONG	198
MITSUBISHI		MB025753	2225002	MIT-003 MITSUBISHI MAKAS LASTİĞİ YM 6 TEKER	MITSUBISHI SPRING RUBBER (NEW MODEL) - 6 WHEEL	198
MITSUBISHI		55260-45000	2225003	MIT-002 MITSUBISHI DAYAMA TAKOZU	MITSUBISHI WEDGE	199
MITSUBISHI			2225004	MİT-004 MISTUBISHI MAKAS LASTİĞİ SACLI	MITSUBISHI SPRING RUBBER WITH SHEET PLATE	199
MITSUBISHI	L-200		2225005	MIT-007 MITSUBISHI L 200 MAKAS BURCU	MITSUBISHI L 200 SPRING BUSH	199
MITSUBISHI	L 200	MR151808 MR418960 MR491825 MR992594 MR992595 MR992598 MR992599 MR4150A094 MR4150A095 MR4150A098 MR4150A099 MR4150114 MR4150A115 MR4150A174 MR4150A177	2225006	MIT-017 MITSUBISHI L 200 Y.M. MAKAS BURCU	MITSUBISHI L 200 SPRING BUSH (NEW MODEL)	199
MITSUBISHI	L 300		2225007	MIT-006 MITSUBISHI L 300 MAKAS BURCU	MITSUBISHI L 300 SPRING BUSH	199
MITSUBISHI	PRESTİJ		2225010	MIT-014 MITSUBİSHİ PRESTİJ MAKAS BURCU YAĞLI	MITSUBISHI PRESTIJ SPRING BUSH	199
MITSUBISHI		584530 111070	2225015	MIT-008 MITSUBİSHİ MAKAS LASTİĞİ	MITSUBISHI SPRING RUBBER	199
MITSUBISHI			2234002	MIT. L200 4*4 ARKA MAKAS BURCU	MIT. L200 4*4 REAR SPRING BUSH	199
MITSUBISHI			2234001	MITSUBISHI MAKAS LASTİĞİ YM 6 TEKER	MITSUBISHI SPRING RUBBER 6 WHEEL NEW MODEL	200
MITSUBISHI	PRESTİJ		2226002	MIT-432 MITSUBISHI PRESTİJ ARKA DENGE KOL LASTİĞİ	MITSUBISHI PRESTIJ REAR STABILITY ARM RUBBER	200
MITSUBISHI	PRESTİJ		2226003	MIT-430 MITSUBISHI PRESTİJ ÖN DENGE KOL LASTİĞİ	MITSUBISHI PRSTIJ FRONT STABILITY ARM RUBBER	200
MITSUBISHI			2226004	MIT-119 MITSUBISHI PRB.MAKAS ARA FİBERİ	MITSUBISHI PARABOLIC SPRING FIBER	200
MITSUBISHI	MERA		2226006	MIT-436 MITSUBISHI MERA VİRAJ LASTİĞİ	MITSUBISHI MERA STABILIZER ARM RUBBER	200
MITSUBISHI			2226007	MIT-442 MITSUBISHI CANTER VİRAJ LASTİĞİ	MITSUBISHI CANTER STABILIZER ARM RUBBER	200
MITSUBISHI			2226009	MIT-211 MITSUBUSHİ ÜST AMORTİSÖR LASTİĞİ	MITSUBISHI TOP SHOCK ABSORBER RUBBER	200
MITSUBISHI	PRESTİJ		2230001	SDS.153 MITSUBISHI PRESTİJ DENGE KOL LASTİĞİ	MITSUBISHI PRESTIJ STABILITY ARM RUBBER	200
MITSUBISHI	PRESTİJ		2230002	SDS.153-01 MIT. EURO PRESTIJ 4 DENGE KOL LASTİĞİ	MIT. EURO PRESTIJ 4 STABILIZER ARM RUBBER	201
MITSUBISHI	FE 515-659 OTOBUS		2230003	SDS.153/A MITS FE 515-659 OTOBUS DENGE KOL LASTİĞİ	MITSUBISHI 515-569 BUS STABILITY ARM RUBBER	201
MITSUBISHI			2230004	SDS.153-B MITSUBISHI PRB MAKAS ARA FİBERİ	MITSUBISHI PARABOLIC SPRING FIBER	201
MITSUBISHI			2228002	MITSUBISHI ÖN BAĞLANTI KEPİ (4 TEKER) *	MITSUBISHI FRONT PLATE (4 WHEEL)	201
MITSUBISHI	CANTER		2228003	MITSUBISHI CANTER ÖN ŞASE TAKOZU R-L **	MITSUBISHI CANTER FRONT CHASIS WEDGE	201
MITSUBISHI	CANTER		2228004	MITSUBISHI CANTER ARKA ŞASE TAKOZU KISA **	MITSUBISHI CANTER REAR CHASIS WEDGE (SHORT)	201
MITSUBISHI	CANTER		2228005	MITSUBISHI CANTER ARKA ŞASE TAKOZU UZUN **	MITSUBISHI CANTER REAR CHASSIS WEDGE LONG	201
MITSUBISHI	L 200		2228007	MITSUBISHI L 200 ARKA TAKOZ **	MITSUBISHI L 200 REAR WEDGE	201
MITSUBISHI	511		2228008	MITSUBISHI 511 ARKA ŞASE TAKOZ **	MITSUBISHI 511 REAR CHASSIS WEDGE	202
MITSUBISHI	FUSO CANTER		2228006	MITSUBUSHI FUSO CANTER ARKA TAKOZ	MITSUBUSHI FUSO CANTER REAR WEDGE	202

Katalogda kullanılan resimler temsilidir. Siparişlerinizde katalogdaki bilgilerden faydalanınız.
All original numbers, marks and forum vehicle manufectures listed in this catalogue are for comparison purposes only.
Siparişlerinizde parça kodu ile birlikte ölçülerinide bildiriniz.
When you are placing your orders, you are kindly requested to inform us dimensions of parts too.

Marka / Brand	Model / Model	Referans No / Referance No	Dikmen No:	Ürün Adı	Product Name	Sayfa / Page
NISSAN						
NİSSAN	PICK-UP		1706001	NİSSAN PICK-UP ŞAPKALI ARKA PERNO	NISSAN PICK-UP REAR PIN COLLAR TYPE	204
NİSSAN	PICK UP		1708001	NİSSAN PICK UP ARKA KÜPE	NISSAN PICK-UP REAR SHACKLE	204
NİSSAN			1726001	NİS-318 NİSSAN MAKAS LASTİĞİ BÜYÜK	NISSAN SPRING RUBBER (BIG)	204
NİSSAN			1726002	NIS-326 NISSAN MAKAS LASTİĞİ ARKANIN ARKASI	NISSAN REAR SPRING REAR RUBBER	204
NİSSAN		550046R8800 5504669600 55046C6000	1725001	NIS-002 NİSSAN MAKAS LASTİĞİ UZUN	NISSAN SPRING RUBBER (LONG)	204
NİSSAN		5504601G00	1725002	NIS-001 NİSSAN MAKAS LASTİĞİ KISA	NISSAN SPRING RUBBER BUSH (SHORT)	204
NİSSAN		54040 HA000 55020-EB300-SH 55045-3S560 55045-EB71A	1725003	NIS-011 NİSSAN SKYSTAR MAKAS BURCU	NISSAN SKYSTAR SPRING BUSH	204
NİSSAN		149022990	1725010	NIS-009 NİSSAN MAKAS TAKOZU	NISSAN SPRING WEDGE	204
NİSSAN			1725005	NİS-003 NİSSAN MAKAS BURCU	NISSAN SPRING BUSH	205
RENAULT						
RENAULT		5010383945 5010064803	300208 42	MERC.33-40 / 41-40 ACTROS/RENAULT KERAX AR.BAĞ.SEMEN. M27 x 42 cm	MERC. 33-40 / 41-40 ACTROS / RENAULT KERAX REAR U-BOLT	208
RENAULT	370- 420	5010600420 5010647212 5010066498 5010239148	400101 23	RENAULT 370 - 420 ÖN BAĞLANTI M20 x 23 cm	RENAULT 370-420 FRONT U-BOLT	208
RENAULT	MASTER		400102 14	RENAULT MASTER ARKA BAĞL. Y.M 5/8 14 cm	RENAULT MASTER REAR U BOLT	208
RENAULT	MASTER		400102 16	RENAULT MASTER ARKA / ISUZU CITIBUS ÖN BAĞLANTI YM 5/8 16 cm	RENAULT MASTER REAR / ISUZU CITIBUS FRONT U-BOLT	208
RENAULT	MASTER		400104 08	RENAULT MASTER ARKA BAĞLANTI 9/16 x 8 cm	RENAULT MASTER REAR U-BOLT	208
RENAULT	370-420	5000703898	400202 42	RENAULT 370 - 420 ARKA BAĞL. M24 x 42 cm SEMENTELİ	RENAULT 370-420 REAR U-BOLT	208
RENAULT	KERAX		400203 42	RENAULT KERAX ARKA BAĞLANTI M27 x 42 cm SEMENTELİ	RENAULT KERAX REAR U-BOLT	208
RENAULT	420	5010028870	401601 09	RENAULT 420 ÖN SAPLAMA 5/8 9 cm	RENAULT 420 FRONT BOLT	208
RENAULT	440		401603 08	RENAULT 440 DAMP. 1.DİNGİL SAPLAMA 5/8 8 cm	RENAULT 440 DUMPER 1st AXLE BOLT	209
RENAULT	440		401603 10	RENAULT 440 DAMP. 2.DİNGİL SAPLAMA 5/8 x 10 cm	RENAULT 440 DUMPER 2nd AXLE BOLT	209
RENAULT	440		401603 12	RENAULT 440 2. DİNGİL SAPLAMA 5/8 12,5 cm	RENAULT 440 2nd AXLE BOLT	209
RENAULT	440		401603 35	RENAULT 440 DAMP. ARKA SAPLAMA M12 35 cm	RENAULT 440 DUMPER REAR BOLT	209
RENAULT	KERAX		4006001	RENAULT KERAX ÖN DÜZ PERNO	RENAULT KERAX FRONT PIN	209
RENAULT	440	5010130738	4006003	RENAULT 440 DAMP.ÖN MAK.PERN. KURU M20 16 cm	RENAULT 440 DUMPER FRONT SPRING PIN	209
RENAULT	370-420	5010557138	4006006	RENAULT 370 - 420 Z MAKAS AYAR PULU	RENAULT 370-420 Z SPRING ADJUSTING WASHER	209
RENAULT	440	5010557138	4006008	RENAULT 440 TIR MAKAS AYAR KULAK FLANŞI	RENAULT 440 TRUCK SPRING BRACKET FLANGE	209
RENAULT	370-420	5010630853	4007001	RENAULT 370-420 ÖN SOM.PERNO YAĞLI M20x16cm SEMENT	RENAULT 370-420 FRONT PIN WITH NUT	210
RENAULT	370-420		4007002	RENAULT 370-420 ARKA PERNO M24 23 cm SEMENTELİ	RENAULT 370-420 REAR PIN	210
RENAULT	370-420	5010377448	4007003	RENAULT 370 - 420 ARKA KULAK PULU SEMENTELİ	RENAULT 370-420 REAR BRACKET WASHER	210
RENAULT	KERAX	5010064737	4011035	RENAULT KERAX / CBH YATAK MİLİ	RENAULT KERAX / CBH SADDLE SHAFT	210
RENAULT	RENAULT 420 MAKAS YATAK		4011036	RENAULT 420 MAKAS YATAK MİL KAPAĞI	RENAULT 420 SPRING SADDLE SHAFT COVER	210
RENAULT	370-420	5000752128	4008001	RENAULT 370-420 ÖN KÜPE LAMASI	RENAULT 370-420 FRONT SHACKLE PLATE	210
RENAULT	420	5010602468 5010497725	4011001	RENAULT 420 ARKA DENGE KOLU AYAĞI	RENAULT 420 REAR STABILITY ARM LANDING	210
RENAULT	370-420	5010532822 5010574556 7482321489 5010532823	4011002	RENAULT 370 - 420 ARKA ÖN KULAK	RENAULT 370-420 REAR FRONT BRACKET	210
RENAULT	PREMİUM		4011009	RENAULT PREMİUM ARKA ÖN KULAK	RENAULT PREMIUM REAR FRONT BRACKET	211
RENAULT	KERAX	5000704835	4011016	RENAULT KERAX ARKA ÜST KEP PARÇALI	RENAULT KERAX REAR TOP PLATE	211
RENAULT	MASTER	7700302159 7700309073	4011018	RENAULT MASTER ARKA ÜST KEP	RENAULT MASTER REAR TOP PLATE	211
RENAULT	KERAX	5010064760	4011022	RENAULT KERAX ŞASE BAGLANTI BEŞİĞİ	RENAULT KERAX CHASSIS CRADLE	211
RENAULT		5010064658	4011028	RENAULT KAYICI SEPET KULAK -L	RENAULT SLIDING SPRING SEAT -L	211
RENAULT		5010064659	4011027	RENAULT KAYICI SEPET KULAK -R	RENAULT SLIDING SPRING SEAT -R	211

Katalogda kullanılan resimler temsilidir. Siparişlerinizde katalogdaki bilgilerden faydalanınız.
All original numbers, marks and forum vehicle manufectures listed in this catalogue are for comparison purposes only.
Siparişlerinizde parça kodu ile birlikte ölçüleriniide bildiriniz.
When you are placing your orders, you are kindly requested to inform us dimensions of parts too.

Marka / Brand	Model / Model	Referans No / Referance No	Dikmen No:	Ürün Adı	Product Name	Sayfa / Page
RENAULT		5000545915	4011026	RENAULT MUAVİN KULAK	RENAULT HELPER BRACKET	211
RENAULT		7482137342 7482441451 5010574557 7482137341	4011033	RENAULT Z MAKAS ARKA ÖN KULAK YM KISA TİP	RENAULT Z SPRING REAR FRONT BRACKET (SHORT TYPE) - NEW MODEL	211
RENAULT	KERAX	7421087257	4011043	RENAULT KERAX MAKAS YATAĞI	RENAULT KERAX SPRING SADDLE	212
RENAULT	KERAX		4011057	RENAULT KERAX / CBH ARKA ARKA KULAK	RENAULT KERAX / CBH REAR REAR BRACKET	212
RENAULT			4011064	RENAULT ÜST KEP TABLALI	RENAULT TOP PLATE	212
RENAULT	KERAX		4011065	RENAULT KERAX Z MAKAS ARKA x ÖN KULAK Y.M	RENAULT KERAX Z SPRING REAR FRONT BRACKET (NEW MODEL)	212
RENAULT	KERAX	5430042979	4011023 L	RENAULT KERAX ÖN ORTA KULAK SOL	RENAULT KERAX FRONT MIDDLE BRACKET - LEFT	212
RENAULT	KERAX	5430042979	4011023 R	RENAULT KERAX ÖN ORTA KULAK SAĞ	RENAULT KERAX FRONT MIDDLE BRACKET - RIGHT	212
RENAULT	370 PREMİUM	5010239228	4011025 L	RENAULT 370 PREMİUM ÖN ARKA KULAK SOL	RENAULT 370 PREMIUM FRONT REAR BRACKET - LEFT	212
RENAULT	370 PREMİUM	5010239229	4011025 R	RENAULT 370 PREMİUM ÖN ARKA KULAK SAĞ	RENAULT 370 PREMIUM FRONT REAR BRACKET - RIGHT	212
RENAULT	KERAX 440	5600201267	4011029 L	RENAULT KERAX 440 ÖN ARKA KULAK SOL	RENAULT KERAX 440 FRONT REAR BRACKET - LEFT	213
RENAULT	KERAX 440	5600201267	4011029 R	RENAULT KERAX 440 ÖN ARKA KULAK SAĞ	RENAULT KERAX 440 FRONT REAR BRACKET - RIGHT	213
RENAULT		5010532925	4011031 L	RENAULT ÖN ARKA KULAK -SOL	RENAULT KERAX 440 FRONT REAR BRACKET -L	213
RENAULT	KERAX 440	5010532926	4011031 R	RENAULT KERAX 440 ÖN ARKA KULAK SAĞ	RENAULT KERAX 440 FRONT REAR BRACKET -R	213
RENAULT		5010 060 127	4020005	RENAULT PREMIUM / MAGNUM / KERAX ÖN BURÇ	RENAULT PREMIUM / MAGNUM /KERAX FRONT BUSH	213
RENAULT	MASTER		4029001	RENAULT MASTER ARKA MAKAS ÖN BURÇ YENİ MODEL	SPARE PARTS	213
RENAULT	MASTER		4029002	RENAULT MASTER ARKA MAKAS ARKA BURÇ YENİ MODEL	SPARE PARTS	213
RENAULT	370-420	5010383545	4027002	8286 RENAULT 370 - 420 ÖN DENGE KOL BURCU	RENAULT 370-420 FRONT STABILITY ARM BUSH	213
RENAULT	270	5010294961	4027006	8289 RENAULT 270 ÖN MAKAS BURCU	RENAULT 270 FRONT SPRING BUSH	214
RENAULT		5001852218 5001835446	4027022	8027 RENAULT MAKAS BURCU	RENAULT SPRING BUSH	214
RENAULT	370	5001859721	4027035	8150 RENAULT 370 Z MAKAS BURCU	RENAULT 370 Z SPRING BUSH	214
RENAULT		7421175831	4027037	14141 RENAULT MAKAS BURCU	RENAULT SPRING BUSH	214
RENAULT	440	7420839455 20839455	4025005	REN-027-1 RENAULT 440 Z MAKAS BURCU 9'LU	RENAULT 440 Z SPRING BUSH	214
RENAULT	MASTER		4025007	REN-010 RENAULT MASTER ARKA ÖN BURÇ	RENAULT MASTER REAR FRONT BUSH	214
RENAULT	MASTER	8200024454	4025008	REN-011 RENAULT MASTER ARKA ARKA BURÇ	RENAULT MASTER REAR REAR BUSH	214
RENAULT	270		4025012	COL-013 RENAULT 270 Z MAKAS BURCU	RENAULT 270 Z SPRING BUSH	214
RENAULT			4025014	REN-026 RENAULT FİBER MAKAS TAKOZU	RENAULT FIBER SPRING WEDGE	215
RENAULT		4771389000	8025026	DOR-013 MAKAS BURCU	SPRING BUSH	215
SCANIA						
SCANIA		278268	900101 15	SCANIA ÖN BAĞLANTI 7/8 x 15 cm	SCANIA FRONT U-BOLT	218
SCANIA		278268 213615	900101 25	SCANIA ÖN BAĞLANTI 7/8 x 22 cm	SCANIA FRONT U-BOLT	218
SCANIA			900202 34	SCANIA ARKA (EĞRİ TİP) BAĞL. M22 x 34 cm SEMENTELİ	SCANIA REAR U-BOLT	218
SCANIA			900203 30	SCANIA TIR ARKA BAĞ.(YANI EZİK) M22 x30cm SEMENTELİ	SCANIA TRUCK REAR U-BOLT	218
SCANIA			900202 35	SCANIA ARKA (EĞRİ TİP) BAĞL. M 22 x 35cm SEMENTELİ	SCANIA REAR U-BOLT	218
SCANIA		1739282	900203 32	SCANIA TIR ARKA BAĞ.(YANI EZİK) M24 x 32cm SEMENTELİ	SCANIA TRUCK REAR U-BOLT	218
SCANIA	P 380		900205 42	SCANIA P 380 TERS MAKAS BAĞL. DÖĞ. SEMENTELİ M30 x 42 cm	SCANIA P380 REAR U-BOLT	218
SCANIA			901607	SCANİA Z MAKAS SAPLAMASI	SCANIA Z SPRING BOLT	218
SCANIA	P 380	1398989	901601 29	SCANIA P 380 Ç.ÇEKER ARKA SAPLAMA 5/8 29CM	SCANIA P380 REAR BOLT	219
SCANIA	P 380	K:11,5-D:28-L:310-N:5/8	901601 31	SCANIA P 380 Ç.ÇEKER ARKA SAPLAMA 5/8 31CM	SCANIA P380 REAR BOLT	219
SCANIA	P 380	K:12-D:17,7-L:80-N:M14	901602 08	SCANIA 93 PRB ÖN SAPLAMA M14 8 CM	SCANIA 93 PARABOLIC FRONT BOLT	219
SCANIA	380-420	1367370	9006001	SCANIA 380-420 Z MAKAS AYAR FLANŞI	SCANIA 380-420 Z SPRING ADJUSTABLE FLANGE	219
SCANIA		1754546 378277	9006005	SCANİA MAKAS YATAK BURCU	SCANIA SPRING SADDLE BUSH	219
SCANIA	310-360 / 380-420		9006007	SCANIA 310-360/380-420 Z MAKAS PERN.M30 25 cm	SCANIA 310-360 / 380-420 Z SPRING PIN	219

Katalogda kullanılan resimler temsilidir. Siparişlerinizde katalogdaki bilgilerden faydalanınız.
All original numbers, marks and forum vehicle manufectures listed in this catalogue are for comparison purposes only.
Siparişlerinizde parça kodu ile birlikte ölçülerinide bildiriniz.
When you are placing your orders, you are kindly requested to inform us dimensions of parts too.

INDEX

DİKMEN OTOMOTİV SANAYİ ve TİC. LTD. ŞTİ.

Marka / Brand	Model / Model	Referans No / Referance No	Dikmen No:	Ürün Adı	Product Name	Sayfa / Page
SCANIA			9007001	SCANIA ÖN YİVLİ BURÇLU PERNO SEMENTELİ	SCANIA FRONT SCREWED PIN WITH BUSH	219
SCANIA			9007002	SCANIA ARKA YİVLİ BURÇLU PERNO 10'LU SEMENTELİ	SCANIA REAR SCREWED PIN WITH BUSH	219
SCANIA	SCANİA ÖN YİVLİ BURÇLU PERNO SEMENTELİ 24'LÜK		9007007	SCANİA ÖN YİVLİ BURÇLU PERNO SEMENTELİ 24'LÜK A. BAŞLI	SCANIA FRONT PIN (SCREWED) WITH BUSH	220
SCANIA		250539	9009001	SCANIA MAKAS SIFIRI 220 X 100 X 10	SCANIA SPRING SHIM	220
SCANIA		1377739 1103026	9011001	SCANIA ÖN KÜPE	SCANIA FRONT SHACKLE	220
SCANIA		1103026 1377741	9011002	SCANIA ARKA KÜPE	SCANIA REAR SHACKLE	220
SCANIA		1326547 1326548	9011004	SCANIA ÖN ARKA KULAK YANDAN 1 DELİK	SCANIA FRONT REAR BRACKET SINGLE HOLE	220
SCANIA		1377779	9011005	SCANIA ARKA MAKAS ÖN KULAK EM	SCANIA REAR SPRING FRONT BRACKET OLD MODEL	220
SCANIA		1377728	9011006	SCANIA ARKA MAKAS ÖN KULAK YM AVERE DİNGİL	SCANIA REAR SPRING FRONT BRACKET NEW MODEL	220
SCANIA		1377705	9011008	SCANIA ARKA ÜST KEP	SCANIA REAR TOP PLATE	220
SCANIA		127759	9011009	SCANIA ÖN KULAK YANDAN 2 DELİK	SCANIA FRONT BRACKET (2 HOLE)	221
SCANIA		275460	9011010	SCANIA ÖN KULAK YANDAN 4 DELİK	SCANIA FRONT BRACKET (4 HOLE)	221
SCANIA		1545024 1334431	9011021	SCANIA ÖN DENGE KOL BAĞLANTI ALTI İNCE	SCANIA FRONT STABILITY ARM WEDGE	221
SCANIA		1377729	9011022	SCANIA H KÜPE	SCANIA H SHACKLE	221
SCANIA		1383063	9011023	SCANIA P380 MAKAS YATAK KAPAĞI YİVLİ	SCANIA P380 SPRING SADDLE COVER SCREWED	221
SCANIA		1545025 1428597	9011026	SCANIA ÖN DENGE KOL BAĞLANTI ALTI KALIN	SCANIA FRONT STABILITY ARM WEDGE	221
SCANIA		136474	9011033	SCANIA YORK AYAĞI	SCANIA YORK FOOT	221
SCANIA		1322339 10275301	9011034	SCANIA ÖN ÜST KEP DENGE KOLLU	SCANIA FRONT STABILITY ARM TOP PLATE	221
SCANIA			9011039	SCANIA ARKA KEP YD	SCANIA REAR PLATE	222
SCANIA			9011040	SCANIA ARA 10'LU KAYICI KULAK YD	SCANIA SLIDING BRACKET	222
SCANIA		1485751	9011041	SCANIA BUGİ KOL TABLASI	SCANIA BOGIE ARM PLATE	222
SCANIA			9011052	SCANIA MAKAS YATAĞI	SCANIA SPRING SADDLE	222
SCANIA		1404385 1399489 1404352	9011053	SCANIA MAKAS YATAĞI Y.M YİVLİ	SCANIA SPRING SADDLE NEW MODEL SCREWED	222
SCANIA		204732	9011054	SCANIA MAKAS YATAĞI BÜYÜK TİP	SCANIA SPRING SADDLE (BIG TYPE)	222
SCANIA		1388783	9011055	SCANIA MAKAS YATAĞI EM UZUN BURÇLU"	SCANIA SPRING SADDLE WITH BUSH OLD MODEL (LONG)	222
SCANIA		1530188 1387420	9011056	SCANIA DEFRANSİYEL KEPİ 4 DELİK	SCANIA DIFFERENTIAL PLATE 4 HOLES	222
SCANIA		1387418	9011057	SCANIA DEFRANSİYEL KEPİ EM. 4 DELİK	SCANIA DIFFERENTIAL PLATE 4 HOLES OLD MODEL	223
SCANIA	310-360	1325808 1725915 1493210	9011060	SCANIA 310-360 ÖN ÖN KULAK	SCANIA 310-360 FRONT FRONT BRACKET	223
SCANIA		1335899	9011061	SCANIA ÖN ARKA KULAK	SCANIA FRONT REAR BRACKET	223
SCANIA	YORK	1377745 1342990	9011062	SCANIA YORK ARKA ÖN KULAK UZUN	SCANIA YORK REAR FRONT BRACKET LONG TYPE	223
SCANIA	G 480		9011064	SCANIA G 480 2.DİNGİL ARKA KULAK Y.M.	SCANIA G 480 2nd AXLE REAR BRACKET (NEW MODEL)	223
SCANIA	G 480		9011066	SCANIA G 480 MAKAS YATAĞI	SCANIA G 480 SPRING SADDLE	223
SCANIA	R360 / R 420	K:11,5-D:28-L:330-N:5/8	9011071	SCANİA R360/R420 MAKAS TABLASI	SCANIA R360/R420 SPRING CAST LUG	223
SCANIA			9011073	SCANIA ÖN ÜST KEP DENGE KOLU KALIN	SCANIA FRONT TOP PLATE STABILITY ARM	223
SCANIA	310-360		9011075	SCANİA 310 - 360 ARKA DENGE KOLU	SCANIA 310 - 360 REAR STABILITY ARM	224
SCANIA	G480		9011076	SCANİA G480 ARKA ÜST KEP	SCANIA G480 REAR TOP PLATE	224
SCANIA	YORK	1799578	9011077	SCANİA YORK ARKA ÖN KULAK Y.M UZUN	SCANIA YORK REAR FRONT BRACKET NEW MODEL - LONG	224
SCANIA			9022007	SCANİA 5. TEKER YÜKSELTME TAKOZU 4 CM	SCANIA FIFTH WHEEL LIFTING WEDGE	224
SCANIA			9011050 L	SCANIA DEFRANSİYEL TABLASI SOL	SCANIA DIFFERENTIAL CASTLUG LEFT	224
SCANIA			9011050 R	SCANIA DEFRANSİYEL TABLA -R	SCANIA DIFFERENTIAL CASTLUG RIGHT	224
SCANIA	P380	1335901 1528325	9011058 L	SCANIA P380 2 DİNG. ÖN KULAK SOL	SCANIA P380 2nd AXLE FRONT BRACKET - LEFT	224
SCANIA	P380	1335902 1528326	9011058 R	SCANIA P380 2 DİNG. ÖN KULAK SAĞ	SCANIA P380 2nd AXLE FRONT BRACKET - RIGHT	224
SCANIA	G480	1785814	9011065 L	SCANIA G 480 ÖN ÖN KULAK SOL	SCANIA G 480 FRONT FRONT BRACKET - LEFT	225
SCANIA	G480	1785815	9011065 R	SCANIA G 480 ÖN ÖN KULAK SAĞ	SCANIA G 480 FRONT FRONT BRACKET - RIGHT	225
SCANIA		1362710 445589 255669	9025001	DOR-064 SCANIA Z MAKAS BURCU 30x65x122x117	SCANIA Z SPRING BUSH	225
SCANIA			9025004	DOR-080 SCANİA MAKAS BURCU	SCANIA SPRING BUSH	225

Katalogda kullanılan resimler temsilidir. Siparişlerinizde katalogdaki bilgilerden faydalanınız.
All original numbers, marks and forum vehicle manufectures listed in this catalogue are for comparison purposes only.
Siparişlerinizde parça kodu ile birlikte ölçüleriniide bildiriniz.
When you are placing your orders, you are kindly requested to inform us dimensions of parts too.

Marka / Brand	Model / Model	Referans No / Referance No	Dikmen No:	Ürün Adı	Product Name	Sayfa / Page
SCANIA		02.316.98.00	8027005	8025 DORSE Z MAKAS BURCU BPW 60 x 30 x 72	TRAILER Z SPRING BUSH	225
SCANIA			9027001	7921 SCANIA Z MAKAS BURCU	SCANIA Z SPRING BUSH	225
SCANIA		.0295751	9027002	8013 SCANIA DENGE KOL LASTİĞİ	SCANIA STABILITY ARM RUBBER	225
SCANIA		.0228483	9027003	8011 SCANIA DENGE KOL LASTİĞİ	SCANIA STABILITY ARM RUBBER	225
SCANIA		.0213604	9027004	8012 SCANIA DENGE KOL LASTİĞİ	SCANIA STABILITY ARM RUBBER	226
SCANIA		1477867 1429110-310808	9027005	9059 SCANIA DENGE KOL BURCU	SCANIA STABILITY ARM BUSH	226
SCANIA		1516496	9027006	9032 SCANIA DENGE KOL TAKOZU	SCANIA STABILITY ARM WEDGE	226
SCANIA		1344190	9027008	8760 SCANIA DENGE KOL LASTİĞİ	SCANIA STABILITY ARM RUBBER	226
SCANIA		339188	9027009	9020 SCANIA AMORTİSÖR LASTİĞİ	SCANIA SHOCK ABSORBER RUBBER	226
SCANIA		1475868 1423012 1371729	9027018	8133 SCANIA MOTO TAKOZU	SCANIA ENGINE WEDGE	226
SCANIA		1377562S 1381893S 1385170S	9027019	8314 SCANIA KABİN TAMİR TAKIMI	SCANIA CABIN REPAIR KIT	226
SCANIA		1744211S1 1343149S1 1459188S1 1426202S1	9027020	8352 SCANIA KABİN TAMİR TAKIMI	SCANIA CABIN REPAIR KIT	226
SCANIA		1343134S 1343135S 1894408S 1481245S	9027021	8315 SCANIA KABİN TAMİR TAKIMI	SCANIA CABIN REPAIR KIT	227
SCANIA		1744210S1 1504160S1 1364293S1 1443114S1	9027026	8351 SCANIA KABİN TAMİR TAKIMI	SCANIA CABIN REPAIR KIT	227
SCANIA		1788239	9027058	10977 SCANİA LASTİK METAL BURÇ	SCANIA RUBBER METAL BUSH	227
SCANIA		1892896	9027059	10978 SCANİA KABİN TAKOZU YM	SCANIA CABIN WEDGE (NEW MODEL)	227
SCANIA		1353965	9027060	8249 SCANİA KABİN TAKOZ DAYAMA TAKOZU	SCANIA CABIN WEDGE	227
SCANIA		1892895 2285646	9027062	13905 SCANİA PUR LASTİK	SCANIA CABIN RUBBER	227
SCANIA		2031367	9027063	15046 SCANİA R SERİSİ ÖN MAKAS BURCU	SCANIA R SERIES FRONT SPRING BUSH	227
SCANIA		552004	9027064	14860 SCANIA TAMİR TAKIMI	SCANIA REPAIR KIT	227
SCANIA			9037001	SCANİA P380 BUGİ KOLU	SCANIA P380 BOGIE ARM	228
TOYOTA						
TOYOTA	PICK UP		1806001	TOYOTA PICK-UP ARKA ŞAPKALI PERNO	TOYOTA PICK-UP REAR COLLAR PIN	230
TOYOTA			1808001	TOYOTA PICK UP / MAZDA B2500 ARKA KÜPE	TOYOTA PICK-UP / MAZDA B2500 REAR SHACKLE	230
TOYOTA	HELUX		1808002	TOYOTA HELÜX ARKA KÜPE	TOYOTA HELUX REAR SHACKLE	230
TOYOTA			1825002	TOY-002 TOYOTA MAKAS LASTİĞİ KENDİ	TOYOTA SPRING RUBBER	230
TOYOTA		90385-18046	1825003	TOY-003 TOYOTA MAKAS LASTİĞİ UZUN	TOYOTA SPRING RUBBER (LONG TYPE)	230
TOYOTA		90385-18048	1825004	TOY-004 TOYOTA MAKAS LASTİĞİ KISA	TOYOTA SPRING RUBBER (SHORT TYPE)	230
TOYOTA			1825012	TOY-019 TOYOTA PICK UP FİBER MAKAS TAKOZU	TOYOTA PICK-UP FIBER SPRING WEDGE	230
TOYOTA		90389-16015	1825011	TOY-007 TOYOTA DYNA MAKAS BURCU	TOYOTA DYNA SPRING BUSH	230
VOLKSWAGEN						
VOLKSWAGEN		293511155B	2525003	VLW-006 VOLKSWAGEN MAKAS TAKOZU	VOLKSWAGEN SPRING WEDGE	232
VOLKSWAGEN	CADDY	6K9501541	2525004	VLW-007 VOLKSWAGEN CADDY ARKA MAKAS ARKA BURÇ	VOLKSWAGEN CADDY REAR SPRING REAR BUSH	232
VOLKSWAGEN	CRAFTER	2H0511413A	2525005	VLW-008 VOLKSWAGEN CRAFTER ARKA MAKAS ÖN BURÇ	VOLKSWAGEN CRAFTER REAR SPRING FRONT BUSH	232
VOLKSWAGEN	CRAFTER	2H0511414A	2525006	VLW-009 VOLKSWAGEN CRAFTER ARKA MAKAS ARKA BURÇ	VOLKSWAGEN CRAFTER REAR SPRING REAR BUSH	232
VOLVO						
VOLVO		20442768 15990940	100101 24	VOLVO ÖN BAĞLANTI M20 x22 cm	VOLVO FRONT U-BOLT	234
VOLVO	440		100106 37	100106 37 VOLVO/RENAULT 440 ARKA BAĞ SEMENTELİ	VOLVO REAR U-BOLT	234
VOLVO	500	22281776	100108 24	VOLVO 500 ÖN BAĞLANTI M24 x 24 cm	VOLVO 500 FRONT U-BOLT	234
VOLVO	480		100109 26	VOLVO 480 ÖN BAĞLANTI M24 x 26 cm ARA 102 DÜZ	VOLVO 480 FRONT U-BOLT	234
VOLVO			101601 10	VOLVO PRB ÖN SAPLAMA M12 x 10cm	VOLVO PARABOLIC FRONT BOLT	234
VOLVO			101602 35	VOLVO ARKA SAPLAMA M12 35 cm	VOLVO REAR BOLT	234
VOLVO			1007001	VOLVO ÖN VİDALI BURÇLU PERNO 10'LU SEMENTELİ	VOLVO FRONT PIN SCREWED PIN WITH BUSH	234
VOLVO		1614230 1504550	1007012	VOLVO ÖN VİDALI PERNO	VOLVO FRONT SCREWED PIN	234
VOLVO			1008001	VOLVO YM. ÖN KÜPE LAMASI ORJ.	VOLVO FRONT SHACKLE PLATE NEW MODEL (ORIGINAL TYPE)	235

Katalogda kullanılan resimler temsilidir. Siparişlerinizde katalogdaki bilgilerden faydalanınız.
All original numbers, marks and forum vehicle manufectures listed in this catalogue are for comparison purposes only.
Siparişlerinizde parça kodu ile birlikte ölçülerinide bildiriniz.
When you are placing your orders, you are kindly requested to inform us dimensions of parts too.

Marka / Brand	Model / Model	Referans No / Referance No	Dikmen No:	Ürün Adı	Product Name	Sayfa / Page
VOLVO			1008002	VOLVO YM. ÖN KÜPE LAMASI DİŞLİ ORJ.	VOLVO FRONT SHACKLE PLATE SCREWED NEW MODEL (ORIGINAL TYPE)	235
VOLVO	FL 12	1590360 1586442	1011001	VOLVO FL 12 ÖN KÜPE ÇATAL	VOLVO FL12 FRONT SHACKLE	235
VOLVO	FL 12	1619860 3171036	1011002	VOLVO FL 12 ÖN KÜPE LAMASI DÖKÜM	VOLVO FL12 FRONT SHACKLE PLATE (CASTING)	235
VOLVO			1011019	ÖN KULAK SAĞ	VOLVO FL10 FRONT BRACKET - RIGHT	235
VOLVO		3197878	1011022	VOLVO ARKA ÜST KEP 4 DELİK	VOLVO REAR TOP PLATE (4 HOLES)	235
VOLVO		1509216 1605108	1011027	VOLVO MAKAS YATAK MİLİ SOMUNLU	VOLVO SPRING SADDLE SHAFT WITH NUT	235
VOLVO		21087252	1011028	VOLVO ŞASE BAĞLANTI BEŞİĞİ	VOLVO CHASSIS CONNECTING CRADLE	235
VOLVO	FM64/FM12/FH	20522482	1011034	VOLVO FM64/FM12/FH MAKAS YATAĞI Y.M.	VOLVO FM64/FM12/FH SPRING SADDLE NEW MODEL	236
VOLVO		1629744	1011043	VOLVO 480 ARKA ŞASE DAYAMA	VOLVO 480 REAR CHASSIS PART	236
VOLVO	FL10	1625778 1621311	1011019 L	VOLVO FL10 ÖN ORTA KULAK SOL	VOLVO FL10 FRONT MIDDLE BRACKET - LEFT	236
VOLVO	FL10	1625779 1611534	1011019 R	VOLVO FL10 ÖN ORTA KULAK SAĞ	VOLVO FL10 FRONT MIDDLE BRACKET - RIGHT	236
VOLVO	FM460-540		1011040 L	VOLVO FM 460/540 2'NCİ DİNGİL ARKA KULAK SOL	VOLVO FM 460/540 SECOND AXLE REAR BRACKET - LEFT	236
VOLVO	FM460-540		1011040 R	VOLVO FM 460/540 2'NCİ DİNGİL ARKA KULAK SAĞ	VOLVO FM 460/540 SECOND AXLE REAR BRACKET - RIGHT	236
VOLVO			1011045	VOLVO MAKAS TAKOZ PİMİ	VOLVO SPRING WEDGE PIN	236
VOLVO		1591299 1598391 1628397	1025001	VOL-008 VOLVO MAKAS ARASI TAKOZU 100x90x10	VOLVO SPRING WEDGE	236
VOLVO		1626139	1025002	VOL-002 VOLVO MAKAS ARASI TAKOZU 130x85x98	VOLVO SPRING WEDGE	237
VOLVO		20533294	1025004	VOL-014 VOLVO ÖN MAKAS BURCU YM	VOLVO FRONT SPRING BUSH (NEW MODEL)	237
VOLVO		20533294	1027020	8526 VOLVO PARABOLİK ÖN MAKAS BURCU	VOLVO PARABOLIC FRONT SPRING BUSH	237
VOLVO		1075179	1027044	8107 VOLVO DENGE KOLU LASTİĞİ	VOLVO STABILITY ARM RUBBER	237
VOLVO		20839455	1027046	10441 VOLVO LASTİK METAL BURÇ	VOLVO RUBBER-METAL BUSH	237
VOLVO		1605182	1027077	8039 VOLVO PLASTİK BURÇ	VOLVO PLASTIC BUSH	237
VOLVO		8152450	1027080	8609 VOLVO BURÇ PİMİ	VOLVO BUSH PIN	237
VOLVO		1620750	1027081	7692 VOLVO LASTİKLİ BURÇ	VOLVO RUBBER BUSH	237
VOLVO		1629553 81551413 1577873 1609657 1622982	1032001	VOLVO ARKA MAKAS TAKOZU	VOLVO REAR SPRING WEDGE	238
VOLVO		20442252	3027231	8622 VOLVO DENGE KOLU BURCU	VOLVO STABILITY ARM BUSH	238
10.09 ÇELİK CİVATA ve SOMUNLAR						
ÇİVATA SOMUN			2933001	TAÇLI SOMUN	CASTLE NUT	240
ÇİVATA SOMUN			2933002	TAÇLI SOMUN	CASTLE NUT	240
ÇİVATA SOMUN			2933003	FİBERLİ SOMUN	FIBER NUT	240
ÇİVATA SOMUN			2933005	FİBERLİ SOMUN	FIBER NUT	240
ÇİVATA SOMUN			2933007	TAKVİYELİ SOMUN	REINFORCED NUT	240
ÇİVATA SOMUN			2933008	TAKVİYELİ SOMUN	REINFORCED NUT	240
ÇİVATA SOMUN			2933009	TAKVİYELİ SOMUN	REINFORCED NUT	240
ÇİVATA SOMUN			2933010	TAKVİYELİ SOMUN	REINFORCED NUT	240
ÇİVATA SOMUN			2933011	TAKVİYELİ SOMUN	REINFORCED NUT	241
ÇİVATA SOMUN			2933012	TAKVİYELİ SOMUN	REINFORCED NUT	241
ÇİVATA SOMUN			2933013	TAKVİYELİ SOMUN	REINFORCED NUT	241
ÇİVATA SOMUN			2933014	TAKVİYELİ SOMUN	REINFORCED NUT	241
ÇİVATA SOMUN			2904461	TAKVİYELİ SOMUN	REINFORCED NUT	241
ÇİVATA SOMUN			2904463	TAKVİYELİ SOMUN	REINFORCED NUT	241
ÇİVATA SOMUN			2904465	TAKVİYELİ SOMUN	REINFORCED NUT	241
ÇİVATA SOMUN			2933015	TAKVİYELİ SOMUN	REINFORCED NUT	241
ÇİVATA SOMUN			2933016	TAKVİYELİ SOMUN	REINFORCED NUT	242
ÇİVATA SOMUN			2933018	TAKVİYELİ SOMUN	REINFORCED NUT	242
ÇİVATA SOMUN			2933021	TAKVİYELİ SOMUN	REINFORCED NUT	242
ÇİVATA SOMUN			2933023	TAKVİYELİ SOMUN	REINFORCED NUT	242
ÇİVATA SOMUN			2933025	TAKVİYELİ SOMUN	REINFORCED NUT	242
ÇİVATA SOMUN			2933026	TAKVİYELİ SOMUN	REINFORCED NUT	242
ÇİVATA SOMUN			2933101	ŞASE CİVATASI TAM PASO Flanşlı-Tırtırlı	CHASSIS SCREW FLANGED - KNURLED	242
ÇİVATA SOMUN			2933117	ŞASE CİVATASI Flanşlı-Tırtırlı	CHASSIS SCREW FLANGED - KNURLED	242
ÇİVATA SOMUN			2933201	ŞASE CİVATASI TAM PASO Flanşlı-Tırtırlı	CHASSIS SCREW FLANGED - KNURLED	243
ÇİVATA SOMUN			2933215	ŞASE CİVATASI TAM PASO Standart	CHASSIS SCREW STANDARD	243
ÇİVATA SOMUN			2933322	ŞASE CİVATASI TAM PASO Standart	CHASSIS SCREW STANDARD	243
ÇİVATA SOMUN			2933217	ŞASE CİVATASI Flanşlı-Tırtırlı	CHASSIS SCREW FLANGED - KNURLED	243
İMBUS VOLVO			2933939	İMBUS VOLVO 41 40 CİVATASI	IMBUS VOLVO 41 40 SCREW	243
İMBUS			2933940	HAVŞA BAŞLI KELEPÇE CİVATASI	CONNTERSUNK HEAD SCREW FOR CLAMP	243

Katalogda kullanılan resimler temsilidir. Siparişlerinizde katalogdaki bilgilerden faydalanınız.
All original numbers, marks and forum vehicle manufectures listed in this catalogue are for comparison purposes only.
Siparişlerinizde parça kodu ile birlikte ölçüleriniide bildiriniz.
When you are placing your orders, you are kindly requested to inform us dimensions of parts too.

Marka / Brand	Model / Model	Referans No / Referance No	Dikmen No:	Ürün Adı	Product Name	Sayfa / Page
ÇİVATA SOMUN			2933323	ŞASE CİVATASI Flanşlı-Tırtırlı	CHASSIS SCREW FLANGED - KNURLED	243
ÇİVATA SOMUN			2933301	ŞASE CİVATASI TAM PASO Flanşlı-Tırtırlı	CHASSIS SCREW FLANGED - KNURLED	243
ÇİVATA SOMUN			2933401	ŞASE CİVATASI TAM PASO Flanşlı-Tırtırlı	CHASSIS SCREW FLANGED - KNURLED	244
ÇİVATA SOMUN			2933429	ŞASE CİVATASI Flanşlı-Tırtırlı	CHASSIS SCREW FLANGED - KNURLED	244
ÇİVATA SOMUN	FORD		2933410	FORD ŞASE CİVATASI Flanşlı-Tırtırlı	FORD CHASSIS SCREW FLANGED - KNURLED	244
ÇİVATA SOMUN			2933417	ŞASE CİVATASI Flanşlı-Tırtırlı	CHASSIS SCREW FLANGED - KNURLED	244
ÇİVATA SOMUN			2933422	ŞASE CİVATASI ÖZEL SW24 Flanşlı-Tırtırlı	CHASSIS SCREW SPECIAL SW24 FLANGED - KNURLED	244
ÇİVATA SOMUN			2933501	ŞASE CİVATASI TAM PASO Flanşlı-Tırtırlı	CHASSIS SCREW FLANGED - KNURLED	244
ÇİVATA SOMUN			2933505	ŞASE CİVATASI Flanşlı-Tırtırlı	CHASSIS SCREW FLANGED - KNURLED	244
ÇİVATA SOMUN			2933504	M.30.28V KOL UÇ CİVATA Flanşlı-Tırtırlı	V STAY ARM END SCREW FLANGED - KNURLED	244
ÇİVATA SOMUN	FORD		2933509	FORD ŞASE CİVATASI Flanşlı-Tırtırlı	FORD CHASSIS SCREW FLANGED - KNURLED	245
ÇİVATA SOMUN			2933524	ŞASE CİVATASI Standart	CHASSIS SCREW STANDARD	245
ÇİVATA SOMUN	MAN		2933513	MAN TGS BUGİ KOLU CİVATA Flanşlı- Tırtırlı	MAN TGS BOGIE ARM SCREW FLANGED - KNURLED	245
ÇİVATA SOMUN	MAN		2933521	MAN TGS BUGİ KOLU CİVATA Flanşlı- Tırtırlı	MAN TGS BOGIE ARM SCREW FLANGED - KNURLED	245
ÇİVATA SOMUN			2933601	ŞASE CİVATASI TAM PASO Flanşlı-Tırtırlı	CHASSIS SCREW FLANGED - KNURLED	245
ÇİVATA SOMUN			2933604	BUGİ KOL CİVATASI Flanşlı-Tırtırlı	BOGIE ARM SCREW FLANGED - KNURLED	245
ÇİVATA SOMUN			2933605	30.28 MAKAS YATAK CİVATASI Flanşlı- Tırtırlı	SPRING SADDLE SCREW FLANGED - KNURLED	245
ÇİVATA SOMUN			2933606	ŞASE CİVATASI Flanşlı-Tırtırlı	CHASSIS SCREW FLANGED - KNURLED	245
ÇİVATA SOMUN			2933613	ŞASE CİVATASI Flanşlı-Tırtırlı	CHASSIS SCREW FLANGED - KNURLED	246
ÇİVATA SOMUN			2933610	BUGİ KOL CİVATASI Flanşlı-Tırtırlı	BOGIE ARM SCREW FLANGED - KNURLED	246
ÇİVATA SOMUN			2933617	BUGİ KOL CİVATASI Flanşlı-Tırtırlı	BOGIE ARM SCREW FLANGED - KNURLED	246
ÇİVATA SOMUN			2933618	ŞASE CİVATASI Flanşlı-Tırtırlı	CHASSIS SCREW FLANGED - KNURLED	246
ÇİVATA SOMUN			2933646	ŞASE CİVATASI Flanşlı	CHASSIS SCREW FLANGED	246
ÇİVATA SOMUN			2933628	ŞASE CİVATASI Standart	CHASSIS SCREW STANDARD	246
ÇİVATA SOMUN	MERCEDES		2933621	MERCEDES AXOR SEPET KULAK CİVATASI Flanşlı-Tırtırlı	MERC. AXOR SPRING SEAT SCREW FLANGED - KNURLED	246
ÇİVATA SOMUN	MAN		2933632	MAN TGS 41 460 Ç.ÇEKER K.AYAK BUGİ KOL CİV.TAM PASO Flanşlı-Tırtırlı	MAN TGS 41 460 BOGIE ARM SCREW FLANGED - KNURLED	246
ÇİVATA SOMUN	MAN		2933635	MAN TGA ŞASE AKS 26281-30372 CİVATASI Flanşlı-Tırtırlı	MAN TGA CHASSIS AKS 26281 - 30372 SCREW FLANGED - KNURLED	247
ÇİVATA SOMUN	MAN		2933636	MAN TGA SEPET KULAK CİVATASI Flanşlı-Tırtırlı	MAN TGA SPRING SEAT SCREW FLANGED - KNURLED	247
ÇİVATA SOMUN	VOLVO		2933641	VOLVO MAKAS KULAK CİVATASI Flanşlı	VOLVO SPRING BRACKET SCREW FLANGED	247
ÇİVATA SOMUN	VOLVO		2933932	VOLVO MAKAS CİVATASI Flanşlı-Yağlı	VOLVO SPRING SCREW FLANGED	247
ÇİVATA SOMUN			2933702	ŞASE CİVATASI Flanşlı-Tırtırlı	CHASSIS SCREW FLANGED - KNURLED	247
ÇİVATA SOMUN			2933801	ŞASE CİVATASI Standart	CHASSIS SCREW STANDARD	247
ÇİVATA SOMUN			2933901	ŞASE CİVATASI Standart	CHASSIS SCREW STANDARD	247
ÇİVATA SOMUN			2933914	ŞASE CİVATASI Flanşlı	CHASSIS SCREW FLANGED	247
ÇİVATA SOMUN	RENAULT		2933907	RENAULT ARKA SOMUNLU CİVATA Standart	RENAULT REAR SCREW WITH NUT (STANDARD)	248
ÇİVATA SOMUN			2933908	V KOL GÖBEK CİVATA TAM PASO Flanşlı	V STAY BAR SCREW FLANGED	248
ÇİVATA SOMUN			2933909	BUGİ KOL CİVATASI Flanşlı	BOGIE ARM SCREW FLANGED	248
ÇİVATA SOMUN			2933931	ŞASE CİVATASI Flanşlı	CHASSIS SCREW FLANGED	248
ÇİVATA SOMUN			2933923	ŞASE CİVATASI Standart	CHASSIS SCREW STANDARD	248
ÇİVATA SOMUN	MAN		2933912	MAN TGS V KOL GÖBEK CİVATASI ORJİNAL ST-UCU AÇILI	MAN TGS V STAY BAR SCREW ORIGINAL	248
ÇİVATA SOMUN	MAN		2933924	MAN KÖRÜK CİVATASI Standart	MAN AIR SPRING SCREW STANDARD	248
ÇİVATA SOMUN	MAN		2933701	MAN X KOL CİVATASI Flanşlı-Tırtırlı	MAN X ARM SCREW FLANGED - KNURLED	248
ÇİVATA SOMUN	FORD		2933915	FORD ŞASE CİVATASI Standart	FORD CHASSIS SCREW STANDARD	249
ÇİVATA SOMUN	MERCEDES		2933922	MERC. 41 40 1.DİNGİL ÖN CİVATA Standart	MERC. 41-40 1st AXLE FRONT SCREW STANDARD	249
ÇİVATA SOMUN	MERCEDES		2933917	MERC 4140 2.DİNGİL ÖN CİVATA Standart	MERC. 41-40 2nd AXLE FRONT SCREW STANDARD	249
ÇİVATA SOMUN	AXOR		2933918	MERC. AXOR ÖN KÜPE CİVATASI Standart	MERC. AXOR FRONT SHACKLE SCREW STANDARD	249
ÇİVATA SOMUN	AXOR		2933919	MERCEDES AXOR TGA ÖN MAKAS CİVATASI Standart	MERCEDES AXOR / TGA FRONT SPRING SCREW STANDARD	249
ÇİVATA SOMUN	AXOR		2933921	MERCEDES AXOR MAKAS BAĞLANTI CİVATASI Standart	MERCEDES AXOR SPRING CONNECTING SCREW STANDARD	249
ÇİVATA SOMUN	MERCEDES		2933926	MERC. 403 CİVATASI Flanşlı	MERC. 403 SCREW FLANGED	249
ÇİVATA SOMUN	MERCEDES		2933929	MERC 403 KÖRÜK CİVATASI YM Flanşlı	MERC. 403 AIR SPRING SCREW FLANGED (NEW MODEL)	249
ÇİVATA SOMUN	MERCEDES		2933930	MERCEDES / RENAULT KÖRÜK CİVATASI Flanşlı	MERC. / RENAULT AIR SPRING SCREW FLANGED	250
ÇİVATA SOMUN	MERCEDES		2933937	MERCEDES KIRKAYAK CİVATASI SOMUNLU Standart	MERC. SCREW WITH NUT STANDARD	250
ÇİVATA SOMUN	MERCEDES		3007024	MERCEDES 41-40 2. DİNGİL ÖN SOMUNLU PERNO		250
ÇİVATA SOMUN	MERCEDES		3006041	MERCEDES 33 40 V KOL CIVATASI	MERCEDES 33-40 V STAY BAR SCREW	250
ÇİVATA SOMUN	MERCEDES		3006040	MERCEDES 33 40 V KOL CİVATASI SEMENTELİ	MERCEDES 33-40 V STAY BAR SCREW	250
ÇİVATA SOMUN			2933028	FLANŞLI SOMUN Tırtırlı	FLANGED - KNURLED NUT	250
ÇİVATA SOMUN			2933029	FLANŞLI SOMUN Tırtırlı	FLANGED - KNURLED NUT	250

Katalogda kullanılan resimler temsilidir. Siparişlerinizde katalogdaki bilgilerden faydalanınız.
All original numbers, marks and forum vehicle manufectures listed in this catalogue are for comparison purposes only.
Siparişlerinizde parça kodu ile birlikte ölçülerinide bildiriniz.
When you are placing your orders, you are kindly requested to inform us dimensions of parts too.

INDEX

DİKMEN
OTOMOTİV SANAYİ ve TİC. LTD. ŞTİ.

Marka / Brand	Model / Model	Referans No / Referance No	Dikmen No:	Ürün Adı	Product Name	Sayfa / Page
ÇİVATA SOMUN			2933030	FLANŞLI SOMUN Tırtırlı	FLANGED - KNURLED NUT	250
ÇİVATA SOMUN			2933032	FLANŞLI SOMUN Tırtırlı	FLANGED - KNURLED NUT	251
ÇİVATA SOMUN			2933034	FLANŞLI SOMUN Tırtırlı	FLANGED - KNURLED NUT	251
ÇİVATA SOMUN			2933035	FLANŞLI SOMUN Tırtırlı	FLANGED - KNURLED NUT	251
ÇİVATA SOMUN			2933037	FLANŞLI SOMUN	FLANGED NUT	251
ÇİVATA SOMUN			2933045	KİLİTLİ SOMUN	LOCK NUT	251
ÇİVATA SOMUN			2933046	KİLİTLİ SOMUN	LOCK NUT	251
ÇİVATA SOMUN			2933039	KISA FLANŞLI SOMUN	SHORT FLANGED NUT	251
ÇİVATA SOMUN			2933040	UZUN FLANŞLI SOMUN	LONG FLANGED NUT	251
ÇİVATA SOMUN			2933041	DÖNER PULLU SOMUN	ROTATING WASHER NUT	252
ÇİVATA SOMUN	SCANIA		2933020	SCANIA BORULU SOMUN	SCANIA NUT WITH TUBE	252
ÇİVATA SOMUN	SCANIA		2933024	SCANIA BORULU SOMUN	SCANIA NUT WITH TUBE	252
ÇİVATA SOMUN	VOLVO		2933036	VOLVO 2 DİNGİL KİLİTLİ SOMUN	VOLVO 2nd AXLE LOCK NUT	252
ÇİVATA SOMUN	VOLVO		2933043	VOLVO KAMALI BURÇ TİPİ SOMUN KISA	VOLVO NUT (BUSH TYPE) - SHORT	252
ÇİVATA SOMUN	FORD		2933321	FORD CUSTOM KÜPE CİVATASI UZUN Flanşlı	FORD CUSTOM SHACKLE SCREW FLANGED - LONG	252
ÇİVATA SOMUN	ISUZU		2933705	ISUZU NOVA KÖRÜK OTOBÜS MAKAS CİVA-TASI Flanşlı-Standart	ISUZU NOVA AIR SPRING BUS SPRING SCREW FLANGED STANDARD	252
ÇİVATA SOMUN	FORD		2933320	FORD CUSTOM KÜPE CİVATASI KISA Flanşlı	FORD CUSTOM SHACKLE SCREW SHORT - FLANGED	252
ÇİVATA SOMUN	FORD		2933649	ŞASE CİVATASI FLANŞLI TIRTIRLI (10,9)	CHASSIS SCREW FLANGED - KNURLED	253
BAĞ. PULU			2904088	BAĞLANTI PULU	WASHER FOR U-BOLT	253
BAĞ. PULU			2904087	BAĞLANTI PULU	WASHER FOR U-BOLT	253
SOMUN			2933048	FİBERLİ SOMUN	FIBER NUT	253
CİVATA			2933527	ŞASE CİVATASI	CHASSIS SCREW	253
CİVATA	8,8		2904202	CARGO / DEV FATİH / PROF. TAKOZ CİVATASI	FORD CARGO / PROF. WEDGE SCREW	253
CİVATA	8,8		2904203	MERC. 25-21 / AXOR TAKOZ CİVATASI	MER. 25-21 / AXOR WEDGE SCREW	253
CİVATA	8,8		2904207	CARGO / DEV FATİH / PROF. TAKOZ CİVATASI	FORD CARGO / PROF. WEDGE SCREW	253
CİVATA	8,8		2904209	MERCEDES 25-21 / AXOR TAKOZ CİVATASI	MERC. 25-21 / AXOR WEDGE SCREW	254
CİVATA	8,8		2904226	MERCEDES 25-21 / AXOR TAKOZ CİVATASI	MERC. 25-21 / AXOR WEDGE SCREW	254
CİVATA	8,8		2904252	CARGO / DEV FATİH / PROF. TAKOZ CİVATASI	FORD CARGO / PROF. WEDGE SCREW	254
CİVATA	8,8		2904262	AS950 / AS26-235 / TAKOZ CİVATASI	AS950 / AS26-235 WEDGE SCREW	254
CİVATA	8,8		2904263	AS950 / AS26-235 / TAKOZ CİVATASI	AS950 / AS26-235 WEDGE SCREW	254
DİNGİL KALDIRMA MALZEMESİ						
KALDIRMA MALZ. GRUBU			2924001	DİNGİL KALDIRMA PİSTONU YM 30 CM	AXLE LIFT PISTON NEW MODEL	256
KALDIRMA MALZ. GRUBU			2924002	DİNGİL KALDIRMA PİSTONU 250'LİK (32CM)İÇTEN KAPAK	AXLE LIFT PISTON	256
KALDIRMA MALZ. GRUBU			2924069	DİNGİL KALDIRMA PİSTONU 250'LİK (35CM)İÇTEN KAPAK	AXLE LIFT PISTON	256
KALDIRMA MALZ. GRUBU			2924247	DİNGİL KALDIRMA PİSTONU 250'LİK (30CM) DIŞTAN KAPA	AXLE LIFT PISTON	256
KALDIRMA MALZ. GRUBU			2924250	DİNGİL KALDIRMA PİSTONU 250'LİK (32CM) DIŞTAN KAPA	AXLE LIFT PISTON	256
KALDIRMA MALZ. GRUBU			2924249	DİNGİL KALDIRMA PİSTONU 250'LİK (35CM) DIŞTAN KAPA	AXLE LIFT PISTON	256
KALDIRMA MALZ. GRUBU			2924008	DİNGİL KALDIRMA PİSTONU 260' LIK SÜPER (32 CM)	AXLE LIFT PISTON	256
KALDIRMA MALZ. GRUBU			2924009	DİNGİL KALDIRMA PİSTONU SÜPER (35cm)	AXLE LIFT PISTON SUPER	256
KALDIRMA MALZ. GRUBU			2924010	DİNGİL KALDIRMA PİSTONU SÜPER (37cm)	AXLE LIFT PISTON SUPER	257
KALDIRMA MALZ. GRUBU	AS-950		1124001	AS 950 KALDIRMA PİSTONU İÇTEN YİVLİ ORJİNAL 37 cm	AS 950 AXLE LIFT PISTON (ORIGINAL)	257
KALDIRMA MALZ. GRUBU	CARGO		2924206	CARGO ORJ.KALDIRMA PİSTONU	CARGO AXLE LIFT PISTON (ORIGINAL)	257
KALDIRMA MALZ. GRUBU	CARGO		2924206-1	CARGO ORJ. KAL. PİSTONU 250'LİK (UZUN MUSKALI)(35cm)	CARGO LIFT PISTON (ORIGINAL)	257
KALDIRMA MALZ. GRUBU	MERCEDES		3024001	MERCEDES ORJ.KALDIRMA PİSTONU	MERC. AXLE LIFT PISTON (ORIGINAL)	257
KALDIRMA MALZ. GRUBU	MAN		7024001	MAN KIRKAYAK KALDIRMA PİSTONU (135'LİK)	MAN LIFT PISTON	257
DENG.KOL AMORT LASTİKLERİ			3030013	SDB.305.41 MERC DNGL KALD.PİSTON BAĞ 7/8 61 CM DÜZ	MERC. AXLE LIFT PISTON U-BOLT	257
KALDIRMA LASTİKLERİ			2924054 230	DİNGİL KALDIRMA LASTİĞİ 230- 233	AXLE LIFT RUBBER	257
KALDIRMA LASTİKLERİ			2924055 230	DİNGİL KALDIRMA LASTİĞİ 230 (İÇİ KANALLI)	AXLE LIFT RUBBER	258
KALDIRMA LASTİKLERİ			2924055 260	DİNGİL KALDIRMA LASTİĞİ 260 (İÇİ KANALLI)	AXLE LIFT RUBBER	258
KALDIRMA LASTİKLERİ			2924056 135	DİNGİL KALDIRMA LASTİĞİ 135'LİK	AXLE LIFT RUBBER	258
KALDIRMA LASTİKLERİ			2924225	FLANŞLI KEÇE 248,5'LUK	FLANGED FELT	258
KALDIRMA LASTİKLERİ			2924060 250	FLANŞLI KEÇE 250'LİK (AS 950)	AS950 FLANGED FELT	258
KALDIRMA LASTİKLERİ			2924060 260	FLANŞLI KEÇE 260'LIK (KARGO)	CARGO FLANGED FELT	258
KALDIRMA LASTİKLERİ			2924060 265	DİNGİL KALDIRMA LASTİĞİ 265'LİK	AXLE LIFT RUBBER	258
KALDIRMA LASTİKLERİ			2924061 250	FLANŞLI KEÇE 250'LİK DAR DELİK 22MM	FLANGED FELT	258
KALDIRMA LASTİKLERİ			2924061	DİNGİL KALDIRMA LASTİĞİ 250 YM (SİMİT ŞEKLİ)	AXLE LIFT RUBBER NEW MODEL (CIRCLE TYPE)	259
KALDIRMA LASTİKLERİ			5024001	KARGO 32-30 ORJİNAL KALDIRMA LASTİĞİ	CARGO 32-30 LIFT RUBBER (ORIGINAL)	259
KALDIRMA LASTİKLERİ			2924226	CARGO 32-30 ORJİNAL KALDIRMA LASTİĞİ FİBERİ	CARGO 32-30 LIFT RUBBER FIBER (ORIGINAL)	259
KALDIRMA LASTİKLERİ			1124002	AS 26-235 ORJ. KALDIRMA LASTİĞİ	AS 26-235 LIFT RUBBER ORIGINAL	259
KALDIRMA LASTİKLERİ			2924220	MERCEDES AXOR AS 26-235 KALDIRMA LASTİĞİ FİBERİ	MERCEDES AXOR / AS 26-235 LIFT RUBBER FIBER	259

Katalogda kullanılan resimler temsilidir. Siparişlerinizde katalogdaki bilgilerden faydalanınız.
All original numbers, marks and forum vehicle manufectures listed in this catalogue are for comparison purposes only.
Siparişlerinizde parça kodu ile birlikte ölçüleriniide bildiriniz.
When you are placing your orders, you are kindly requested to inform us dimensions of parts too.

Marka / Brand	Model / Model	Referans No / Referance No	Dikmen No:	Ürün Adı	Product Name	Sayfa / Page
KALDIRMA MALZ. GRUBU			2924064	KAPAK TOZ LASTİĞİ	COVER DUST RUBBER	259
KALDIRMA MALZ. GRUBU			2924228	PİSTON KAPAK BURCU UZUN	PISTON COVER BUSH - LONG	259
KALD.MALZ. İSK OLANLAR			2924016	SAC ÇEKİRGE KISA (1 ADET KAYNAKLI)	SHEET PLATE SHORT WITH WELDING	259
KALD.MALZ. İSK OLANLAR			2924017	SAC ÇEKİRGE UZUN (1 ADET KAYNAKLI)	SHEET PLATE LONG WITH WELDING	260
KALD.MALZ. İSK OLANLAR			2924018	EĞRİ MUSKA (1ADET)	CURVE CHASSIS PART	260
KALD.MALZ. İSK OLANLAR			2924019	DÜZ MUSKA (1 ADET)	STRAIGHT CHASSIS PART	260
KALD.MALZ. İSK OLANLAR			2924020	DÖKÜM ÇEKİRGE KISA	CASTING WEDGE (SHORT)	260
KALD.MALZ. İSK OLANLAR			2924021	DÖKÜM ÇEKİRGE UZUN (1 ADET)	CASTING WEDGE (LONG)	260
KALD.MALZ. İSK OLANLAR			2924022	KALDIRMA MİLİ (72cm-77cm-84cm-87cm)	LIFT SHAFT	260
KALD.MALZ. İSK OLANLAR			2924023	MİL YATAĞI	SHAFT BEARING	260
KALD.MALZ. İSK OLANLAR			2924024	YARGILI LAMA 25 cm	SLOTTED FLAT BAR	260
KALD.MALZ. İSK OLANLAR	CARGO		2924027	CARGO YARGILI LAMA	CARGO SLOTTED FLAT BAR	261
KALD.MALZ. İSK OLANLAR	CARGO		2924028	CARGO 25-24 / 32-30 YARGILI LAMA	CARGO 25-24/32-30 SLOTTED FLAT BAR	261
KALD.MALZ. İSK OLANLAR	AS-950		2924029	AS 950 YARGILI LAMA	AS 950 SLOTTED FLAT BAR	261
KALD.MALZ. İSK OLANLAR	AS-26235		2924030	AS 26-235 YARGILI LAMA	AS 26-235 SLOTTED FLAT BAR	261
KALD.MALZ. İSK OLANLAR	MERCEDES		2924031	MERCEDES AXOR YARGILI LAMA	MERC. AXOR SLOTTED FLAT BAR	261
KALD.MALZ. İSK OLANLAR			2924032	KALDIRMA PİMİ 22 X 65	LIFT PIN	261
KALD.MALZ. İSK OLANLAR			2924035	KALDIRMA PİMİ 20 X 80	LIFT PIN	261
KALD.MALZ. İSK OLANLAR			2924036	KALDIRMA PİMİ 19x80	LIFT PIN	261
KALD.MALZ. İSK OLANLAR	AS 950		2924037	AS 950 KALDIRMA PİMİ 24 X 55	AS 950 LIFT PIN	262
KALD.MALZ. İSK OLANLAR	CARGO		2924041	CARGO 24-25 / 32-30 KALD. PIMI 28x68 KISA	CARGO 24-25 / 32-30 LIFT PIN	262
KALD.MALZ. İSK OLANLAR	MERCEDES		2924039	MERC.AXOR KALD.PIMI 25 X 55	MERC. AXOR LIFT PIN	262
KALD.MALZ. İSK OLANLAR	CARGO		2924040	CARGO 24-25/32-30 KALD.PIMI 28X80 UZUN	CARGO 24-25 /32-30 LIFT PIN (LONG)	262
GRASÖRLÜK			2904100	PERÇİN 8 x 20	RIVET	262
KALDIRMA MALZ. GRUBU			2904130	YAYLI PİM 6MM	LINCH PIN	262
GRASÖRLÜK				3/8 DÜZ GRASÖRLÜK	3/8 FLAT GREASE FITTING	262
GRASÖRLÜK			2904081	BAĞLANTI PULU 3/4 - 21,5 x 37 x 8 MM	U-BOLT WASHER	262
V KOLLARI						
V KOLLARI	MERCEDES		3037001-Ç	MERC.AXOR/ACTROS/ATEGO 18-40 V KOL 85'LİK (DÖVME)	MERC.AXOR/ACTROS/ATEGO 18-40 V STAY BAR (FORGING)	264
V KOLLARI	MERCEDES		3037003-Ç	MERC.AXOR/ACTROS 30-28 V KOL 100'LÜK (DÖVME)	MERC.AXOR/ACTROS 30-28 V STAY BAR (FORGING)	264
V KOLLARI	MERCEDES		3037004-Ç	MERC.AXOR/ACTROS 33-40/41-40 V KOL 108'LİK(DÖVME)	MERC.AXOR/ACTROS 33-40/41-40 V STAY BAR (FORGING)	264
V KOLLARI	MERCEDES		3037005-Ç	MERC.AXOR/ATEGO 33-40/41-40/30-28 B.K.85'LİK (DÖVME	MERC.AXOR/ATEGO 33-40/41-40/30-28 V STAY BAR (FORGING)	264
MERCEDES	MERCEDES		3037009	MERCEDES ACTROS,AXOR,ATEGO ECONİC V KOLU 85*75*75	MERCEDES ACTROS, AXOR, ATEGO ECONİC V STAY BAR	264
V KOLLARI	MERCEDES		3037006	MERC BUGİ KOLU ACTROS 1824 - 1861 - ACTROS 2024 -	MERC. ACTROS 1824 - 1861 / ACTROS 2024 BOGIE ARM	264
V KOLLARI	MERCEDES		3037010-Ç	MERCEDES ACTROS BUGİ KOLU 85'LİK	MERCEDES ACTROS BOGIE ARM	265
V KOLLARI	FORD		5037001	FORD V ÇEKİ KOLU CARGO 6X4 - 3535M / 3535D / 3536	FORD CARGO 6X4 - 3535M / 3535D / 3536 V STAY BAR	265
V KOLLARI	CARGO		5037002-Ç	CARGO 8X4 41-35/39-36/41-36 V KOL 108'LİK(DÖVME)	CARGO 8X4 41-35/39-36/41-36 V STAY BAR (FORGING)	265
V KOLLARI	FORD		5037003	FORD CARGO 1838T / 1846T V KOLU	FORD CARGO 1838T / 1846T V STAY BAR	265
V KOLLARI	PROFESYONEL		5037005	FORD CARGO 1838T / 1846T BUGİ KOLU 58 MERKEZ	FORD CARGO 1838T / 1846T BOGIE ARM	265
V KOLLARI	MAN		7037001	MAN F2000,TGA,TGS,TGX V KOLU	MAN F2000,TGA,TGS,TGX V STAY BAR	265
V KOLLARI	MAN		7037002	MAN F2000,TGA,TGS,TGX V KOLU AĞIR TİP	MAN F2000,TGA,TGS,TGX V STAY BAR	266
V KOLLARI	MAN		7037003	MAN TGA,TGX 33-360/41-400 V KOLU	MAN TGA,TGX 33-360/41-400 V STAY BAR	266
V KOLLARI	MAN		7037004	MAN TGA-TGX-TGS X KOLU	MAN TGA-TGX-TGS X STAY BAR	266
V KOLLARI	BMC		1337002	BMC V ÇEKİ KOLU PRO 940-941	BMC PRO 940-941 V STAY BAR	266
V KOLLARI	BMC		1337001	BMC V ÇEKİ KOLU PRO 827-935-1142-1144	BMC PRO 827-935-1142-1144 V STAY BAR	266
V KOLLARI	RENAULT		4037001	RENAULT V ÇEKİ KOLU KERAX, PREMIUM 2 LANDER/FH12-1	RENAULT KERAX,PREMIUM 2 LANDER/FH12-1 V STAY BAR	266
V KOLLARI	RENAULT		4037002	RENAULT V ÇEKİ KOLU KERAX, FH12/FH16 90*85*85	RENAULT KERAX,FH12/FH16 V STAY BAR	267
V KOLLARI	İVECO		6037001	IVECO V ÇEKİ KOLU EUROSTAR, EUROTECH,EUROTRAKKER,ST	IVECO EUROSTAR,EUROTECH, EUROTRAKKER,STRALIS V STAY BAR	267
V KOLLARI	MERCEDES		3037007	MERC. ACTROS,AXOR.ATEGO V KOLU 75*67*67	MERC. ACTROS,AXOR.ATEGO V STAY BAR	267
V KOLLARI	DAF		2037001	DAF V ÇEKİ KOLU F2100,F2300, F2500,FT SERİES,LF55,	DAF F2100,F2300,F2500,FT SERİES, LF55 V STAY BAR	267
V KOLLARI	MERCEDES		1327001	8828 PROFESYONEL TIR BUGİ KOL KÜRESİ	PROF. BOGIE ARM BUSH	267
V KOLLARI	MERCEDES		3027087	10204 MERCEDES BUGİ BURCU	MERC. BOUGIE BUSH	267
V KOLLARI	MERCEDES		3027089	7954 MERCEDES BUGİ BURCU	MERC. BOGIE BUSH	267
V KOLLARI	MERCEDES		3027020	9090 MERCEDES ACTROS V KOL BURCU	9090 MERC. ACTROS STAY BAR BUSH	267
V KOLLARI	MERCEDES		3027028	7860 MERC. VİRAJ KOL BURCU DÖNER GÖVDE	MERCEDES STABILIZER ARM BUSH	268
V KOLLARI	MERCEDES		3027018	9594 MERCEDES ACTROS BUGİ BURCU	9594 MERCEDES ACTROS BOUGIE BUSH	268
V KOLLARI	MERCEDES		3027090	7682 MERCEDES BUGİ BURCU	MERC. BOGIE BUSH	268
V KOLLARI	MERCEDES		3027094	7432 MERCEDES BUGİ BURCU (TAKIMI)	MERC. BOGIE BUSH SET	268
V KOLLARI	MERCEDES		3027085	7627 MERCEDES BUGİ BURCU	MERCEDES BOUGIE BUSH	268
V KOLLARI	MERCEDES		3027092	7681 MERCEDES BUGİ BURCU	MERCEDES BOUGIE BUSH	268

Katalogda kullanılan resimler temsilidir. Siparişlerinizde katalogdaki bilgilerden faydalanınız.
All original numbers, marks and forum vehicle manufectures listed in this catalogue are for comparison purposes only.
Siparişlerinizde parça kodu ile birlikte ölçülerinide bildiriniz.
When you are placing your orders, you are kindly requested to inform us dimensions of parts too.

Marka / Brand	Model / Model	Referans No / Referance No	Dikmen No:	Ürün Adı	Product Name	Sayfa / Page
V KOLLARI	MERCEDES		3027030	7437 MERCEDES 15-17 ATEGO BUGİ KOL BURCU	7437 MERC. 15-17 ATEGO ARM BUSH	268
V KOLLARI	MAN		7027004	7437 MAN 12-153 BUGİ KOL KÜRESİ	7437 MAN 12-153 BOUGIE ARM BUSH	268
V KOLLARI	MAN		7027092	7698 MAN V KOL GÖBEK BURCU (TAKIM)	7698 MAN STAY BAR BUSH (SET)	268
V KOLLARI	MAN		7027047	7850 MAN TGA V KOL BURCU	7850 MAN TGA STAY BAR BUSH	268
V KOLLARI	MAN		7027076	7919 MAN TGA V KOL BURCU	MAN TGA STAY BAR BUSH	268
V KOLLARI	MAN		7027033	7827 MAN 26281 BUGİ BURCU TAKIMI	MAN 26-281 BOUGIE BUSH SET	268
SÜSPANSİYON KÖRÜKLERİ						
SÜSPANSİYON KÖRÜKLERİ	FORD	0 067 504	D1.1850.P	FORD 1838-T ÇEKİCİ / ÖN KOMPLE PİSTONSUZ	FORD 1838-T FRONT COMPLETE AIR SPRING WITHOUT PISTON	270
SÜSPANSİYON KÖRÜKLERİ	FORD	0 067 504	D1.1850.K	FORD 1838-T ÇEKİCİ / ÖN KOMPLE METAL PİSTONLU	FORD 1838-T FRONT COMPLETE AIR SPRING WITH METAL PISTON	270
SÜSPANSİYON KÖRÜKLERİ	FORD		D1.1887.K	FORD CARGO (DAF) ÇEKİCİ MİDİLLİ TİPİ PİSTONLU	FORD CARGO / DAF AIR SPRING	270
SÜSPANSİYON KÖRÜKLERİ	FORD		D1.1887.P	FORD CARGO (DAF) ÇEKİCİ MİDİLLİ TİPİ PİSTONSUZ	FORD CARGO / DAF AIR SPRING WIITHOUT PISTON	271
SÜSPANSİYON KÖRÜKLERİ	FORD		D1.1889.K	FORD 1838-T/1840/3538/1846C ÇEKİCİ METL.PİSTONLU	FORD 1838-T/1840/3538/1846C COMPLETE AIR SPRING WITH METAL PISTON	271
SÜSPANSİYON KÖRÜKLERİ	FORD		D1.1889.P	FORD 1838-T/1840/3538/1846C ÇEKİCİ/ARK.PİSTONSUZ	FORD 1838-T/1840/3538/1846C AIR SPRING WITHOUT PISTON	271
SÜSPANSİYON KÖRÜKLERİ	FORD F-MAX		D1.4159.K11	FORD F-MAX ÇEKİCİ METAL PİSTONLU M16	FORD F-MAX FREHAUF TRAILER AIR SPRING WITH METAL PISTON	272
SÜSPANSİYON KÖRÜKLERİ	FORD F-MAX		D1.4159.P11	FORD F-MAX ÇEKİCİ METAL PİSTONSUZ M16	FORD F-MAX TRAILER AIR SPRING WITHOUT PISTON	272
SÜSPANSİYON KÖRÜKLERİ	FORD		D1.5832.KP	FORD F-MAX ÇEKİCİ PLASTİK PİSTONLU VERSİYON 2	FORD F-MAX AIR SPRING WITH PLASTIC PISTON (VERSION 2)	272
SÜSPANSİYON KÖRÜKLERİ	FORD		D1.5832.P	FORD F-MAX ÇEKİCİ PİSTONSUZ VERSİYON 2	FORD F-MAX AIR SPRING WITHOUT PISTON (VERSION 2)	273
SÜSPANSİYON KÖRÜKLERİ	ISUZU	402 061 01870 12F 000 3648 AA	D1.2414.K	ISUZU KOMPLE	ISUZU COMPLETE AIR SPRING	273
SÜSPANSİYON KÖRÜKLERİ		3.229.0033.00 2619 V / 1723281 951 811 781 0	D1.2619.KP	DORSE / PLASTİK PİSTONLU / M12*1,75	TRAILER / COMPLETE AIR SPRING WITH PLASTIC PISTON	273
SÜSPANSİYON KÖRÜKLERİ		3.229.0033.00 2619 V / 1723281 951 811 781 0	D1.2619.P	DORSE / PİSTONSUZ M 12	TRAILER / AIR SPRING WITHOUT PISTON (M12)	274
SÜSPANSİYON KÖRÜKLERİ	GİGANT/TIRSAN		D1.2725.K	GİGANT/TIRSAN DORSE METAL PİSTONLU 210 MM	GIGANT / TIRSAN TRAILER AIR SPRING WITH METAL PISTON	274
SÜSPANSİYON KÖRÜKLERİ	GİGANT/TIRSAN		D1.2725.P	GİGANT/TIRSAN DORSE PİSTONSUZ 210 MM	GIGANT / TIRSAN TRAILER AIR SPRING WITHOUT PISTON (210 MM)	274
SÜSPANSİYON KÖRÜKLERİ		2 229 0007 00 2 229 0007 00 3 229 0007 01 3 229 0007 02	D1.4004.K	DORSE / METAL PİSTONLU**	TRAILER / COMPLETE AIR SPRING WITH METAL PISTON	275
SÜSPANSİYON KÖRÜKLERİ		4 284 3003 01	D1.4004.P	DORSE / PİSTONSUZ**	AIR SPRING WITHOUT PISTON	275
SÜSPANSİYON KÖRÜKLERİ		3.229.0029.00 3.229.2129.00 3.229.2229.00 3.229.2429.00 2618V	D1.4022.K	DORSE / METAL PİSTONLU	TRAILER / COMPLETE AIR SPRING WITH METAL PISTON	275
SÜSPANSİYON KÖRÜKLERİ		3 229 0029 00 3 229 2129 00 3 229 2229 00 3 229 2429 00 2618 V 1723277 951 811 751 0 951 811 710 0 MLF7031	D1.4022.KP	DORSE /PLASTİK PİSTONLU / M16*2	TRAILER / COMPLETE AIR SPRING WITH PLASTIC PISTON	276
SÜSPANSİYON KÖRÜKLERİ		4.284.3006.00 4.284.3006.00 2619 V 2618 V	D1.4022.P	DORSE / PİSTONSUZ M 16	TRAILER / AIR SPRING WITHOUT PISTON (M16)	276
SÜSPANSİYON KÖRÜKLERİ		3.229.0031.00 3.229.2131.00 3.229.2231.00 3.229.2431.00 2923V	D1.4023.K	DORSE / METAL PİSTONLU	TRAILER COMPLETE AIR SPRING WITH METAL PISTON	276
SÜSPANSİYON KÖRÜKLERİ		3.229.2131.00 3.229.2431.00 3.229.2231.00 3.229.0031.00 951 814 729 0	D1.4023.P	DORSE / PİSTONSUZ	TRAILER AIR SPRING WITHOUT PISTON	277
SÜSPANSİYON KÖRÜKLERİ	FREHAUF		D1.4156.K	FREHAUF DORSE İKİ CİVATALI /PİSTONLU	TRAILER / FREHAUF COMPLETE 2 SCREWS AIR SPRING WITH PISTON	277
SÜSPANSİYON KÖRÜKLERİ	FREHAUF		D1.4156.P	FREHAUF DORSE İKİ CİVATALI /PİSTONSUZ	TRAILER / FREHAUF 2 SCREWS AIR SPRING WITHOUT PISTON	277
SÜSPANSİYON KÖRÜKLERİ	SCHİMTZ	A 946 328 14 01 946 328 14 01 212 21 307 US 07364 US 06287	D1.4157.KP	SCHİMTZ DORSE PLASTİK PİSTONLU	SCHMITZ TRAILER AIR SPRING WITH PLASTIC PISTON	278
SÜSPANSİYON KÖRÜKLERİ	FREHAUF		D1.4157.KP4	FREHAUF DORSE ÇİFT CİVATALI PLASTİK PİSTONLU	FREHAUF COMPLETE AIR SPRING 2 SCREWS WITH PLASTIC PISTON	278
SÜSPANSİYON KÖRÜKLERİ	WEWELER	US 070 74C US 070 74P US 088 40	D1.4157.KP5	WEWELER DORSE TEK GİRİŞ T.CİVATA/ PLAS.PİSTONLU	WEWELER COMPLETE AIR SPRING WITH PLASTIC PISTON	278

Katalogda kullanılan resimler temsilidir. Siparişlerinizde katalogdaki bilgilerden faydalanınız.
All original numbers, marks and forum vehicle manufectures listed in this catalogue are for comparison purposes only.
Siparişlerinizde parça kodu ile birlikte ölçüleriniide bildiriniz.
When you are placing your orders, you are kindly requested to inform us dimensions of parts too.

Marka / Brand	Model / Model	Referans No / Referance No	Dikmen No:	Ürün Adı	Product Name	Sayfa / Page
SÜSPANSİYON KÖRÜKLERİ	SCHİMTZ	2198333 751065 US06316	D1.4157.KP6	SCHİMTZ DORSE İKİ DELİK / KOMPLE PLASTİK PİSTONLU	SCHMITZ COMPLETE AIR SPRING 2 HOLES WITH PLASTIC PISTON	279
SÜSPANSİYON KÖRÜKLERİ	FREHAUF		D1.4157.P4	FREHAUF DORSE ÇİFT CİVATALI PİSTONSUZ	FREHAUF AIR SPRING 2 SCREWS WITHOUT PISTON	279
SÜSPANSİYON KÖRÜKLERİ	WEWELER	US 070 74C US 088 40 US 070 74P	D1.4157.P5	WEWELER DORSE TEK GİRİŞ T.CİVATA/PİSTONSUZ	WEWELER AIR SPRING WITHOUT PISTON	279
SÜSPANSİYON KÖRÜKLERİ	SCHMITZ	1379392 1440294 1543691 MLF7081	D1.4157.P6	SCHMITZ DORSE İKİ DELİK PLASTİK PİSTONLU	SCHMITZ COMPLETE AIR SPRING 2 HOLES WITH PLASTIC PISTON	280
SÜSPANSİYON KÖRÜKLERİ	SCHMİTZ	014 892 750 999 US 06285 2198334	D1.4158.KP	SCHMİTZ DORSE / PLASTİK PİSTONLU	TRAILER / SCHMITZ COMPLETE AIR SPRING WITH PLASTIC PISTON	280
SÜSPANSİYON KÖRÜKLERİ	SCHMİTZ	014 892 750999 Us06285 2198334	D1.4158.P	SCHMİTZ DORSE / PİSTONSUZ	TRAILER / SCHMITZ AIR SPRING WITHOUT PISTON	280
SÜSPANSİYON KÖRÜKLERİ	FREHAUF		D1.4159.K	FREHAUF DORSE METAL PİSTONLU	FREHAUF TRAILER COMPLETE AIR SPRING WITH METAL PISTON	281
SÜSPANSİYON KÖRÜKLERİ	FREHAUF		D1.4159.K1	FREHAUF DORSE METAL PİSTONLU (VERSİYON 1)	FREHAUF TRAILER AIR SPRING WITH METAL PISTON (VERSION 1)	281
SÜSPANSİYON KÖRÜKLERİ	FREHAUF		D1.4159.K10	FREHAUF DORSE METAL PİSTONLU	FREHAUF TRAILER AIR SPRING WITH METAL PISTON	281
SÜSPANSİYON KÖRÜKLERİ	FREHAUF		D1.4159.K2	FREHAUF DORSE METAL PİSTONLU (VERSİYON 2)	FREHAUF TRAILER AIR SPRING WITH METAL PISTON (VERSION 2)	282
SÜSPANSİYON KÖRÜKLERİ	FREHAUF	128 147 123 580 512 10 UJB 0358-001 H25 00324 128 147 123 M001774 152 5199 UJA 09030	D1.4159.KP	FREHAUF DORSE PLASTİK PİSTONLU	FREHAUF TRAILER AIR SPRING WITH PLASTIC PISTON	282
SÜSPANSİYON KÖRÜKLERİ	FREHAUF	UJA 0894-001 21215891	D1.4159.KP1	FREHAUF DORSE PLASTİK PİSTONLU	FREHAUF TRAILER AIR SPRING WITH PLASTIC PISTON	282
SÜSPANSİYON KÖRÜKLERİ	FREHAUF	128 147 109 951 811 003 0	D1.4159.P	FREHAUF DORSE / PİSTONSUZ	TRAILER AIR SPRING WITHOUT PISTON	283
SÜSPANSİYON KÖRÜKLERİ	SCHMITZ	016512 016558 1244666 1270603 US 86318F US06318F	D1.4318.KP	SCHMITZ CARGO PİSTONLU	SCHMITZ CARGO AIR SPRING WITH PISTON	283
SÜSPANSİYON KÖRÜKLERİ	SCHMITZ	016512 016558 124 4666 127 0603 US 863 18F US 063 18F	D1.4318.P	SCHMITZ CARGO PİSTONSUZ	SCHMITZ CARGO AIR SPRING WITHOUT PISTON	283
SÜSPANSİYON KÖRÜKLERİ	GİGANT	166217 3653 700166217	D1.4725.K	GİGANT DORSE METAL PİSTONLU 220MM	GIGANT TRAILER COMPLETE AIR SPRING WITH METAL PISTON	284
SÜSPANSİYON KÖRÜKLERİ	GİGANT	246149 3653 700 246 149	D1.4725.P	GİGANT DORSE PİSTONSUZ 220MM	GIGANT TRAILER AIR SPRING WITHOUT PISTON	284
SÜSPANSİYON KÖRÜKLERİ	DORSE / BPW	05 429 41 56 0 (30 K)	D1.4940.P	DORSE / BPW PİSTONSUZ KÖRÜK	TRAILER / BPW AIR SPRING WITHOUT PISTON	284
SÜSPANSİYON KÖRÜKLERİ		2 228 0002 00 2 228 2602 00 2 228 2402 00 212 08 082 US 00622 US 07337	D1.810.K	DORSE (DÖRT CİVATALI) / KOMPLE METAL PİSTONLU	TRAILER / 4 SCREWS COMPLETE AIR SPRING WITH METAL PISTON	285
SÜSPANSİYON KÖRÜKLERİ		2 228 0002 00 2 228 2602 00 2 228 2402 00 212 080 82 US 00622 US 07337	D1.810.P	DORSE (DÖRT CİVATALI) / PİSTONSUZ	TRAILER / 4 SCREWS AIR SPRING WITHOUT PISTON	285
SÜSPANSİYON KÖRÜKLERİ			D1.810.K05	KT. DORSE(İKİ CİVATALI) / PİSTONSUZ	TRAILER AIR SPRING 2 SCREWS WITHOUT PISTON	285
SÜSPANSİYON KÖRÜKLERİ		814 360 100 42	D1.810.P05	TİPİ PİSTONSUZ KÖRÜK 2 CİVATALI	AIR SPRING 2 SCREWS WITHOUT PISTON (TYPE)	286
SÜSPANSİYON KÖRÜKLERİ		3.228.0027.00 3.229.0027.00 3.229.2127.00 3.229.2227.00 2918V 1723275	D1.810.K1	DORSE (İKİ CİVATALI) /METAL PİSTONLU DİNGİL	TRAILER / AXLE COMPLETE AIR SPRING 2 SCREWS WITH METAL PISTON	286
SÜSPANSİYON KÖRÜKLERİ		3 228 0027 00 3 229 0027 00 3 229 2127 00 3 229 2227 00 2918V 173 32 75	D1.810.P1	DORSE / MAN İKİ CİVATALI PİSTONSUZ	TRAILER / MAN AIR SPRING 2 SCREWS WITHOUT PISTON	286
SÜSPANSİYON KÖRÜKLERİ		4.731.033.000 P2700MB0813 5.000.790.692 5.010.130.925 8403 / 102	D1.813.K	DORSE/ KOMPLE METAL PİSTONLU	TRAILER COMPLETE AIR SPRING WITH METAL PISTON	287
SÜSPANSİYON KÖRÜKLERİ		175005 21222239 2.229.0003.00	D1.813.P	* DORSE / PİSTONSUZ	TRAILER AIR SPRING WITHOUT PISTON	287
SÜSPANSİYON KÖRÜKLERİ		21229214 S	D1.8608.KP	ROR DORSE PLASTİK PİSTONLU	ROR TRAILER AXLE AIR SPRING COMPLETE WITH PLASTIC PISTON	287
SÜSPANSİYON KÖRÜKLERİ	GIGANT		D1.4725.K1	KT. GİGANT METAL PİSTONLU KÖRÜK	GIGANT AIR SPRING WITH METAL PISTON	288
SÜSPANSİYON KÖRÜKLERİ	VOLVO		D1.4725.P1	KT. VOLVO FH MİDİLLİ ARKA / ARKA PİS-TONLU Y.M.	VOLVO FH REAR / REAR AIR SPRING WITH PISTON (NEW MODEL)	288
SÜSPANSİYON KÖRÜKLERİ	MAGIRUS		D1.4019.K	MAGIRUS OTOKAR M2010 PİSTONLU	MAGIRUS OTOKAR M2010 AIR SPRING WITH PISTON	288

Katalogda kullanılan resimler temsilidir. Siparişlerinizde katalogdaki bilgilerden faydalanınız.
All original numbers, marks and forum vehicle manufectures listed in this catalogue are for comparison purposes only.
Siparişlerinizde parça kodu ile birlikte ölçülerinide bildiriniz.
When you are placing your orders, you are kindly requested to inform us dimensions of parts too.

INDEX

Marka / Brand	Model / Model	Referans No / Referance No	Dikmen No:	Ürün Adı	Product Name	Sayfa / Page
SÜSPANSİYON KÖRÜKLERİ	MAGIRUS	12 F 0003651 AA	D1.4019.P	MAGIRUS OTOKAR M2010 PİSTONSUZ	MAGIRUS OTOKAR M2010 AIR SPRING WITHOUT PISTON	289
SÜSPANSİYON KÖRÜKLERİ	MERCEDES	A9423205921 - HS508089 - HS508263	D1.1847.K	MERCEDES AXOR / ACTROS ÇEKİCİ METAL PİSTONLU	MERC. AXOR / ACTROS AIR SPRING WITH METAL PISTON	289
SÜSPANSİYON KÖRÜKLERİ	MERCEDES	A 942 320 59 21**SA - HS508263**SA - HS508089**SA	D1.1847.P	MERCEDES AXOR / ACTROS ÇEKİCİ PİSTONSUZ	MERC. AXOR / ACTROS AIR SPRING WITHOUT PISTON	289
SÜSPANSİYON KÖRÜKLERİ	MERCEDES	A 942 320 22 21 A 942 320 68 21 A 942 320 13 21 A 942 320 22 21 A 942 320 68 21	D1.4183.K1	MERC AXOR 18-40/18-44 TEK GİRİŞ METAL PİSTONLU	MERCEDES AXOR 18-40/18-44 COMPLETE AIR SPRING WITH METAL PISTON	290
SÜSPANSİYON KÖRÜKLERİ	MERCEDES	A 942 320 22 21 A 942 320 68 21 A 942 320 13 21 A 942 320 22 21 A 942 320 68 21	D1.4183.P1	MERC AXOR 18-40/18-44 TEK GİRİŞ PİSTONSUZ	MERCEDES AXOR 18-40/18-44 AIR SPRING WITHOUT PISTON	290
SÜSPANSİYON KÖRÜKLERİ	MERCEDES	A 942 320 23 21 A 942 320 69 21 A 942 320 14 21	D1.4183.K2	* MERC AXOR 18-40/18-44 ÇİFT GİRİŞ METAL PİSTONLU	MERCEDES AXOR 18-40/18-44 COMPLETE AIR SPRING WITH METAL PISTON	290
SÜSPANSİYON KÖRÜKLERİ	MERCEDES	A 942 320 23 21 A 942 320 69 21 A 942 320 14 21	D1.4183.P2	MERC AXOR 18-40/18-44 ÇİFT GİRİŞLİ PİSTONSUZ	MERCEDES AXOR 18-40/18-44 AIR SPRING WITHOUT PISTON	291
SÜSPANSİYON KÖRÜKLERİ	MERCEDES	A 974 320 00 21 A 974 320 30 21	D1.4185.P	MERCEDES MİDİLLİ PİSTONSUZ	MERCEDES AIR SPRING WITHOUT PISTON	291
SÜSPANSİYON KÖRÜKLERİ	MERCEDES		D1.4185.K	MERCEDES MİDİLLİ PİSTONLU	MERCEDES AIR SPRING WITH PISTON	291
SÜSPANSİYON KÖRÜKLERİ	MERCEDES	34186 K23	D1.4186.K1	MERCEDES 1844 MİDİLLİ TEK MÜŞÜRLÜ KOMPLE KÖRÜK	MERCEDES 1844 COMPLETE AIR SPRING	292
SÜSPANSİYON KÖRÜKLERİ	MERCEDES	A 942 320 01 21 A 942 320 28 21 A 942 320 49 21	D1.4390.K	MERC ACTROS 18-40 E.M METAL PİSTONLU	MERCEDES ACTROS 18-40 COMPLETE AIR SPRING WITH METAL PISTON (OLD MODEL)	292
SÜSPANSİYON KÖRÜKLERİ	MERCEDES	A 942 320 01 21 A 942 320 28 21 A 942 320 49 21 942 328 0001 942 328 0401 A 942 328 00 01 A 942 327 0001 951 811 0100	D1.4390.P	MERC ACTROS 18-40 E.M PİSTONSUZ	MERCEDES ACTROS 18-40 AIR SPRING WITHOUT PISTON (OLD MODEL)	292
SÜSPANSİYON KÖRÜKLERİ	MERCEDES	A 942 320 02 21 A 942 320 50 21 A 942 320 29 21	D1.4390.K2	MERC ACTROS 18-40 E.M ÇİFT GİRİŞ / METAL PİSTONLU	MERCEDES ACTROS 18-40 COMPLETE AIR SPRING WITH METAL PISTON (OLD MODEL)	293
SÜSPANSİYON KÖRÜKLERİ	MERCEDES	A 942 320 29 21 A 942 320 50 21 A 942 320 02 21	D1.4390.P2	MERC ACTROS 18-40 E.M ÇİFT GİRİŞ PİSTONSUZ	MERCEDES ACTROS 18-40 AIR SPRING WITHOUT PISTON (OLD MODEL)	293
SÜSPANSİYON KÖRÜKLERİ	MERCEDES	A 942 320 01 17 A 942 320 43 21	D1.4757.P	MERCEDES ACTROS EM ÇEKİCİ PİSTONSUZ	MERCEDES ACTROS AIR SPRING WITHOUT PISTON (OLD MODEL)	293
SÜSPANSİYON KÖRÜKLERİ	MERCEDES	A 942 320 01 17 A 942 320 43 21	D1.4757.K	MERCEDES ACTROS EM ÇEKİCİ KOMPLE PİSTONLU	MERCEDES ACTROS COMPLETE AIR SPRING WITH PISTON (OLD MODEL)	294
SÜSPANSİYON KÖRÜKLERİ	MERCEDES		D1.4759.K	MERC.AXOR ÖN PİSTONLU	MERCEDES COMPLETE AIR SPRING WITH PISTON	294
SÜSPANSİYON KÖRÜKLERİ	MERCEDES	A 942 320 44 21 A 942 327 02 17	D1.4759.P	MERC.AXOR ÖN PİSTONSUZ	MERC. AXOR AIR SPRING WITHOUT PISTON	294
SÜSPANSİYON KÖRÜKLERİ	MERCEDES	A 946 320 38 21 A 942 320 38 21	D1.4838.K	MERC. 2640 E.M. ARKA PİSTONLU	MERCEDES 2640 AIR SPRING WITH PISTON (OLD MODEL)	295
SÜSPANSİYON KÖRÜKLERİ	MERCEDES	A 946 320 38 21	D1.4838.P	MERC. 2640 E.M. ARKA PİSTONSUZ	MERCEDES 2640 AIR SPRING WITHOUT PISTON (OLD MODEL)	295
SÜSPANSİYON KÖRÜKLERİ	MERCEDES	A 960 320 15 57 A 960 320 12 57 A 960 320 62 57	D1.6121.KP	MERC 18-42 AROCS ÇEKİCİ PLASTİK PİSTONLU	AIR SPRING WITH PLASTIC PISTON	295
SÜSPANSİYON KÖRÜKLERİ	MERCEDES	A 960 320 15 57**SA A 960 320 62 57**SA A 960 320 12 57**SA	D1.6121.P	MERCEDES ACTROS KAMYON ÇEKİCİ PİSTONSUZ	MERCEDES ACTROS AIR SPRING WITHOUT PISTON	296
SÜSPANSİYON KÖRÜKLERİ	MERCEDES		D1.6122.K	MERC 18-42/18-45 AROCS METALPİST. ÇİFT GİR.MÜŞÜRLÜ	MERC 18-42/18-45 AROCS AIR SPRING WITH METAL PISTON	296
SÜSPANSİYON KÖRÜKLERİ	MERCEDES	A 960 320 77 21 A 960 320 01 57 A 960 320 68 57	D1.6122.P	MERC 1842/1845 AROCS PİSTONSUZ ÇİFT GİR.MÜŞÜRLÜ	MERCEDES 18-42 / 18-45 AROCS AIR SPRING WITHOUT PISTON	296
SÜSPANSİYON KÖRÜKLERİ	MERCEDES	A 960 320 77 21 A 960 320 01 57 A 960 320 68 57	D1.6122.KP	MERC 18-42/18-45 AROCS PLAS. PİST.ÇİFT GİR.MÜŞÜRLÜ	MERCEDES 18-42 / 18-45 AROCS AIR SPRING WITH PLASTIC PISTON	297
SÜSPANSİYON KÖRÜKLERİ	MERCEDES		D1.6122.K1	MERC 18-42/18-45 AROCS METAL PİSTONLU TEK GİRİŞ	MERC 18-42/18-45 AROCS AIR SPRING WITH METAL PİSTON	297
SÜSPANSİYON KÖRÜKLERİ	MERCEDES	A 960 320 00 57 A 960 320 70 21 A 960 320 67 57	D1.6122.KP1	MERC 18-42/18-45 AROCS PLAS. PİSTONLU TEK GİRİŞ	MERC 18-42/18-45 AROCS AIR SPRING WITH PLASTIC PISTON	297
SÜSPANSİYON KÖRÜKLERİ	MERCEDES	A 960 320 00 57 A 960 320 70 21 A 960 320 67 57	D1.6122.P1	MERC 18-42/18-45 AROCS PİSTONSUZ TEK GİRİŞ	MERC 18-42/18-45 AROCS WITHOUT PISTON	298
SÜSPANSİYON KÖRÜKLERİ	MERCEDES		D1.6173.K	MERCEDES AROCS TEK GİRİŞ METAL PİSTONLU	MERCEDES AROCS AIR SPRING WITH METAL PISTON	298
SÜSPANSİYON KÖRÜKLERİ	MERCEDES	A9613205421**SA 961 320 54 21**SA 961 320 46 21**SA 961 320 69 21**SA 961 320 42 21**SA A 961 320 42 21**SA A 961 320 69 21**SA A 961 320 46 21**SA	D1.6173.P	MERCEDES AROCS TEK GİRİŞ PİSTONSUZ	MERC. AROCS AIR SPRING WITHOUT PISTON	298

Katalogda kullanılan resimler temsilidir. Siparişlerinizde katalogdaki bilgilerden faydalanınız.
All original numbers, marks and forum vehicle manufectures listed in this catalogue are for comparison purposes only.
Siparişlerinizde parça kodu ile birlikte ölçüleriniide bildiriniz.
When you are placing your orders, you are kindly requested to inform us dimensions of parts too.

Marka / Brand	Model / Model	Referans No / Referance No	Dikmen No:	Ürün Adı	Product Name	Sayfa / Page
SÜSPANSİYON KÖRÜKLERİ	MERCEDES	A 961 320 54 21 A 961 320 42 21 A 961 320 69 21 A 961 320 46 21	D1.6173.KP	MERCEDES AROCS TEK GİRİŞ PLASTİK PİSTONLU	MERC. AROCS AIR SPRING WITH PLASTIC PISTON	299
SÜSPANSİYON KÖRÜKLERİ	MERCEDES		D1.6173.K2	MERCEDES AROCS ÇİFT GİRİŞ METAL PİSTONLU	MERCEDES AROCS AIR SPRING WITH METAL PISTON	299
SÜSPANSİYON KÖRÜKLERİ	MERCEDES	A 961 320 55 21**SA A 961 320 47 21 **SA A 961 320 70 21**SA A 961 320 43 21**SA	D1.6173.P2	MERCEDES AROCS PİSTONSUZ ÇİFT GİRİŞLİ	MERC. AROCS AIR SPRING WITHOUT PISTON	299
SÜSPANSİYON KÖRÜKLERİ	MERCEDES	A 961 320 55 21 A 961 320 47 21 A 961 320 70 21 A 961 320 43 21	D1.6173.KP2	MERCEDES AROCS PLASTİK PİSTONLU ÇİFT GİRİŞLİ	MERC. AROCS AIR SPRING WITH PLASTIC PISTON	300
SÜSPANSİYON KÖRÜKLERİ	MERCEDES		D1.4644.P	MERCEDES TRAVEGO PİSTONSUZ	MERCEDES TRAVEGO AIR SPRING	300
SÜSPANSİYON KÖRÜKLERİ	VOLVO		D1.4561.P	VOLVO ÇEKİCİ PİSTONSUZ	VOLVO AIR SPRING WITHOUT PISTON	300
SÜSPANSİYON KÖRÜKLERİ	VOLVO	21224746 22058738	D1.4561.K	VOLVO ÇEKİCİ METAL PİSTONLU	VOLVO AIR SPRING WITH METAL PISTON	301
SÜSPANSİYON KÖRÜKLERİ	VOLVO	21224750 22056630	D1.4571.K	VOLVO ÇEKİCİ METAL PİSTONLU	VOLVO AIR SPRING WITH METAL PISTON	301
SÜSPANSİYON KÖRÜKLERİ	VOLVO	22056630**SA 21224750**SA	D1.4571.P	VOLVO ÇEKİCİ PİSTONSUZ	VOLVO AIR SPRING WITHOUT PISTON	301
SÜSPANSİYON KÖRÜKLERİ	VOLVO	10 765 94 20 554 755	D1.4713.K	VOLVO FH 12-16 ÇEKİCİ METAL PİSTONLU E.M	VOLVO FH 12-16 COMPLETE AIR SPRING WITH METAL PISTON (OLD MODEL)	302
SÜSPANSİYON KÖRÜKLERİ	VOLVO	1 076 595	D1.4713.P	VOLVO FH 12-16 ÇEKİCİ PİSTONSUZ E.M	VOLVO FH 12-16 AIR SPRING WITHOUT PISTON (OLD MODEL)	302
SÜSPANSİYON KÖRÜKLERİ	VOLVO	20 737 947 661 352 304831 20 424 543 21 961 458 20 583 420	D1.4943.K	VOLVO EM.MİDİLLİ KOMPLE KÖRÜK	VOLVO COMPLETE AIR SPRING (OLD MODEL)	302
SÜSPANSİYON KÖRÜKLERİ	VOLVO		D1.4943.P	VOLVO EM.MİDİLLİ PİSTONSUZ	VOLVO AIR SPRING WITHOUT PISTON (OLD MODEL)	303
SÜSPANSİYON KÖRÜKLERİ	VOLVO	107 58 91 107 64 16 203 74 510 204 56 152 205 822 15 742 207 16 39 20 531 985 21 961 456	D1.6416.K	VOLVO FH MİDİLLİ ARKA/ARKA KOMPLE METAL PİSTONLU	VOLVO FH REAR / REAR COMPLETE AIR SPRING WITH METAL PISTON	303
SÜSPANSİYON KÖRÜKLERİ	VOLVO	107 58 91 107 64 16 203 74 510 204 56 152 205 822 15 742 207 1639 20 531 985 21 961 456	D1.6416.P	VOLVO FH MİDİLLİ ARKA/ARKA PİSTONSUZ	VOLVO FH REAR / REAR AIR SPRING WITHOUT PISTON	303
SÜSPANSİYON KÖRÜKLERİ	VOLVO	107 64 18 203 74 511 204 56 156 205 31 987 205 82 214 703 22 695 21 961 451	D1.6418.K	VOLVO FH MİDİLLİ ARKA/ARKA METAL PİSTONLU	VOLVO FH REAR / REAR COMPLETE AIR SPRING WITH METAL PISTON	304
SÜSPANSİYON KÖRÜKLERİ	VOLVO	107 64 18 203 74 511 204 56 156 205 31 987 205 82 214 703 22 695 21 961 451	D1.6418.P	VOLVO FH MİDİLLİ ARKA/ARKA PİSTONSUZ	VOLVO FH REAR / REAR AIR SPRING WITHOUT PISTON	304
SÜSPANSİYON KÖRÜKLERİ	VOLVO	20 531 988 20 582 212 21 961 447 20 427 805 20 427 804 20 456 158 20 427 802 20 375 228 1 076 417	D1.6420.K1	KT. VOLVO FH MİDİLLİ ARKA/ ARKA PİSTONLU Y.M	VOLVO FH REAR / REAR AIR SPRING WITH PISTON (NEW MODEL)	304
SÜSPANSİYON KÖRÜKLERİ	VOLVO	1 076 420 20 247 802 20 456 158 20 531 988 20 582 212	D1.6420.K	VOLVO FH MİDİLLİ ARKA/ARKA PİSTONLU	VOLVO FH REAR / REAR AIR SPRING WITH PISTON	305
SÜSPANSİYON KÖRÜKLERİ	VOLVO	1 076 420 20 427 802 20 456 158 20 531 988 20 582 212	D1.6420.P	VOLVO FH MİDİLLİ ARKA/ARKA PİSTONSUZ	VOLVO FH REAR / REAR AIR SPRING WITHOUT PISTON	305
SÜSPANSİYON KÖRÜKLERİ	VOLVO	20 554 762 21 811 323 21 961 475 20 452 144	D1.6762.K	VOLVO ÖN ÇEKİCİ PİSTONLU	VOLVO FRONT COMPLETE AIR SPRING	305
SÜSPANSİYON KÖRÜKLERİ	VOLVO	1 075 890 1 076 415 20 375 226 20 427 800 20 456 150	D1.7803.K	VOLVO FH SERİSİ ARKA/ÖN ÇEKİCİ METAL PİSTONLU	VOLVO FH REAR / FRONT COMPLETE AIR SPRING WITH METAL PISTON	306

Katalogda kullanılan resimler temsilidir. Siparişlerinizde katalogdaki bilgilerden faydalanınız.
All original numbers, marks and forum vehicle manufectures listed in this catalogue are for comparison purposes only.
Siparişlerinizde parça kodu ile birlikte ölçülerinide bildiriniz.
When you are placing your orders, you are kindly requested to inform us dimensions of parts too.

INDEX

DİKMEN
OTOMOTİV SANAYİ ve TİC. LTD. ŞTİ.

Marka / Brand	Model / Model	Referans No / Referance No	Dikmen No:	Ürün Adı	Product Name	Sayfa / Page
SÜSPANSİYON KÖRÜKLERİ	VOLVO	1 075 890 1 076 415 20 375 226 20 427 800 20 456 150 20 531 984 20 582 206 21 961 374 20 427 803 74 220 716 38	D1.7803.P	VOLVO FH SERİSİ ARKA/ÖN ÇEKİCİ PİSTONSUZ	VOLVO FH REAR / FRONT AIR SPRING WITHOUT PISTON	306
SÜSPANSİYON KÖRÜKLERİ	VOLVO	20 375 227 20 456 154 20 531 986 20 582 209 3 171 694	D1.7804.K	VOLVO FH SERİSİ ARKA/ÖN ÇEKİCİ METAL PİSTONLU	VOLVO FH REAR / FRONT COMPLETE AIR SPRING WITH METAL PISTON	306
SÜSPANSİYON KÖRÜKLERİ	VOLVO	20 375 227 20 456 154 20 531 986 20 582 209 3 171 694	D1.7804.P	VOLVO FH SERİSİ ARKA/ÖN ÇEKİCİ PİSTONSUZ	VOLVO FH REAR / FRONT AIR SPRING WITHOUT PISTON	307
SÜSPANSİYON KÖRÜKLERİ	İVECO	41270466 - 500042582	D1.46684.KP	İVECO STRALİS ARKA SAĞ PLASTİK PİSTONLU KÖRÜK	IVECO STRALIS REAR AIR SPRING WITH PLASTIC PISTON - RIGHT	307
SÜSPANSİYON KÖRÜKLERİ	İVECO		D1.46684.P	İVECO STRALİS ARKA SAĞ PİSTONSUZ KÖRÜK	IVECO STRALIS REAR AIR SPRING WITHOUT PISTON - RIGHT	307
SÜSPANSİYON KÖRÜKLERİ	İVECO	500042581 41270465	D1.46685.KP	İVECO STRALİS ARKA SOL PLASTİK PİSTONLU KÖRÜK	IVECO STRALIS REAR AIR SPRING WITH PLASTIC PISTON - LEFT	308
SÜSPANSİYON KÖRÜKLERİ	İVECO		D1.46685.P	İVECO STRALİS ARKA SOL PİSTONSUZ KÖRÜK	IVECO STRALIS REAR AIR SPRING WITHOUT PISTON - LEFT	308
SÜSPANSİYON KÖRÜKLERİ	İVECO	500041356 41270462 500042583	D1.46686.KP	İVECO STRALİS ÖN SOL PLASTİK PİSTONLU KÖRÜK	IVECO STRALIS FRONT AIR SPRING WITH PLASTIC PISTON - LEFT	308
SÜSPANSİYON KÖRÜKLERİ	İVECO		D1.46686.P	İVECO STRALİS ÖN SOL PİSTONSUZ KÖRÜK	IVECO STRALIS FRONT AIR SPRING WITHOUT PISTON - LEFT	309
SÜSPANSİYON KÖRÜKLERİ	İVECO	41270463 500042584	D1.46687.KP	İVECO STRALİS ÖN SAĞ PLASTİK PİSTONLU KÖRÜK	IVECO STRALIS FRONT AIR SPRING WITH PLASTIC PISTON - RIGHT	309
SÜSPANSİYON KÖRÜKLERİ	İVECO		D1.46687.P	İVECO STRALİS ÖN SAĞ PİSTONSUZ KÖRÜK	IVECO STRALIS FRONT AIR SPRING WITHOUT PISTON - RIGHT	309
SÜSPANSİYON KÖRÜKLERİ	İVECO		D1.2045.P	İVECO OTOBÜS PİSTONSUZ	IVECO BUS AIR SPRING	310
SÜSPANSİYON KÖRÜKLERİ	SCANIA	190 36 08 194 43 14 190 36 08 194 43 14 235 74 60 235 75 32 280 84 12	D1.4608.K	SCANIA Y.M METAL PİSTONLU ALTI DÜZ DELİKSİZ	SPRING WITH METAL PISTON (NEW MODEL)	310
SÜSPANSİYON KÖRÜKLERİ	SCANIA	190 36 08 194 43 14 177 48 04 219 89 15 235 74 60 235 75 32 280 84 12	D1.4608.P	SCANIA Y.M METAL PİSTONSUZ ALTI DÜZ DELİKSİZ	AIR SPRING WITHOUT PISTON (NEW MODEL)	310
SÜSPANSİYON KÖRÜKLERİ	SCANIA	190 36 08 194 43 14 177 48 04 219 89 15 235 74 60 235 75 32 280 84 12	D1.4608.K1	SCANİA 380-420 Y.M METAL PİSTONLU DELİKLİ	SCANIA 380-420 AIR SPRING WITH METAL PISTON (NEW MODEL)	311
SÜSPANSİYON KÖRÜKLERİ	SCANIA	190 36 08 194 43 14 177 48 04 219 89 15 235 74 60 235 75 32 280 84 12	D1.4608.P1	SCANİA 380-420 Y.M PİSTONSUZ-DELİKLİ	SCANIA 380-420 AIR SPRING WITHOUT PISTON (NEW MODEL)	311
SÜSPANSİYON KÖRÜKLERİ	SCANIA		D1.4608.K2	SCANİA 380-420 Y.M METAL PİSTONLU DELİKSİZ UZUN	SCANIA 380-420 AIR SPRING WITH METAL PISTON NEW MODEL - WITHOUT HOLE - LONG	311
SÜSPANSİYON KÖRÜKLERİ	SCANIA		D1.4608.P2	SCANİA 380-420 Y.M PİSTONSUZ DELİKSİZ UZUN	SCANIA 380-420 AIR SPRING WITHOUT PISTON (NEW MODEL) WITH HOUT HOLE - LONG	312
SÜSPANSİYON KÖRÜKLERİ	SCANIA		D1.4608.K10	SCANİA ÇEKİCİ METAL PİSTONLU	SCANIA AIR SPRING WITH METAL PISTON	312
SÜSPANSİYON KÖRÜKLERİ	SCANIA	1379392 1440294 951 814 753 0	D1.4913.K.L	SCANİA 310.360/380.420 E.M METAL PİSTONLU SOL	SCANIA 310.360/380.420 COMPLETE AIR SPRING WITH METAL PISTON LEFT (OLD MODEL)	312
SÜSPANSİYON KÖRÜKLERİ	SCANIA		D1.4913.K.R	SCANİA 310.360/380.420 E.M METAL PİSTONLU SAĞ	SCANIA 310.360/380.420 COMPLETE AIR SPRING WITH METAL PISTON RIGHT (OLD MODEL)	313
SÜSPANSİYON KÖRÜKLERİ	SCANIA	1379393	D1.4913.P	SCANİA ÇEKİCİ 310.360/380.420 E.M PİSTONSUZ	SCANIA 310.360/380.420 AIR SPRING WITHOUT PISTON (OLD MODEL)	313
SÜSPANSİYON KÖRÜKLERİ	SCANIA	1 434 930	D1.4930.KP	SCANİA YM TIR ÖN PLASTİK PİSTONLU	SCANIA TRUCK FRONT AIR SPRING WITH PLASTIC PISTON (NEW MODEL)	313
SÜSPANSİYON KÖRÜKLERİ	SCANIA	1 434 930	D1.4930.P	SCANİA YM TIR ÖN PİSTONSUZ	SCANIA TRUCK FRONT AIR SPRING WITHOUT PISTON (NEW MODEL)	314
SÜSPANSİYON KÖRÜKLERİ	SCANIA	1434933	D1.4933.K	SCANİA YM TIR ARKA METAL PİSTONLU	SCANIA TRUCK REAR AIR SPRING WITH METAL PISTON (NEW MODEL)	314
SÜSPANSİYON KÖRÜKLERİ	SCANIA	1434933	D1.4933.P	SCANİA YM TIR ARKA PİSTONSUZ	SCANIATRUCK REAR AIR SPRING WITHOUT PISTON (OLD MODEL)	314
SÜSPANSİYON KÖRÜKLERİ	SCANİA	138 61 198	D1.6198.K	SCANİA ÖN KOMPLE METAL PİSTONLU	SCANIA FRONT COMPLETE AIR SPRING WITH METAL PISTON	315
SÜSPANSİYON KÖRÜKLERİ	SCANİA	138 61 198	D1.6198.P	SCANİA ÖN PİSTONSUZ	SCANIA FRONT AIR SPRING WITHOUT PISTON	315

Katalogda kullanılan resimler temsilidir. Siparişlerinizde katalogdaki bilgilerden faydalanınız.
All original numbers, marks and forum vehicle manufectures listed in this catalogue are for comparison purposes only.
Siparişlerinizde parça kodu ile birlikte ölçüleriniide bildiriniz.
When you are placing your orders, you are kindly requested to inform us dimensions of parts too.

www.dikmenotomotiv.com.tr

INDEX

Marka / Brand	Model / Model	Referans No / Referance No	Dikmen No:	Ürün Adı	Product Name	Sayfa / Page
SÜSPANSİYON KÖRÜKLERİ	SCANIA	1865759	D1.6251.KP	SCANİA PLASTİK PİSTONLU KALDIRMA KÖRÜĞÜ	SCANIA LIFT AIR SPRING WITH PLASTIC PISTON	315
SÜSPANSİYON KÖRÜKLERİ	RENAULT 440	5010 2392 52 5010 4880 71 5010 2942 52B	D1.4154.P	RENAULT 440 AVARE DİNGİL KALDIRMA PİSTONSUZ	RENAULT 440 AXLE LIFT AIR SPRING WITHOUT PISTON	316
SÜSPANSİYON KÖRÜKLERİ	RENAULT	501 055 7355 742 202 5556 207 224 12 220 255 68	D1.4912.K1	RENAULT 440/370 ÇEKİCİ TEK GİRİŞ METAL PİSTONLU	RENAULT 440/370 COMPLETE AIR SPRING WITH METAL PISTON	316
SÜSPANSİYON KÖRÜKLERİ	RENAULT	5.010.600.328 7421978494 20 726 768 21 978 504 5010557355	D1.4912.P1	RENAULT 440/370 ÇEKİCİ TEK GİRİŞ PİSTONSUZ	RENAULT 440/370 AIR SPRING WITHOUT PISTON	316
SÜSPANSİYON KÖRÜKLERİ	RENAULT	5 010 294 307 C MLF7063	D1.4912.K2	RENAULT 440/370 ÇEKİCİ ÇİFT GİRİŞ METAL PİSTONLU	RENAULT 440/370 COMPLETE AIR SPRING WITH METAL PISTON	317
SÜSPANSİYON KÖRÜKLERİ	RENAULT	5001832067	D1.4912.P2	RENAULT 440/370 ÇEKİCİ ÇİFT GİRİŞ PİSTONSUZ	RENAULT 440/370 AIR SPRING WITHOUT PISTON	317
SÜSPANSİYON KÖRÜKLERİ	RENAULT	5 010 294 309 H250 1122 5010 600 578 20 757 541 5010 557 991 22025 613 7 422 190 563	D1.4915.K	RENAULT 370/420/440 K.AYAK ARKA/ÖN METAL PİSTONLU	RENAULT 370/420/440 REAR / FRONT AIR SPRING WITH METAL PISTON	317
SÜSPANSİYON KÖRÜKLERİ	RENAULT	5 001 855 856	D1.4915.P	RENAULT 370/420/440 K.AYAK ARKA/ÖN PİSTONSUZ	RENAULT 370/420/440 REAR / FRONT AIR SPRING WITHOUT PISTON	318
SÜSPANSİYON KÖRÜKLERİ	RENAULT	501 055 7623 905 57 009	D1.4929.K	RENAULT PREMİUM 440/460 ÖN ÇEKİCİ PİSTONLU	RENAULT PREMİUM 440/460 FRONT AIR SPRING WITH PISTON	318
SÜSPANSİYON KÖRÜKLERİ	SCANIA	501 055 7623 905 57 009	D1.4929.P	RENAULT PREMİUM 440/460 ÖN ÇEKİCİ PİSTONSUZ	RENAULT PREMİUM 440/460 FRONT AIR SPRING WITHOUT PISTON	318
SÜSPANSİYON KÖRÜKLERİ	BMC		D1.4722.K	BMC 1142/1144 ÇEKİCİ PİSTONLU	BMC 1142/1144 COMPLETE AIR SPRING WITH PISTON	319
SÜSPANSİYON KÖRÜKLERİ	BMC		D1.4722.P	BMC 1142/1144 ÇEKİCİ PİSTONSUZ	BMC AIR SPRING WITHOUT PISTON	319
SÜSPANSİYON KÖRÜKLERİ	MAN	81 436 006 36 814 360 060 56	D1.4882.K	MAN ARKA/ARKA ÇEKİCİ Ç.GİRİŞ METALPİST	REAR / REAR FRONT COMPLETE AIR SPRING WITH METAL PISTON	319
SÜSPANSİYON KÖRÜKLERİ	MAN	81.436.010.151 81.436.010.176 81.436.016.065	D1.4882.P	MAN TGA-TGS-TGX ARKA/ARKA ÇEKİCİ Ç.GİRİŞ PİSTONSUZ	MAN TGA-TGS-TGX REAR / REAR FRONT AIR SPRING WITHOUT PISTON	320
SÜSPANSİYON KÖRÜKLERİ	MAN	814 360 060 35 814 360 060 55	D1.4884.K	MAN TGA-TGS-TGX ARKA/ÖN ÇEKİCİ TEK GİRİŞ METAL PİS	MAN TGA-TGS-TGX REAR / REAR REAR COMPLETE AIR SPRING WITH PISTON	320
SÜSPANSİYON KÖRÜKLERİ	MAN	81.436.010.152 81.436.010.174 81.436.010.175 81436016066	D1.4884.P	MAN TGA-TGS-TGX ARKA/ÖN ÇEKİCİ TEK GİRİŞ PİSTONSUZ	MAN TGA-TGS-TGX REAR / FRONT AIR SPRING WITHOUT PISTON	320
SÜSPANSİYON KÖRÜKLERİ	BPW	05 429 41 01 0 BPW 36 K 951 814 701 0	D1.4881.K	BPW DİNGİL (KISA) / METAL PİSTONLU	TRAILER / BPW AXLE SHORT COMPLETE AIR SPRING WITH METAL PISTON	321
SÜSPANSİYON KÖRÜKLERİ	BPW	05 429 43 41 0 BPW 36 K 751356 750491 951 814 757 0	D1.4881.KP	BPW DİNGİL (KISA) / PLASTİK PİSTONLU	BPW AXLE (SHORT) COMPLETE AIR SPRING WITH PLASTIC PISTON	321
SÜSPANSİYON KÖRÜKLERİ	BPW	05.429.41.01.0 750 570 951 814 701 0	D1.4881.P	BPW DİNGİL (KISA) / PİSTONSUZ	TRAILER / BPW AXLE (SHORT) AIR SPRING WITHOUT PISTON	321
SÜSPANSİYON KÖRÜKLERİ	BPW	221 114 00 212 156 33 211 222 39	D1.811.K02	BPW KOMPLE KÖRÜK 4 CİVATALI	BPW COMPLETE AIR SPRING (4 SCREWS)	322
SÜSPANSİYON KÖRÜKLERİ	BPW	221 114 00 0 067 452 212 156 33 211 222 39	D1.811.P02	BPW LASTİK KÖRÜK 4 CİVATALI	BMC AIR SPRING 4 SCREWS	322
SÜSPANSİYON KÖRÜKLERİ	BPW		D1.811.K1	* BPW PİSTONLU 2 CİVATALI	BPW AIR SPRING WITH PISTON (2 SCREWS)	322
SÜSPANSİYON KÖRÜKLERİ	BPW		D1.811.P1	BPW PİSTOSUZ 2 CİVATALI	BPW AIR SPRING 2 SCREWS WITHOUT PISTON	323
SÜSPANSİYON KÖRÜKLERİ	BPW	054 294 061 1 951 814 712 0 054 294 136 1	D1.881.K	BPW DİNGİL (UZUN) / METAL PİSTONLU	TRAILER / BPW AXLE (LONG) COMPLETE AIR SPRING WITH METAL PISTON	323
SÜSPANSİYON KÖRÜKLERİ	BPW	05 429 43 51 0 BPW 36 750496/750549 951 814 748 0 6 A8003 0100 219 83 30 FAG041 0118	D1.881.KP	BPW DİNGİL (UZUN) / PLASTİK PİSTONLU	BPW AXLE (LONG) COMPLETE AIR SPRING WITH PLASTIC PISTON	323
SÜSPANSİYON KÖRÜKLERİ	BPW	05.429.40.01.0 750 228 2338883 951 814 708 0	D1.881.P	BPW DİNGİL (UZUN) / PİSTONSUZ	TRAILER / BPW AXLE (LONG) AIR SPRING WITHOUT PISTON	324
SÜSPANSİYON KÖRÜKLERİ	BPW	05.429.43.51.0 6-AB8003-0100 750 496/751 549 FAG041-0118	D1.940.K	BPW DİNGİL /METAL PİSTONLU	TRAILER / BPW AXLE COMPLETE AIR SPRING WITH METAL PISTON	324
SÜSPANSİYON KÖRÜKLERİ	BPW	GRANNING: 15916 BPW: BPW30K BPW: 05.429.43.21.0 BPW: 05.429.43.37.0 SCHMITZ: 751 084 SCHMITZ: 017 331 SCANIA: 2198483 R.O.R/MERITOR: MLF7177	D1.940.KP	BPW DİNGİL /PLASTİK PİSTONLU	TRAILER / BPW AXLE AIR SPRING WITH PLASTIC PISTON	324

Katalogda kullanılan resimler temsilidir. Siparişlerinizde katalogdaki bilgilerden faydalanınız.
All original numbers, marks and forum vehicle manufectures listed in this catalogue are for comparison purposes only.
Siparişlerinizde parça kodu ile birlikte ölçülerinide bildiriniz.
When you are placing your orders, you are kindly requested to inform us dimensions of parts too.

INDEX

DİKMEN
OTOMOTİV SANAYİ ve TİC. LTD. ŞTİ.

Marka / Brand	Model / Model	Referans No / Referance No	Dikmen No:	Ürün Adı	Product Name	Sayfa / Page
SÜSPANSİYON KÖRÜKLERİ	BPW	05.429.40.91.0 013 769 2406164 15916 951 811 703 0	D1.940.P	BPW DİNGİL / PİSTONSUZ	TRAILER / BPW AXLE AIR SPRING WITHOUT PISTON	325
SÜSPANSİYON KÖRÜKLERİ	BPW	05.429.40.03.0 951 811 702 0 951 811 700 0	D1.941.K	BPW DİNGİL /METAL PİSTONLU	TRAILER / BPW AXLE COMPLETE AIR SPRING WITH METAL PISTON	325
SÜSPANSİYON KÖRÜKLERİ	BPW		D1.941.KP	BPW DİNGİL /PLASTİK PİSTONLU	TRAILER / BPW AXLE AIR SPRING WITH PLASTIC PISTON	325
SÜSPANSİYON KÖRÜKLERİ	BPW	05.429.40.03.0 015 514 951 811 702 0 951 811 700 0	D1.941.P	BPW DİNGİL / PİSTONSUZ	TRAILER / BPW AXLE AIR SPRING WITHOUT PISTON	326
SÜSPANSİYON KÖRÜKLERİ	SCHMITZ	750999 951 812 749 0 US 06285F	D1.8185.KP	SCHMITZ KOMPLE PLASTİK PİSTONLU KÖRÜK	SCHMITZ COMPLETE AIR SPRING WITH PLASTIC PISTON	326
SÜSPANSİYON KÖRÜKLERİ	SCHMITZ	750 999 951 812 749 0 US 06285F	D1.8185.P	SCHMITZ PİSTONSUZ	SCHMITZ AIR SPRING WITHOUT PISTON	326
SÜSPANSİYON KÖRÜKLERİ	SCHMITZ	017924S 9463281501	D1.9283.P	SCHMITZ CARGOBULL PİSTONSUZ	SCHMITZ CARGOBULL AIR SPRING WITHOUT PISTON	327
SÜSPANSİYON KÖRÜKLERİ	SCHMITZ	17685 17089 US04031	D1.9285.K	SCHMITZ PİSTONLU KÖRÜK	SCHMİTZ COMPLETE AIR SPRING (WITH PISTON)	327
SÜSPANSİYON KÖRÜKLERİ	SCHMITZ		D1.9285.P	SCHMITZ PİSTOSUZ KÖRÜK	SCHMITZ AIR SPRING WITHOUT PISTON	327
SÜSPANSİYON KÖRÜKLERİ	SCHMITZ		D1.9285.P-1	SCHMITZ PİSTONSUZ KÖRÜK SAÇSIZ	SCHMITZ AIR SPRING WITHOUT PISTON AND PLATE	328
SÜSPANSİYON KÖRÜKLERİ	DAF	1849374	D1.431.K	DAF EURO6 KOMPLE KÖRÜK	DAF EURO 6 COMPLETE AIR SPRING	328
SÜSPANSİYON KÖRÜKLERİ	DAF	0 388 167	D1.836.P1	DAF XF105-106 ÇEK.Ç.GİRİŞ PİSTONSUZ/ CAR.1838T AR-Ö	DAF XF105-106 / CARGO 1838T AIR SPRING WITHOUT PISTON	328
SÜSPANSİYON KÖRÜKLERİ	DAF	0 388 167	D1.836.K2	DAF XF105-106 ÇEK.ÇİFT GİRİŞ METAL PİSTONLU ARKA-Ö	DAF XF105-106 COMPLETE AIR SPRING WITH METAL PISTON	329
SÜSPANSİYON KÖRÜKLERİ	DAF	0 067 504	D1.836.P	DAF XF105-106 ÇEK.T.GİRİŞ PİSTONSUZ/ CAR.1838T AR-Ö	DAF XF105-106 AIR SPRING WITHOUT PISTON	329
SÜSPANSİYON KÖRÜKLERİ	DAF	0 388 165 1 697 678 1 529 833 951 812 712 0	D1.836.K1	DAF XF105-106 /CAR.1838T AR-ÖN ÇEK.T.GİRİŞ MET.PİST	DAF XF105-106 /CAR.1838T COMPLETE AIR SPRING WITH METAL PISTON	329
SÜSPANSİYON KÖRÜKLERİ	DAF		D1.836.P16	DAF ÇEK.T.GİRİŞ PİSTONSUZ/CAR.1838T AR-ÖN M22 REKO	DAF / CARGO 1838T AIR SPRING WITHOUT PISTON	330
SÜSPANSİYON KÖRÜKLERİ			D2.2260	ROLL KÖRÜK	ROLL AIR SPRING	330
SÜSPANSİYON KÖRÜKLERİ		414	D2.2414	ROLL KÖRÜK (ISUZU)	ROLL AIR SPRING (ISUZU)	330
SÜSPANSİYON KÖRÜKLERİ			D2.4123	ROLL KÖRÜK (TEMSA)	ROLL AIR SPRING (TEMSA)	331
SÜSPANSİYON KÖRÜKLERİ		A 000 327 0101 A 613 327 00 01 AA 10 01 300 A 327 327 00 01	D2.4644	ROLL KÖRÜK (MERCEDES)	ROLL AIR SPRING (MERCEDES)	331
SÜSPANSİYON KÖRÜKLERİ		90831120144 A 613 327 02 01 624319 670 4746733 0501 323 86 750 208 1001 12 250 1101 63 45 AA 10 01 001	D2.4661	ROLL KÖRÜK (MAN)	ROLL AIR SPRING (MAN)	331
SÜSPANSİYON KÖRÜKLERİ		A 383 327 00 01 0 627 584 A 383 327 00 01 A 621 328 00 01 0249 1566 1 611 776 178 623	D2.4673	ROLL KÖRÜK	ROLL AIR SPRING	332
SÜSPANSİYON KÖRÜKLERİ		1001 12 300 1 590 136 1 622 115 814 360 100 33	D2.4720	ROLL KÖRÜK	ROLL AIR SPRING	332
SÜSPANSİYON KÖRÜKLERİ		252 933 500 080 5998 581 080 5998 500 076 8641	D2.4817	ROLL KÖRÜK	ROLL AIR SPRING	332
SÜSPANSİYON KÖRÜKLERİ			D2.4819	ROLL KÖRÜK	ROLL AIR SPRING	333
SÜSPANSİYON KÖRÜKLERİ		81436010065 81436010067 81436010070 81436010092 81436010121 A699 328 01 01 D031 115	D2.4882	ROLL KÖRÜK (MAN)	ROLL AIR SPRING (MAN)	333
SÜSPANSİYON KÖRÜKLERİ		500 030 1452 501 029 4385 818 85 39 971 083 63 814 360 10108 814 360 10066 814 360 10068 814 360 10069 814 360 10106	D2.4884	ROLL KÖRÜK (MAN)	ROLL AIR SPRING (MAN)	333
SÜSPANSİYON KÖRÜKLERİ			D2.4916	ROLL KÖRÜK	ROLL AIR SPRING	334
SÜSPANSİYON KÖRÜKLERİ			D2.4921	ROLL KÖRÜK(İVECO)	ROLL AIR SPRING	334
SÜSPANSİYON KÖRÜKLERİ			D2.4944	ROLL KÖRÜK (İVECO)	ROLL AIR SPRING (IVECO)	334

Katalogda kullanılan resimler temsilidir. Siparişlerinizde katalogdaki bilgilerden faydalanınız.
All original numbers, marks and forum vehicle manufectures listed in this catalogue are for comparison purposes only.
Siparişlerinizde parça kodu ile birlikte ölçüleriniide bildiriniz.
When you are placing your orders, you are kindly requested to inform us dimensions of parts too.

Marka / Brand	Model / Model	Referans No / Referance No	Dikmen No:	Ürün Adı	Product Name	Sayfa / Page
SÜSPANSİYON KÖRÜKLERİ			D2.4994	ROLL KÖRÜĞÜ	ROLL AIR SPRING	335
SÜSPANSİYON KÖRÜKLERİ		81436010163	D2.1888	ROLL KÖRÜK (MAN 18-430)	ROLL AIR SPRING (MAN 18-430)	335
SÜSPANSİYON KÖRÜKLERİ			D2.2817	ROLL KÖRÜK-MAGİRUS DORUK OTOBÜS**	MAGIRUS BUS ROLL AIR SPRING	335
SÜSPANSİYON KÖRÜKLERİ		500055247	D2.5019	ROLL KÖRÜK İVECO STRALİS	SPARE PARTS	336
SÜSPANSİYON KÖRÜKLERİ			D2.5484	ROLL KÖRÜK (OTOKAR)	ROLL AIR SPRING (OTOKAR)	336
SÜSPANSİYON KÖRÜKLERİ		81436010053	D2.5786	ROLL KÖRÜK (MAN OTOBÜS)	ROLL AIR SPRING (MAN BUS)	336
SÜSPANSİYON KÖRÜKLERİ			D3.C150.1	İKİ KATLI MAKİNA KÖRÜĞÜ	MACHINE AIR SPRING (2 LAYER)	337
SÜSPANSİYON KÖRÜKLERİ			D3.T150.1	TEK KATLI MAKİNA KÖRÜĞÜ	MACHINE AIR SPRING (SINGLE LAYER)	337
SÜSPANSİYON KÖRÜKLERİ	MERCEDES	5101010 033R0A21222663 99AMM0000003 21225628	D3.T210.1	MERC K.AYAK TEK KATLI KÖRÜK	MERC. AIR SPRING (SINGLE LAYER)	337
SÜSPANSİYON KÖRÜKLERİ	MERCEDES		D3.T210.2	MERCEDES AXOR TEK KATLI MAKAS ÜSTÜ KÖRÜK	MERCEDES AXOR AIR SPRING FOR THE SINGLE LEAF SPRING	338
SÜSPANSİYON KÖRÜKLERİ		13586 / 1371 / 15603 2122 1395 2122 2663	D3.C210.1	DORSE DİNGİL KALDIRMA APARAT KÖRÜĞÜ DÜZ	TRAILER AXLE LIFT SYSTEN AIR SPRING	338
SÜSPANSİYON KÖRÜKLERİ			D3.C210.2	DORSE DİNGİL KALDIRMA APARAT KÖRÜĞÜ SAPLAMALI	TRAILER AXLE LIFT SYSTEM AIR SPRING WITH BOLT	338
SÜSPANSİYON KÖRÜKLERİ			D3.C210.3	DORSE DİNGİL KALDIRMA APARAT KÖRÜĞÜ ÇAPRAZ	TRAILER AXLE LIFR SYSTEM AIR SPRING	339
SÜSPANSİYON KÖRÜKLERİ	FORD	HS507907/P	D3.C210.4	FORD K.AYAK 32.30S (KÜÇÜK) İKİ KATLI KALDIRMA KÖRÜK	FORD 32.30S (SMALL) LIFT AIR SPRING (2LAYER)	339
SÜSPANSİYON KÖRÜKLERİ	MERCEDES		D3.C210.5	MERCEDES AXOR İKİ KATLI MAKAS ÜSTÜ KÖRÜK	MERC. AXOR (2 LAYER) AIR SPRING	339
SÜSPANSİYON KÖRÜKLERİ			D3.C210.7	DORSE DİNGİL KALDIRMA AP. KÖRÜĞÜ SAPLAMALI ÇAPRAZ	TRAILER AXLE LIFT SYSTEM AIR SPRING WITH BOLT	340
SÜSPANSİYON KÖRÜKLERİ	FORD	HS507907/P	D3.C300.1	FORD K.AYAK (BÜYÜK) / İKİ KATLI KALDIRMA KÖRÜĞÜ	FORD (BIG) LIFT AIR SPRING (2 LAYER)	340
SÜSPANSİYON KÖRÜKLERİ	DAF		D3.C300.3	DAF- TIRSAN DİNGİL KALDIRMA İKİ KATLI (M22)	DAF-TIRSAN AXLE LIFT AIR SPRING (2 LAYER)	340
SÜSPANSİYON KÖRÜKLERİ	MERCEDES		D3.C300.4	2B-530 MERCEDES AXOR KIRKAYAK KALDIRMA KÖRÜĞÜ	2B-530 MERCEDES AXOR LIFT AIR SPRING	341
SÜSPANSİYON KÖRÜKLERİ	ISUZU	2B-355	D3.C300.5	2B-355 ISUZU DİNGİL KALDIRMA KÖRÜĞÜ	2B-355 ISUZU AXLE LIFT AIR SPRING	341
SÜSPANSİYON KÖRÜKLERİ	FORD	2C.571.241.S	D3.C300.6	2C.571.241.S FORD DİNGİL KALDIRMA KATLI KÖRÜK	2C.571.241.S FORD AXLE LIFT AIR SPRING	341
SÜSPANSİYON KÖRÜKLERİ	MERCEDES		D3.T310.28	MERCEDES AXOR KIRKAYAK(32.28-32.40) 3 KATLI KÖRÜK	MERCEDES AXOR (32-28 / 32-40) AIR SPRING (3 LAYER)	342
SÜSPANSİYON KÖRÜKLERİ	MERCEDES		D3.T310.28-1	MERC. AXOR K.KAYAK(32.28-32.40) 3KATLI KÖRÜK SAÇSIZ	MERC. AXOR AIR SPRING WITHOUT PLATE (3 LAYER)	342
SÜSPANSİYON KÖRÜKLERİ	BMC	57RS3066424	D3.U300.1	BMC PROFESYONEL 827 KIRK AYAK 3 KATLI KÖRÜK	BMC PROFESSIONAL 827 AIR SPRING (3 LAYER)	342
DORSE						
DORSE			800103 28	DORSE Z MAKAS BAĞL.YUV.7/ 8 x 28 cm (ARA132)	TRAILER Z SPRING U-BOLT	344
DORSE		182 88602 500	800104 28	DORSE Z MAKAS BAĞL.YUV. M24 x 28 cm (ARA 132)	TRAILER Z SPRING U-BOLT	344
DORSE			800105 28	DORSE Z MAKAS BAĞL.YUV. M24 x 28 cm (ARA 102)	TRAILER Z SPRING U-BOLT	344
DORSE			800106 30	DORSE Z MAKAS BAĞLANTISI YUVARLAK 7/8 x 30 cm	TRAILER Z SPRING U-BOLT	344
DORSE			800107 25	DORSE BPW BAĞLANTISI DÖĞMESİZ (7'Lİ) 7/8 x 25 cm	TRAILER BPW U-BOLT	344
DORSE			800108 30	DORSE BPW BAĞLANTISI DÖĞMESİZ (7'Lİ) M24 x 30 cm	TRAILER BPW U-BOLT	344
DORSE			800109 25	DORSE BPW BAĞLANTISI DÖĞMESİZ 7/8 x 25 cm	TRAILER BPW U-BOLT	344
DORSE			800122 25	DORSE BPW BAĞ.DÖĞMESİZ TOPAL	TRAILER BPW U-BOLT	344
DORSE			800123 28	DORSE BPW BAĞLANTISI DÖĞMESİZ 7/8 x28 cm	TRAILER BPW U-BOLT	345
DORSE			800124 26	DORSE Z MAKAS BAĞLANTISI M22 x 26 cm	TRAILER Z SPRING U-BOLT	345
DORSE			800126 14	DORSE BPW DİNGİL DÖKÜM MAKAS BAĞ. M20 x 14 cm	TRAILER BPW AXLE SPRING U-BOLT	345
DORSE			800202 25	DORSE BPW BAĞL.DÖĞMELİ M22 x 25 cm SEMENTELİ	TRAILER BPW U-BOLT	345
DORSE			800203 27	DORSE BPW BAĞ. DÖĞ. TOPAL SEMENTELİ M22x25-27 cm	TRAILER BPW U-BOLT	345
DORSE			801601 10	DORSE Z MAKAS SAPLAMASI 5/8 10 cm	TRAILER Z SPRING BOLT	345
DORSE			2906001	BUGİ KOL PERNOSU M22 13,5 cm	BOGIE ARM PIN	345
DORSE			8006004	Z MAKAS PERNOSU M30 15cm (A.KÖŞE BAŞLI)	TRAILER Z SPRING PIN	345
DORSE			8006012	Z MAKAS AMORT.PERN. M24 24 cm (A.KÖŞE BAŞLI)	TRAILER Z SPRING SHOCK ABSORBER PIN	346
DORSE			8006015	DORSE Z MAKAS AMORT. TAB. PERNOSU (TAB. KAYNAYAN)	TRAILER Z SPRING SHOCK ABSORBER CAST LUG PIN	346
DORSE			8006016	TIRSAN Z MAKAS PERN.M30 17cm (K.İÇİ DÖRT KÖŞE)	TIRSAN Z SPRING PIN	346
DORSE			8006018	DORSE Z MAKAS AMORT.TABLASI PERNOSU 17cm (TABLAYA	TRAILER Z SPRING SHOCK ABSORBER CAST LUG PIN	346
DORSE			8006022	Z MAKAS PERNO PULU 60 MM DÜZ FATURALI	TRAILER Z SPRING PIN WASHER	346
DORSE			8006023	Z MAKAS PERNO PULU 80 MM TAM DÜZ	TRAILER Z SPRING PIN WASHER	346
DORSE			8006024	Z MAKAS PERNO PULU 80 MM DÜZ FATURALI	TRAILER Z SPRING PIN WASHER	346

Katalogda kullanılan resimler temsilidir. Siparişlerinizde katalogdaki bilgilerden faydalanınız.
All original numbers, marks and forum vehicle manufectures listed in this catalogue are for comparison purposes only.
Siparişlerinizde parça kodu ile birlikte ölçülerinide bildiriniz.
When you are placing your orders, you are kindly requested to inform us dimensions of parts too.

INDEX

DİKMEN
OTOMOTİV SANAYİ ve TİC. LTD. ŞTİ.

Marka / Brand	Model / Model	Referans No / Referance No	Dikmen No:	Ürün Adı	Product Name	Sayfa / Page
DORSE			8006025	Z MAKAS PERNO PULU 80 MM TIRNAKLI (K.BAŞLI)	TRAILER Z SPRING PIN WASHER	346
DORSE	BPW	311303100	8006028	BPW DİNGİL Z MAKAS PERNO FLANŞI M30	BPW AXLE Z SPRING PIN FLANGE	347
DORSE	BPW	.0328142250 .0328144250 .0322142250	8006029	BPW DİNGİL Z MAKAS PERNO KİLİDİ M24	BPW AXLE Z SPRING PIN LOCK	347
DORSE	BPW	328154180	8006030	BPW DİNGİL Z MAKAS PERNO KİLİDİ M30	BPW AXLE Z SPRING PIN LOCK	347
DORSE	BPW		8006031	BPW DİNGİL Z MAKAS AYAR PULU M24	BPW AXLE Z SPRING ADJUSTING WASHER	347
DORSE	BPW		8006032	BPW TİPİ İNCE PUL M30	BPW TYPE TWIN WASHER	347
DORSE	BPW	316435010	8006034	BPW TİPİ KULAK İÇ SACI BASKILI M30	BPW BRACKET IN SHEET PLATE	347
DORSE	BPW	316435030	8006035	BPW TİPİ KULAK İÇ SACI BASKILI M24	BPW BRACKET IN SHEET PLATE	347
DORSE			8006038	BPW Z MAKAS PİMİ	BPW Z SPRING PIN	347
DORSE			8006039	Z MAKAS PERNO PULU 80 MM TAM DÜZ	Z SPRING PIN WASHER	348
DORSE			8006061	Z MAKAS PERNO PULU YENİ MODEL	TRAILER Z SPRING PIN WASHER (NEW MODEL)	348
DORSE			8027051	13232 BPW YM LASTİKLİ BURÇ	BPW RUBBER BUSH (NEW MODEL)	348
DORSE			8007006	BPW Z MAKAS PERNOSU M24 x 17,5cm SEMENTELİ	BPW Z SPRING PIN	348
DORSE			8011264	DORSE 10' LU Z MAKAS ORTA TABLA YUVARLAK DİNGİL	TRAILER Z SPRING MIDDLE CAST LUG (ROUND AXLE)	348
DORSE			8011265	DORSE 10' LU Z MAKAS ALT TABLA YUVARLAK DİNGİL	TRAILER Z SPRING BOTTOM CAST LUG (ROUND AXLE)	348
DORSE			8011271	DORSE 10'LU Z MAKAS ÜST TABLA KÖŞELİ DİNGİL	TRAILER Z SPRING TOP CAST LUG	348
DORSE			8011285	DORSE BPW 7'Lİ Z MAKAS DİNGİL ALT TABLA 120'Lİ KOV	TRAILER BPW Z SPRING AXLE BOTTOM CAST LUG	348
DORSE			8011290	DORSE BUGİ KOL TABLASI	TRAILER BOGIE ARM CAST LUG	349
DORSE			8011291	DORSE KALDIRMA APARAT İÇİ	TRAILER LIFT SYSTEM IN	349
DORSE			8011292	DORSE BUGİ KOL TABLASI	TRAILER BOGIE ARM CAST LUG	349
DORSE	PIRLANTA		8011313	PIRLANTA DİNGİL ORTA TABLA 140 mm 10'LU MAKASA GÖRE	TRAILER AXLE MIDDLE CAST LUG	349
DORSE	PIRLANTA		8011316	PIRLANTA DİNGİL ORTA TABLA 140 mm 7'Lİ MAKASA GÖRE	TRAILER AXLE MIDDLE CAST LUG	349
DORSE	PIRLANTA	770177010	8011318	PIRLANTA DİNG.ALT KEP 140'LIK 10'LU MAKAS	TRAILER AXLE BOTTOM PLATE	349
DORSE	SERİN		8011331	SERİN DİNGİL ORTA TABLA 140 mm 10'LU MAKASA GÖRE	TRAILER AXLE MIDDLE CAST LUG	349
DORSE	SERTEL		8011334	SERTEL DİNGİL ALT KEP TEKLİ KISA 125'LİK KOVAN	TRAILER AXLE BOTTOM PLATE (SHORT TYPE)	349
DORSE	SERTEL		8011336	SERTEL DİNGİL ORTA TABLA 120 mm 10'LU MAKASA GÖRE	TRAILER AXLE MIDDLE CAST LUG	350
DORSE	SERTEL		8011337	SERTEL DİNGİL ORTA TABLA 120 mm 7'Lİ MAKASA GÖRE	TRAILER AXLE MIDDLE CAST LUG	350
DORSE	BPW		8011361	BPW 7 Lİ ÜST KEP ORJİNAL ÜSTÜ KAPALI	BPW TOP PLATE ORIGINAL	350
DORSE	BPW		8011362	BPW DORSE Z MAKAS ÜST BAĞLANTI KEPİ UZUN	BPW TRAILER Z SPRING TOP CONNECTING PLATE (LONG TYPE)	350
DORSE			8011374	DORSE 10'LU Z MAKAS ORTA TABLA YUV. DİNGİL 14,5'LU	TRAILER Z SPRING MIDDLE CAST LUG (ROUND AXLE)	350
DORSE			8011375	DORSE 10' LU Z MAKAS ALT TABLA YUV. DİNGİL 14,5'LU	TRAILER Z SPRING BOTTOM CAST LUG (ROUND AXLE)	350
DORSE			8015006	DORSE 7'Lİ Z MAKAS KULAĞI 24 MERKEZ	TRAILER Z SPRING BRACKET	350
DORSE			8015006-1	DORSE 7'Lİ Z MAKAS KULAĞI 24 MERKEZ 8mm	TRAILER Z SPRING BRACKET	350
DORSE			8015007-1	DORSE 7'Lİ Z MAKAS KULAĞI 27 MERKEZ 8MM	TRAILER Z SPRING BRACKET	351
DORSE			8015008	DORSE 7'Lİ Z MAKAS KULAK APAR.E.M.24'LÜK PERN.GÖRE	TRAILER Z SPRING BRACKET APPARATUS	351
DORSE			8015010	DORSE 7'Lİ Z MAKAS KULAK APAR.Y.M.30'LUK PERN.GÖRE	TRAILER Z SPRING BRACKET APPARATUS	351
DORSE			8015012	DORSE KALDIRMA DİYAFRAM LASTİĞİ 24 LÜK	TRAILER AXLE LIFT RUBBER	351
DORSE			8015017	DORSE BPW DİNGİL Z MAKAS APARAT FLANŞI M24	TRAILER BPW AXLE Z SPRING APPARATUS FLANGE	351
DORSE	BPW		8015019	BPW 7'Lİ ÜST BAĞLANTI KEPİ KISA 120 LİK	BPW TOP CONNECTING PLATE - SHORT	351
DORSE	BPW		8015020	BPW 7'Lİ ÜST BAĞLANTI KEPİ UZUN 140 LIK	BPW TOP CONNECTING PLATE - LONG	351
DORSE			8015025	DORSE 10'LU Z MAKAS ÜST BAĞLANTI KEPİ KISA 120'LİK	TRAILER Z SPRING TOP CONNECTING PLATE	351
DORSE			8015026	Z MAKAS 10'LU ORTA TABLA 120'LİK	TRAILER Z SPRING MIDDLE CAST LUG	352
DORSE			8015027	Z MAKAS 10'LU ALT TABLA 120'LİK	TRAILER Z SPRING BOTTOM CAST LUG	352
DORSE			8015028	DORSE 10'LU Z MAKAS ÜST BAĞL. KEPİ 140'LIK KOVAN	TRAILER Z SPRING TOP CONNECTING PLATE	352
DORSE			8015029	DORSE 10'LU Z MAKAS ORTA TABLA KÖŞE 140'LIK KOV.	TRAILER Z SPRING MIDDLE CAST LUG	352
DORSE			8015030	DORSE 10'LU Z MAKAS ALT TABLA KÖŞELİ 140'LIK KOVAN	TRAILER Z SPRING BOTTOM CAST LUG	352
DORSE	BPW	334523090	8015031	BPW PARÇALI KEP DÖĞMELİYE GÖRE	TRAILER BPW CLAMPING PLATE	352
DORSE	BPW	334523021	8015032	BPW PARÇALI KEP DÖĞMESİZE GÖRE	TRAILER BPW CLAMPING PLATE	352
DORSE	BPW	314522770	8015033	BPW 7 Lİ Z MAKAS ÜST TABLA 4 DELİKLİ	BPW Z SPRING TOP CAST LUG (4 HOLES)	352
DORSE	BPW	314525010	8015034	BPW 7'Lİ Z MAKAS ÜST TABLA YM	BPW Z SPRING TOP CAST LUG (NEW MODEL)	353
DORSE			8015056	DORSE KÖRÜK TABLASI ESKİ MODEL	TRAILER AIR SPRING APPARATUS (OLD MODEL)	353
DORSE			8015056-1	DİNGİL KALDIRMA APARATI E.M.	AXLE LIFT APPARATUS (OLD MODEL)	353
DORSE			8015070	DORSE 7'Lİ Z MAKAS KULAK APARATI Y.M. 24'LÜK	TRAILER Z SPRING BRACKET APPARATUS	353
DORSE			8015090	DORSE LOWBED KALDIRMA APARATI 10'LU	TRAILER LOWBED LIFT APPARATUS	353
DORSE			8015095	DORS BUGİ KOL TABLASI YUVARLAK	TRAILER BOGIE ARM CAST LUG (ROUND)	353

Katalogda kullanılan resimler temsilidir. Siparişlerinizde katalogdaki bilgilerden faydalanınız.
All original numbers, marks and forum vehicle manufectures listed in this catalogue are for comparison purposes only.
Siparişlerinizde parça kodu ile birlikte ölçüleriniide bildiriniz.
When you are placing your orders, you are kindly requested to inform us dimensions of parts too.

Marka / Brand	Model / Model	Referans No / Referance No	Dikmen No:	Ürün Adı	Product Name	Sayfa / Page
DORSE	BPW		8015097	BPW DİNGİL ÜST BAĞLANTI KEPİ	BPW AXLE TOP CONNECTING PLATE	353
DORSE			8015102	Z MAKAS BAĞLANTI ÜST KEP 140'LI (PARÇALI)	TRAILER Z SPRING CONNECTING TOP PLATE	353
DORSE		303226150	8015111	DORSE Z MAKAS BAĞL. ÜST KEP 10 cm	TRAILER Z SPRING CONNECTING TOP PLATE	354
DORSE			8015112	BPW DİNGİL BAĞLANTI ÜST KEP 7 cm Y.M.	BPW AXLE CONNECTING TOP PLATE (NEW MODEL)	354
DORSE		503221190	8011280 L	DORSE BPW 7'Lİ Z MAK.DİNGİL ORTA TABLA 120'LİK KV SOL	TRAILER BPW Z SPRING AXLE MIDDLE CAST LUG - LEFT	354
DORSE		503221190	8011280 R	DORSE BPW 7'Lİ Z MAK.DİNGİL ORTA TABLA 120'LİK KV SAĞ	TRAILER BPW Z SPRING AXLE MIDDLE CAST LUG - RIGHT	354
DORSE			8011367 L	TRAILER KEP AMÖRTİSÖR KAYNAKLİ SOL	TRAILER PLATE WITH AMORTISOR PIN (WITH WELDING)	354
DORSE			8011367 R	TRAILER KEP AMÖRTİSÖR KAYNAKLİ SAĞ	TRAILER PLATE WITH AMORTISOR PIN (WITH WELDING)	354
DORSE			2909001	10 LU MAKAS SIFIRI 20X10X10	SPRING BOTTOM SHIM	354
DORSE			8008001	Z MAKAS ARA SACI	MIDDLE PLATE FOR Z SPRING	354
DORSE			8008003	DORSE KEPİ	TRAILER PLATE	355
DORSE			8008002	DORSE KEPİ DİŞLİ	TRAILER PLATE	355
DORSE			8008004	DORSE AMORTİSÖR BAĞLANTI AYAĞI	TRAILER SHOCK ABSORBER BRACKET	355
DORSE			8015088	BPW EKO PLAS DİNGİL KALDIRMA APARATI	BPW ECO PLAS AXLE LIFT APPARATUS	355
DORSE			8015089	WEWELER SCHMITZ KALDIRMA APARATI	WEWELER SCHMITZ LIFT APPARATUS	355
DORSE			80150021	DORSE 10'LU Z MAKAS KULAĞI 24 MERKEZ 8mm	TRAILER Z SPRING BRACKET	355
DORSE			80150031	DORSE 10'LU Z MAKAS KULAĞI 27 MERKEZ 8mm	TRAILER Z SPRING BRACKET	355
DORSE			8015001	DORSE 10'LU Z MAKAS KULAĞI 20 MERKEZ	TRAILER Z SPRING BRACKET	355
DORSE			8015004	DORSE 10'LU Z MAKAS KULAK APARATI YM	TRAILER Z SPRING BRACKET APPARATUS (NEW MODEL)	356
DORSE			8015005	DORSE 10'LU Z MAKAS KULAK APARATI EM.	TRAILER Z SPRING BRACKET APPARATUS (OLD MODEL)	356
DORSE			8015007	DORSE 7'Lİ Z MAKAS KULAĞI 27 MERKEZ	TRAILER Z SPRING BRACKET	356
DORSE			8015009	DORSE 7'Lİ Z MAKAS KULAK APAR.E.M.30'LÜK PERN.GÖRE	TRAILER Z SPRING BRACKET APPARATUS (OLD MODEL)	356
DORSE			8015011	DORSE KALDIRMA KÖRÜĞÜ 36'LIK (500 05 22)	TRAILER LIFT AIR SPRING	356
DORSE			8015013	DORSE KALDIRMA DİYAFRAM LASTİĞİ 36 LIK	TRAILER AXLE LIFT RUBBER	356
DORSE			8015014	DORSE Z MAKAS KULAK APARAT FLANŞI	TRAILER Z SPRING BRACKET APPARATUS FLANGED	356
DORSE			8015015	SDS-239/A Z MAKAS KULAK APARAT FLANŞ FİBERİ	TRAILER Z SPRING BRACKET APPARATUS FLANGE FIBER	356
DORSE			8015016	SDS-239/C DORSE Z MAKAS KULAK APARAT TAKOZU	TRAILER Z SPRING BRACKET APPARATUS WEDGE	357
DORSE			8015055	DİNGİL KALDIRMA APARATI Y.M	AXLE LIFT APPARATUS (NEW MODEL)	357
DORSE			8015061	ALİMİNYUM PROFİL CİVATASI SOMUNLU	ALUMINIUM PROFILE SCREW WITH NUT	357
DORSE			8015068	DORSE İMDAT KÖRÜĞÜ YD	TRAILER SPRING BRAKE CHAMBER	357
DORSE			8015071	DORSE 7'Lİ Z MAKAS KULAĞI 27 MERKEZ M24 PERNOLU	TRAILER Z SPRING BRACKET	357
DORSE			8015074	DORSE 7'Lİ Z MAKAS KULAK APAR.S.M.30'LUK PERN.GÖRE	TRAILER Z SPRING BRACKET APPARATUS	357
DORSE			8015075	DİNGİL KALDIRMA APARATI 7 mm ÖZEL	AXLE LIFT APPARATUS	357
DORSE			8015076	SCHMİTZ KALDIRMA APARATI	SCHMITZ LIFT APPARATUS	357
DORSE			8015077	DİNGİL KALDIRMA APARATI 7 mm BORULU CİVATALI	AXLE LIFT APPARATUS	358
DORSE			8015079	DİNGİL KALDIRMA APARATI	AXLE LIFT APPARATUS	358
DORSE			8015081	DİNGİL KALDIRMA APARATI	AXLE LIFT APPARATUS	358
DORSE			8015096	DORSE 7'Lİ DİNGİL KALDIRMA APARATI M24	TRAILER AXLE LIFT APPARATUS M24	358
DORSE			8015099	DORSE 7'Lİ DİNGİL KALDIRMA APARATI M30	TRAILER AXLE LIFT APPARATUS M30	358
DORSE			8015118	KRONE DİNGİL KALDIRMA APARATI Y.M.	KRONE AXLE LIFT SYSTEM NEW MODEL	358
DORSE			8015103	DORSE FREAUF AMORTİSÖR TABLASI DİNGİL	TRAILER FREAUF SHOCK ABSORBER CAST LUG	358
DORSE			8015104	SERİN DORSE DİNGİL KALDIRMA APARATI	TRAILER AXLE LIFT APPARATUS	358
DORSE			8022314	BEŞİNCİ TEKER AŞINMA AYI 2" (2 DELİK)	5TH WHEEL WEARING RING 2" (2 HOLES)	359
DORSE			8022298	JUMBO STEPNE YERİ 225 mm	JUMBO SPARE WHEEL CARRIER	359
DORSE		KZ1012	8022012	2" KİNG PİMİ & TABLA SETİ MF 1711-2.0-12	2" KING PIN & CAST LUG SET	359
DORSE			8022021	DORSE STEPNE YERİ BORULU	TRAILER SPARE WHEEL CARRIER WITH TUBE	359
DORSE			8022022	KAMYON STEPNE YERİ	TRUCK SPARE WHEEL CARRIER	359
DORSE			8022039	MUSLUK PLASTİK	PLASTIC TAP	359
DORSE			8022041	DORSE GALVANİZ SU TANKI 25 LT	TRAILER GALVANIZE WATER TANK	359
DORSE			8022055	DORSE SABUNLUK	TRAILER SOAP DISH	359
DORSE			8022056	DORSE PLASTİK SU TANKI	TRAILER PLASTIC WATER TANK	360
DORSE			8022057	DORSE PLASTİK SU TANKI 50 LT	TRAILER PLASTIC WATER TANK 50LT	360
DORSE			8022069	TREYLER ARKA İŞARET REFLEKTÖRÜ ALM.TK.	TRUCK REAR MARKING REFLECTOR	360
DORSE			8022070	KAMYON ARKA İŞARET REFLEKTÖRÜ ALM.TK.	TRUCK REAR MARKING REFLECTOR	360
DORSE			8022071	DORSE PLASTİK KÖŞELİK 45 CM	TRAILER PLASTIC SPANDREL	360
DORSE			8022072	DORSE ALİMİNYUM PROFİL TAPASI	TRAILER ALUMINIUM PROFILE BUNG	360
DORSE			8022073	DORSE PLASTİK KÖŞELİK KÜÇÜK	TRAILER PLASTIC SPANDREL SMALL TYPE	360
DORSE			8022075	DORSE ALİMİNYUM PROFİL 2 METRE	TRAILER ALUMINIUM PROFILE	360
DORSE			8022077	DORSE ALİMİNYUM PROFİL 3 METRE	TRAILER ALUMINIUM PROFILE	361
DORSE			8022078	DORSE ALİMİNYUM PROFİL 6 METRE	TRAILER ALUMINIUM PROFILE	361
DORSE			8022080	DORSE BİSİKLET KORUMA SACI UZUN	TRAILER WHEEL CATCH PLATE LONG TYPE	361
DORSE			8022081	DORSE BİSİKLET KORUMA SACI KISA	TRAILER WHEEL CATCH PLATE SHORT TYPE	361
DORSE			8022082	DORSE ALİMİNYUM PROFİL KÖŞELİK TAPASI	TRAILER ALUMINIUM PROFILE SPANDREL BUNG	361

Katalogda kullanılan resimler temsilidir. Siparişlerinizde katalogdaki bilgilerden faydalanınız.
All original numbers, marks and forum vehicle manufectures listed in this catalogue are for comparison purposes only.
Siparişlerinizde parça kodu ile birlikte ölçülerinide bildiriniz.
When you are placing your orders, you are kindly requested to inform us dimensions of parts too.

INDEX

DİKMEN
OTOMOTİV SANAYİ ve TİC. LTD. ŞTİ.

Marka / Brand	Model / Model	Referans No / Referance No	Dikmen No:	Ürün Adı	Product Name	Sayfa / Page
DORSE			8022083	DORSE REFLEKTÖR ŞERİT (SARI,KIRMIZI,BEYAZ)	TRAILER REFLECTOR TAPE (YELLOW, RED, WHITE)	361
DORSE			8022084	DORSE BEŞİNCİ TEKER HİLALİ (4 DELİK) 2"(MF 1602)	TRAILER 5TH WHEEL CRESCENT (4 HOLES) 2"	361
DORSE		SK2121/51	8022085	DORSE BEŞİNCİ TEKER HİLALİ (3 DELİK) 2"(MF 1601)	TRAILER 5TH WHEEL CRESCENT (3 HOLES) 2"	361
DORSE		SK1489Z	8022086	DORSE BEŞİNCİ TEKER (AY) 2" (MF 1604)	TRAILER 5TH WHEEL CRESCENT 2"	362
DORSE			8022088	DORSE ALİMİNYUM PROFİL KÖŞELİK	TRAILER ALUMINIUM PROFILE FOR CORNERS	362
DORSE			8022089	TIR TEKER TAKOZU HAFİF	TRUCK WHEEL WEDGE (LIGHT TYPE)	362
DORSE			8022091	MİNİBÜS TEKER TAKOZU	MINIBUS WHEEL WEDGE	362
DORSE			8022106	BEŞİNCİ TEKER KİLİTLEME KAMASI 2 "(MF 1603)	5TH WHEEL LOCKING BOLT 2"	362
DORSE			8022128	SU TANKI KROM 25 LT	WATER TANK CHROMIUM	362
DORSE			8022151	KİNG PİMİ TABLASI 2" - 3,5"	KING PIN CAST LUG 2" - 3,5"	362
DORSE			8022173	DORSE PLASTİK KÖŞELİK 50 cm	TRAILER PLASTIC SPANDREL	362
DORSE			8022191	5. TEKER CİVATA TAKIMI (MF 1009)	5TH WHEEL SCREW KIT	363
DORSE			8022192	5. TEKER KİLİTLEME KAMASI (MF 1605)	5TH WHEEL LOCKING WEDGE	363
DORSE			8022193	5.TEKER KİLİT KANCA 3,5"(MF 9702)	5TH WHEEL LOCK HOOK 3,5"	363
DORSE			8022194	5. TEKER AŞINMA AYI 3,5" (3 DELİK) (MF 1701)	5TH WHEEL WEARING RING 3,5" (3 HOLES)	363
DORSE			8022195	5. TEKER KİNG PİMİ 3,5" (MF 1713)	5TH WHEEL KING PIN 3,5"	363
DORSE			8022196	5. TEKER KİNG PİMİ 3,5" & TABLASI (MF 1711-3,5-10	5TH WHEEL KING PIN 3,5" & CAST LUG	363
DORSE			8022197	5. TEKER KİNG PİMİ 3,5"& TABLASI (MF 1711-3,5-12)	5TH WHEEL KING PIN 3,5" & CAST LUG	363
DORSE			8022198	5. TEKER PLASTİK TAMİR TAKIMI (4 DELİK)(MF 18034)	5TH WHEEL PLASTIC REPAIRING KIT (4 HOLES)	363
DORSE			8022199	5. TEKER AŞINMA AYI GF (MF 1705)	5TH WHEEL WEARING RING GF	364
DORSE			8022200	5. TEKER KİLİT KANCA GF (MF 1706)	5TH WHEEL LOCK HOOK GF	364
DORSE			8022201	5. TEKER PLASTİK TAMİR TAKIMI GF (MF 18056)	5TH WHEEL PLASTIC REPAIRING KIT GF	364
DORSE			8022202	5.TEKER PLASTİK TAMİR TAKIMI 2"(3DELİK)(MF 18012)	5TH WHEEL PLASTIC REPAIRING KIT 2" (3 HOLES)	364
DORSE		SK2105-19	8027032	1125 JOST KİLİT RİNGİ (YENİ ŞEM: 15208)	JOST LOCKS & REPAIR KIT	364
DORSE		SK3221-50	8027034	1127 JOST KİLİT RİNG TAKIMI 3 DELİKLİ (YENİ ŞEM: 15210)	JOST LOCKS & REPAIR KIT SET	364
DORSE			8022207	DORSE HALATI 130 CM	TRAILER ROPE 130 CM	364
DORSE			8022208	DORSE HALATI 80 CM	TRAILER ROPE 80 CM	364
DORSE			8022213	BEŞİNCİ TEKER YÜKSELTME TAKOZU 30 MM	5TH WHEEL RAISING WEDGE 30 MM	365
DORSE			8022218	BEŞİNCİ TEKER YÜKSELTME TAKOZU 30 MM	5TH WHEEL RAISING WEDGE 30 MM	365
DORSE			8022228	5. TEKER KİLİT EMNİYET YAYI 2,5-3,5 mm	5TH WHEEL LOCK ETY SPRING 2,5-3,5mm	365
DORSE			8022229	5. TEKER AŞINMA AYI PLASTİĞİ 2" (4 DELİK)	5TH WHEEL WEARING RING PLASTIC 2"	365
DORSE			8022231	5. TEKER PLASTİK TAMİR TAKIMI	5TH WHEEL PLASTIC REPAIRING KIT	365
DORSE			8022233	5. TEKET TAMİR TAKIMI	5TH WHEEL REPAIRING KIT	365
MERCEDES			8022236	MERCEDES 18-44 ACTROS PLEYT TAMİR TAKIMI	MERCEDES 18-44 ACTROS PLATE REPAIRING KIT	365
DORSE			8022246	SAC DOLAP (1,2mm)	METAL SHEET CABINET	365
DORSE			8022248	SAÇ DOLAP (1,2)MM	METAL SHEET CABINET	366
DORSE			8022249	5. TEKER AŞINMA AYI 2" (2 DELİK)	5TH WHEEL WEARING RING 2" (2 HOLES)	366
DORSE			8022250	5. TEKER AŞINMA AYI 2" BÜYÜK	5TH WHEEL WEARING RING 2" (BIG)	366
DORSE			8022251	5. TEKER KİLİT KANCA 2"	5TH WHEEL LOCK HOOK 2"	366
DORSE			8022252	5. TEKER AŞINMA AYI 2" (4 DELİK) CİVATASIZ	5TH WHEEL WEARING RING 2" (4 HOLES) WITHOUT SCREWS	366
DORSE			8022253	5. TEKER MİDİLLİ TAKOZU TAKIMI	5TH WHEEL WEDGE SET 2"	366
DORSE			8022260	SU DEPOSU BAĞLANTI TAKIMI KÜÇÜK	WATER TANK CONNECTING KIT (SMALL)	366
DORSE			8022262	SAC DOLAP (1 mm)	METAL SHEET CABINET	366
DORSE			8022291	TREYLER AYAĞI 650MM YAYLI TABAN	TRAILER LANDING GEAR 650MM	367
DORSE			8022292	TREYLER AYAĞI 750MM YAYLI TABAN	TRAILER LANDING GEAR 750MM	367
DORSE			8022010	TREYLER AYAĞI YAYLI TABAN OMS 800 S	LANDING GEAR 800mm	367
DORSE			8022011	TREYLER AYAĞI YAYLI TABAN OMS 850 S	LANDING GEAR 850mm	367
DORSE			8022357	TREYLER AYAĞI 650MM YAYLI TABAN MİDİLLİ TİPİ	TRAILER LANDING GEAR 650MM	367
DORSE			8022304	TIRSAN TİPİ SU DEPOSU 45 LT	TIRSAN WATER TANK 45LT	367
DORSE			8022315	BEŞİNCİ TEKER AYAK CİVATASI M16	5TH WHEEL SCREW	367
DORSE		SK1259	8027031	8754 JOST TAMİR TAKIMI	JOST REPAIR KIT	367
DORSE			8022322	KAMYON STEPNE YERİ HALATLI	TRUCK SPARE WHEEL CARRIER WITH ROPE	368
DORSE			8022326	SAÇ DOLAP (1,5 MM) TÜP YERLİ	METAL SHEET CABINET	368
DORSE		SKS3221-52 Z	8022329	BEŞİNCİ TEKER TAMİR TAKIMI 2"	5TH WHEEL REPAIRING KIT 2"	368
DORSE			8022338	BEŞİNCİ TEKER YÜKSELTME TAKOZU H30	FIFTH WHEEL RAISING WEDGE H30	368
DORSE			8022339	DORSE DİNGİL HALATI 50 CM	TRAILER AXLE ROPE 50 CM	368
DORSE			8022340	DORSE DİNGİL HALATI 70 CM	TRAILER AXLE ROPE 70 CM	368
DORSE			8022354	SAÇ DOLAP (SİYAH BOYALI) 2,MM	METAL SHEET CABINET (BLACK COLOR)	368
DORSE			8022355	SAÇ DOLAP (SİYAH BOYALI) 2,MM	METAL SHEET CABINET (BLACK COLOR)	368
DORSE			8022293	ALİMİNYUM KÖŞELİK TAPASI 7'LİK	ALUMINIUM SPANDREL BUNG	369
DORSE			2922030	YANGIN DOLABI	TRAILER VEHICLE FIRE EXTINGUISHER CABINET	369

Katalogda kullanılan resimler temsilidir. Siparişlerinizde katalogdaki bilgilerden faydalanınız.
All original numbers, marks and forum vehicle manufectures listed in this catalogue are for comparison purposes only.
Siparişlerinizde parça kodu ile birlikte ölçüleriniide bildiriniz.
When you are placing your orders, you are kindly requested to inform us dimensions of parts too.

Marka / Brand	Model / Model	Referans No / Referance No	Dikmen No:	Ürün Adı	Product Name	Sayfa / Page
DORSE			2922037	DORSE PLASTİK TAKIM DOLABI	TRAILER PLASTIC TOOL CABINET	369
DORSE		03032 2643.0	8011294	DORSE 10'LU Z MAKAS ALT KEP 120'LİK KOVAN	TRAILER Z SPRING BOTTOM PLATE	369
DORSE		8011304	8011304	KÖRÜK TABLASI Y.M.	TRAILER AIR SPRING APPARATUS (NEW MODEL)	369
DORSE			8011349	DORSE TEKER TAKOZU PLASTİK	TRAILER WHEEL WEDGE (PLASTIC)	369
DORSE			8022090	KAMYONET TEKER TAKOZU	PICKUP WHEEL WEDGE	369
DORSE		02 031 69000 212 15601R	8025001	DOR-011 Z MAKAS BURCU (30x57x102) DIŞI BORULU	TRAILER Z SPRING BUSH	369
DORSE		4177301000	8025004	DOR-010 Z MAKAS BURCU (30x68x104) DIŞI BORULU	TRAILER Z SPRING BUSH	370
DORSE		890497	8025005	DOR-044 SERİN DORSE AMOTRİSÖR BURCU	TRAILER SHOCK ABSORBER BUSH	370
DORSE		421060 901590 044300300 1362710 445589 255669	8025009	DOR-063 SCANIA Z MAKAS BURCU	SCANIA Z SPRING BUSH	370
DORSE		0203160600 8241202905 220505601 91661006 09312700 21215601 015457 21222609 0207235	8025010	DOR-003 DORSE Z MAKAS LASTİK BURÇ	TRAILER Z SPRING RUBBER BUSH	370
DORSE			8025020	DOR-059/1 BPW Z MAKAS BURCU	BPW Z SPRING BUSH	370
DORSE			8027001	7781 DORSE Z MAKAS BURCU 30*57*102	TRAILER Z SPRING BUSH	370
DORSE			8027002	7787 DORSE Z MAKAS BURCU 30*68*104	TRAILER Z SPRING BUSH	370
SCANIA		02.316.98.00	8027005	8025 DORSE Z MAKAS BURCU BPW 60x30x72	TRAILER BPW Z SPRING BUSH	370
DORSE		23160600	8027006	8026 DORSE Z MAKAS BURCU 30*60*102	TRAILER Z SPRING BUSH	371
DORSE		203160600	8027009	7971 BPW LASTİKLİ BURÇ	BPW RUBBER BUSH	371
DORSE			8027010	7973 BPW LASTİKLİ BURÇ	BPW RUBBER BUSH	371
DORSE		511393030	8027012	7976 DORSE BPW LASTİK Lİ BURÇ	TRAILER BPW RUBBER BUSH	371
DORSE		SK1259	8027015	7979 JOST LASTİK ALTLIK	JOST RUBBER	371
DORSE		4177302800	8027017	9401 DORSE LASTİK TAKOZ	TRAILER SPRING BUFFER	371
DORSE		203142400	8027021	10253 DORSE Z MAKAS BURCU 24MM	TRAILER Z SPRING BUSH	371
DORSE		SKE001370220	8027024	1180 PLEYT TAMİR TAKIMI	TRAILER SPRING BUFFER	371
DORSE		SK3105-92	8027033	1130 JOST KİLİT HİLAL (YENİ ŞEM:15213)	JOST LOCKS & REPAIR KIT	372
DORSE		SK3221-60Z	8027035	1132 JOST KİLİT RİNG TAKIMI 4 DELİKLİ (YENİ ŞEM: 15215)	JOST LOCKS & REPAIR KIT SET	372
DORSE			2930001	TREYLER AMORTİSÖRÜ(24 mm) MAYSAN	TRAILER SHOCK ABSORBER (24 mm)	372
DORSE		6885516F	8022053	AĞIRLAŞTIRILMIŞ DORSE AMÖRTİSÖRÜ	TRAILER SHOCK ABSORBER (HEAVY TYPE)	372
DORSE		016508-1086689 1093978 314347	8022247	413097-B SCHMITZ DORSE AMOTRİSÖRÜ YATAY	SCHMITZ TRAILER SHOCK ABSORBER	372
DORSE			8030001	TREYLER KONTEYNER KİLİDİ (BÜYÜK)	CONTAINER LOCK BIG	372
DORSE			8030003	TREYLER KONTEYNER KİLİDİ BÜYÜK (ÇİFTLİ)	CONTAINER LOCK BIG	372
ÇAMURLUK AKSAMI						
DORSE		310	8022001	DORSE TEK TEKER BÜTÜN DÜZ ÇAMURLUK 45X196	TRAILER FENDER SINGLE WHEEL (STRAIGHT)	374
DORSE		310	8022002	DORSE ÇİFT TEKER BÜTÜN DÜZ ÇAMURLUK 65X205	TRAILER FENDER DOUBLE WHEEL (STRAIGHT)	374
DORSE		310	8022003	DORSE ÇİFT TEKER BÜTÜN KANALLI ÇAMURLUK 65X190	TRAILER FENDER DOUBLE WHEEL WITH CHANNEL	374
DORSE		310	8022003C	DORSE ÇİFT TEKER BÜTÜN KANALLI ŞERİTLİ ÇAMURLUK	TRAILER FENDER DOUBLE WHEEL WITH CHANNEL	374
DORSE		310	8022024	DORSE TEK TEKER BÜTÜN DÜZ ÇAMURLUK ŞERİTLİ 45X196	TRAILER FENDER SINGLE WHEEL (STRAIGHT)	374
DORSE		310	8022001U	DORSE TEK TEKER BÜTÜN UZUN ÇAMURLUK QU PRO 45X212	TRAILER FENDER SINGLE WHEEL (LONG)	374
DORSE		310	8022026	DORSE TEK TEKER YARIM ÇAMURLUK	TRAILER FENDER SINGLE WHEEL (HALF TYPE)	374
DORSE		310	8022092	FRUEHAUF DORSE ÇAMURLUK	FRUEHAUF TRAILER FENDER	374
DORSE		311	8022115	SCHMİTZ DORSE ÇAMURLUK	SCHMITZ TRAILER FENDER	375
DORSE		311	8022027	ÇİFT TEKER DÜZ YARIM ÇAMURLUK	FENDER DOUBLE WHEEL (HALF TYPE)	375
DORSE		318	8022008	ÇAMURLUK BORUSU TEKLİ-UZUN	FENDER TUBE SINGLE - LONG	375
DORSE		317	8022009	ÇAMURLUK BORUSU TEKLİ-KISA	FENDER TUBE SINGLE - SHORT	375
DORSE		318	8022004	ÇAMURLUK KELEPÇESİ - SAC	FENDER CLAMP - SHEET	375
DORSE			8022005	ÇAMURLUK KELEPÇESİ - PLASTİK	FENDER CLAMP - PLASTIC	375
DORSE			8022269	ÇAMURLUK BORUSU (TIRSAN TİPİ) 2 CİVATALI	FENDER TUBE (2 SCREWS)	375
DORSE			8022299	DORSE ÇİFT TEKER ÇAMURLUK 65x212	TRAILER FENDER DOUBLE WHEEL	375
DORSE			8022300	DORSE ÇİFT TEKER ŞERİTLİ ÇAMURLUK 65x212	TRAILER FENDER DOUBLE WHEEL	376
DORSE			8022353	TIRSAN TİPİ BARİYER AYAĞI Y.M.	TIRSAN BARRIER FOOT NEW MODEL	376
CARGO		311	5022001	FORD CARGO 1838 - 1846 Y.M. ARKA / ÖN ÇAMURLUK	FORD CARGO 1838-1846 REAR / FRONT FENDER NEW MODEL	376
CARGO		311	5022002	FORD CARGO 1838 - 1846 Y.M. ARKA ÜST ÇAMURLUK	FORD CARGO 1838-1846 REAR TOP FENDER NEW MODEL	376

Katalogda kullanılan resimler temsilidir. Siparişlerinizde katalogdaki bilgilerden faydalanınız.
All original numbers, marks and forum vehicle manufectures listed in this catalogue are for comparison purposes only.
Siparişlerinizde parça kodu ile birlikte ölçülerinide bildiriniz.
When you are placing your orders, you are kindly requested to inform us dimensions of parts too.

INDEX

DİKMEN OTOMOTİV SANAYİ ve TİC. LTD. ŞTİ.

Marka / Brand	Model / Model	Referans No / Referance No	Dikmen No:	Ürün Adı	Product Name	Sayfa / Page
CARGO		311	5022007	CARGO ÇEKİCİ ARKA ÇAMURLUK KAPAĞI SOL	CARGO REAR FENDER COVER - LEFT	376
CARGO		311	5022008	CARGO ÇEKİCİ ARKA ÇAMURLUK KAPAĞI SAĞ	CARGO REAR FENDER COVER - RIGHT	376
CARGO		311	5022009	CARGO ÇEKİCİ ARKA ÇAMURLUK KELEPÇESİ SOL	CARGO REAR FENDER CLAMP - LEFT	376
CARGO		311	5022010	CARGO ÇEKİCİ ARKA ÇAMURLUK KELEPÇESİ SAĞ	CARGO REAR FENDER CLAMP - RIGHT	376
CARGO		312	5022006	FORD CARGO 1838 - 1846 Y.M. ÇAMURLUK TUTUCU LASTİK	FORD CARGO 1838-1846 FENDER HOLDER RUBBER NEW MODEL	377
CARGO			5022011	CARGO 1838 T ÇAMURLUK BORUSU	CARGO 1838 T FENDER TUBE	377
CARGO			5022012	FORD CARGO ÇEKİCİ ARKA ÇAMURLUK ALT PASPAS TAKIMI	FORD CARGO REAR FENDER BOTTOM MAT SET	377
DAF		312	2022001	DAF ÖN / ARKA ÇAMURLUK R	DAF FRONT / REAR FENDER - RIGHT	377
DAF		312	2022002	DAF ÖN / ARKA ÇAMURLUK L	DAF FRONT / REAR FENDER - LEFT	377
DAF		312	2022003	DAF ÇEKİCİ ÜST ÇAMURLUK R-L E.M	DAF TOP FENDER R/L OLD MODEL	377
DAF		312	2022004	DAF ARKA ÇAMURLUK TUTUCU LASTİK	DAF REAR FENDER HOLDER RUBBER	377
DAF			2022005	DAF ÇAMURLUK KOLU DÜZ 615mm	DAF FENDER ARM (STRAIGHT)	377
DAF			2022006	DAF ÇAMURLUK KOLU EĞRİ 615mm	DAF FENDER ARM (CURVE)	378
DAF			2022007	DAF ÇAMURLUK KOLU BAĞLANTI YATAĞI	DAF FENDER ARM FITTING SADDLE	378
DAF			2022008	DAF ÇAMURLUK KOLU KEPİ	DAF FENDER ARM PLATE	378
DAF			2022009	DAF ÇAMURLUK KOLU LASTİĞİ	DAF FENDER ARM RUBBER	378
DAF			2022010	DAF XF105 ÇAMURLUK KOLU TAPASI	DAF XF105 FENDER ARM BUNG	378
DAF			2022011	DAF XF105 ÇEKİCİ ARKA ÇAMURLUK ALT PASPAS TAKIMI	DAF XF105 REAR FENDER BOTTOM MAT SET	378
DAF			2022012	DAF XF106 ÇEKİCİ ÜST ÇAMURLUK R/L	DAF XF106 TOP FENDER R/L	378
DAF			2022013 L	DAF XF106 ÇEKİCİ ÖN ÇAMURLUK KELEPÇESİZ SOL	DAF XF106 FRONT FENDER WITHOUT CLAMP (LEFT)	378
DAF			2022013 R	DAF XF106 ÇEKİCİ ÖN ÇAMURLUK KELEPÇESİZ SAĞ	DAF XF106 FRONT FENDER WITHOUT CLAMP (RIGHT)	379
DAF			2022014 L	DAF XF106 ÇEKİCİ ARKA ÇAMURLUK KELEPÇESİZ SOL	DAF XF106 REAR FENDER WITHOUT CLAMP (LEFT)	379
DAF			2022014 R	DAF XF106 ÇEKİCİ ARKA ÇAMURLUK KELEPÇESİZ SAĞ	DAF XF106 REAR FENDER WITHOUT CLAMP (RIGHT)	379
DAF			2022015 L	DAF XF106 ÇEKİCİ ARKA ÇAMURLUK SOL	DAF XF106 REAR FENDER (LEFT)	379
DAF			2022015 R	DAF XF106 ÇEKİCİ ARKA ÇAMURLUK SAĞ	DAF XF106 REAR FENDER (RIGHT)	379
DAF			2022016	DAF XF106 ÇAMURLUK LASTİĞİ	DAF XF106 FENDER RUBBER	379
ISUZU		312	2922031	ISUZU ÇİFT TEKER ÇAMURLUK - ÜSTÜ DÜZ	ISUZU FENDER DOUBLE WHEEL - TOP FLAT	379
ISUZU		312	2922032	ISUZU ÇİFT TEKER ÇAMURLUK - ÜSTÜ YUVARLAK	ISUZU FENDER DOUBLE WHEEL - TOP ROUND	379
ISUZU		312	2922038	ISUZU ÇİFT TEKER ÜSTÜ DÜZ ŞERİTLİ ÇAMURLUK	ISUZU FENDER DOUBLE WHEEL - TOP FLAT	380
ISUZU		313	2922039	ISUZU ÇİFT TEKER YUVARLAK ŞERİTLİ ÇAMURLUK	ISUZU ROUND FENDER DOUBLE WHEEL	380
ISUZU		313	2922046	ISUZU TEK TEKER ÜSTÜ DÜZ ÇAMURLUK 30x153	ISUZU FENDER SINGLE WHEEL - TOP FLAT	380
ISUZU			2922048	ISUZU TEK TEKER ÜSTÜ DÜZ ÇAMURLUK ŞERİTLİ 30x153	ISUZU FENDER SINGLE WHEEL - TOP FLAT	380
İVECO			6022000	İVECO STRALİS ÖN-ARKA ÇAMURLUK (KELEPÇESİZ)	IVECO STRALIS FRONT-REAR FENDER WITHOUT CLAMP	380
İVECO		313	6022001	İVECO STRALİS ÖN-ARKA ÇAMURLUK (KELEPÇELİ)	IVECO STRALIS FRONT x REAR FENDER WITH CLAMP	380
İVECO		313	6022002	İVECO STRALİS ÜST ÇAMURLUK	IVECO STRALIS TOP FENDER	380
İVECO			6022003	İVECO STRALİS ÇEKİCİ ÖN ÇAMURLUK KELEPÇESİZ R/L	IVECO STRALIS FRONT FENDER WITHOUT CLAMP	380
İVECO			6022004	İVECO STRALİS ÇEKİCİ ÖN ÇAMURLUK R/L	IVECO STRALIS FRONT FENDER R/L	381
İVECO			6022005 L	İVECO STRALİS ÇEKİCİ ARKA ÇAMURLUK ÜST KAPAĞI SOL	IVECO STRALIS REAR FENDER TOP COVER (LEFT)	381
İVECO			6022005 R	İVECO STRALİS ÇEKİCİ ARKA ÇAMURLUK ÜST KAPAĞI SAĞ	IVECO STRALIS REAR FENDER TOP COVER (RIGHT)	381
İVECO			6022006 L	İVECO STRALİS ÇEKİCİ ÖN ÇAMURLUK ÜST KAPAĞI SOL	IVECO STRALIS FRONT FENDER TOP COVER (LEFT)	381
İVECO			6022006 R	İVECO STRALİS ÇEKİCİ ÖN ÇAMURLUK ÜST KAPAĞI SAĞ	IVECO STRALIS FRONT FENDER TOP COVER (RIGHT)	381
İVECO			6022007	İVECO STRALİS ÇEKİCİ ÇAMURLUK LASTİĞİ	IVECO STRALIS FENDER RUBBER	381
MAN		314	7022001	MAN TGA ÇAMURLUK TUTUCU LASTİK	MAN TGA FENDER HOLDER RUBBER	381
MAN		313	7022002	MAN TGA ARKA * ARKA ÇAMURLUK	MAN TGA REAR x REAR FENDER	381
MAN		313	7022003	MAN TGA ARKA * ÜST ÇAMURLUK	MAN TGA REAR TOP FENDER	382
MAN		313	7022006	MAN TGA ARKA * ÖN ÇAMURLUK	MAN TGA REAR x FRONT FENDER	382
MAN		313	7022009	MAN 19-463 ARKA ÇAMURLUK KOMPLE	MAN 19-463 REAR FENDER COMPLETE	382
MAN			7022010	MAN TGX-TGA ÇEKİCİ ARKA ÇAMURLUK BORUSU EĞRİ R/L	MAN TGA-TGX REAR FENDER TUBE CURVE R/L	382
MAN			7022011	MAN TGX-TGA ÇEKİCİ ÖN ÇAMURLUK BORUSU DÜZ R/L	MAN TGX-TGA FRONT FENDER TUBE STRAIGHT R/L	382
MAN			7022012	MAN TAKOZLU ÇAMURLUK R/L	MAN FENDER WITH RUBBER R/L	382
MAN			7022013	MAN TGX-TGA ÇEKİCİ ARKA ÇAMURLUK ALT PASPAS TAKIM	MAN TGX-TGA REAR FENDER BOTTOM MAT SET	382
MAN			7022014	MAN TGX-TGA ÇEKİCİ ÇAMURLUK LASTİĞİ KISA E.M	MAN TGX-TGA FENDER RUBBER OLD MODEL (SHORT)	382
MERCEDES		315	3022001	MERC. AXOR 18-40 ARKA ÜST ÇAMURLUK	MERC. AXOR 18-40 REAR TOP FENDER	383
MERCEDES		315	3022002	MERC. AXOR 18-40 ARKA / ÖN ÇAMURLUK (R-L)	MERC. AXOR 18-40 REAR / FRONT FENDER (R-L)	383
MERCEDES		315	3022003	MERC. AXOR 18-40 ARKA / ARKA ÇAMURLUK	MERC. AXOR 18-40 REAR / REAR FENDER	383

Katalogda kullanılan resimler temsilidir. Siparişlerinizde katalogdaki bilgilerden faydalanınız.
All original numbers, marks and forum vehicle manufectures listed in this catalogue are for comparison purposes only.
Siparişlerinizde parça kodu ile birlikte ölçüleriniide bildiriniz.
When you are placing your orders, you are kindly requested to inform us dimensions of parts too.

Marka / Brand	Model / Model	Referans No / Referance No	Dikmen No:	Ürün Adı	Product Name	Sayfa / Page
MERCEDES		315	3022004	MERC. AXOR 18-40 ÇAMURLUK TUTUCU LASTİK	MERC. AXOR 18-40 FENDER HOLDER RUBBER	383
MERCEDES		314	3022005	MERC. 18-40 ÇAMURLUK KELEPÇESİ ARKA ALT	MERC. 18-40 FENDER CLAMP REAR BOTTOM	383
MERCEDES		314	3022006	MERC. 18-40 ÇAMURLUK KELEPÇESİ ARKA ÜST	MERC. 18-40 FENDER CLAMP REAR TOP	383
MERCEDES		314	3022008	MERC. 18-40 AXOR ÇAMURLUK KELEPÇESİ ÖN ALT	MERC. AXOR 18-40 FENDER CLAMP FRONT BOTTOM	383
MERCEDES		314	3022009	MERC. 18-40 AXOR ÇAMURLUK KELEPÇESİ ÖN ÜST	MERC. AXOR 18-40 FENDER CLAMP FRONT TOP	383
MERCEDES		315	3022011	MERCEDES ATEGO KANALLI ÇAMURLUK 62*175 ŞERİTLİ	MERC. ATEGO FENDER WITH CHANNEL	384
MERCEDES		315	3022014	MERC.AROCS-ACTROS MP4 ÇEKİCİ ÜST ÇAMURLUK	MERC. AROCS-ACTROS MP4 TOP FENDER	384
MERCEDES		314	3022015	MERC.AROCS-ACTROS MP4 ÇEKİCİ ÖN ÇAMURLUK R-L	MERC. AROCS-ACTROS MP4 FRONT FENDER R-L	384
MERCEDES		314	3022016	MERC.AROCS-ACTROS MP4 ÇEKİCİ ARKA ÇAMURLUK	MERC. AROCS-ACTROS MP4 REAR FENDER	384
MERCEDES		314	3022017	MERC. AXOR 41-40 ÖN TEKER ARKA ÇAMURLUK SAĞ	MERC. AXOR 41-40 FRONT WHEEL REAR FENDER (RIGHT)	384
MERCEDES		315	3022007	MERCEDES ATEGO KANALLI ÇAMURLUK 62*175	MERC. ATEGO FENDER WITH CHANNEL	384
MERCEDES			3022018	MERC. ACTROS MP4 ÇEKİCİ ÇAMURLUK TUTUCU LASTİK	MERC. ACTROS MP4 FENDER HOLDER RUBBER	384
MERCEDES			3022019 L	MERC AXOR 18-40 BASAMAK AYAĞI SOL (FİBER)	MERC. AXOR 18-40 STEP FOOT LEFT (FIBER)	384
MERCEDES			3022019 R	MERC AXOR 18-40 BASAMAK AYAĞI SAĞ (FİBER)	MERC. AXOR 18-40 STEP FOOT RIGHT (FIBER)	385
MERCEDES			3022020	MERC. AXOR 41-40 ÖN TEKER ARKA ÇAMURLUK SOL	MERC. AXOR 41-40 FRONT WHEEL REAR FENDER (LEFT)	385
MERCEDES			3022021	MERC. AXOR ÇAMURLUK BAĞLANTI BORUSU ARKA R/L	MERC. AXOR FENDER FITTING TUBE REAR R/L	385
MERCEDES			3022022	MERC. AXOR ÇAMURLUK BAĞLANTI BORUSU ÖN R/L	MERC. AXOR FENDER FITTING TUBE FRONT R/L	385
MERCEDES			3022023	MERC. AXOR ÇEKİCİ ÇAMURLUK KAPAĞI	MERC. AXOR FENDER COVER	385
MERCEDES			3022024	MERC. AXOR ÇEKİCİ ARKA ÇAMURLUK ALTI PASPAS TAKIMI	MERC. AXOR REAR UNDER FENDER MAT SET	385
MERCEDES			8022187	MERCEDES AXOR AKÜ KAPAĞI	MERC. AXOR BATTERY COVER	385
RENAULT		316	4022001	RENAULT ÇAMURLUK KOLU ÖN/ARKA R-L V2 4 DELİKLİ	RENAULT FENDER ARM FRONT / REAR R-L VERSION 2 (4 HOLES)	385
RENAULT		316	4022002	RENAULT ÇAMURLUK KELEPÇESİ ÜST DEMİRİ V2	RENAULT FENDER CLAMP TOP IRON VERSION 2	386
RENAULT		316	4022003	RENAULT ÇAMURLUK KELEPÇE KEPİ KÜÇÜK TİP V2	RENAULT FENDER CLAMPING PLATE SMALL TYPE VERSION 2	386
RENAULT		316	4022004	RENAULT ARKA ÇAMURLUK KIZAĞI V2	RENAULT REAR FENDER SLIDE V2	386
RENAULT		317	4022005	RENAULT ÇAMURLUK TUTUCU LASTİK V3 UZUN	RENAULT FENDER HOLDER RUBBER V3 - LONG	386
RENAULT		317	4022006	RENAULT ÜST ÇAMURLUK (VERSİYON 3)	RENAULT TOP FENDER (VERSION 3)	386
RENAULT		316	4022007	RENAULT ARKA/ÖN ÇAMURLUK (VERSİYON 3)	RENAULT REAR / FRONT FENDER (VERSION 3)	386
RENAULT		315	4022008	RENAULT ARKA/ARKA ÇAMURLUK(VERSİYON 3)	RENAULT REAR / REAR FENDER (VERSION 3)	386
RENAULT			4022009	RENAULT ÇEKİCİ ÜST ÇAMURLUK V3 R/L YÜKSEK TİP	RENAULT TOP FENDER V3 R/L HIGH TYPE	386
RENAULT			4022010 L	RENAULT ÇEKİCİ ÖN ÇAMURLUK V3 KERTİKLİ SOL	RENAULT FRONT FENDER V3 NOTCHED (LEFT)	387
RENAULT			4022010 R	RENAULT ÇEKİCİ ÖN ÇAMURLUK V3 KERTİKLİ SAĞ	RENAULT FRONT FENDER V3 NOTCHED (RIGHT)	387
RENAULT			4022011	RENAULT PREMIUM ÜST ÇAMURLUK V2 YÜKSEK TİP	RENAULT PREMIUM TOP FENDER V2 TOP HIGH TYPE	387
RENAULT			4022012	RENAULT ÇAMURLUK LASTİĞİ KISA E.M V2	RENAULT FENDER RUBBER V2 OLD MODEL (SHORT)	387
RENAULT			4022013	RENAULT ÇEKİCİ ÇAMURLUK KOLU V3	RENAULT FENDER ARM V3	387
RENAULT			4022014	RENAULT ÇEKİCİ ÇAMURLUK KOLU BAĞLANTISI ALT	RENAULT FENDER ARM FITTING BOTTOM	387
RENAULT			4022015	RENAULT ÇEKİCİ ÇAMURLUK KOLU BAĞLANTISI ÜST	RENAULT FENDER ARM FITTING TOP	387
RENAULT			4022017	RENAULT ÇAMURLUK KOLU ÖN & ARKA V2 E.M R/L	RENAULT FENDER ARM FRONT & REAR V2 OLD MODEL R/L	387
RENAULT			4022018	RENAULT ARKA ÇAMURLUK ALT PASPAS TAKIMI V2 & V3	RENAULT REAR FENDER BOTTOM MAT SET V2 & V3	388
RENAULT			4022019	RENAULT KELEPÇE TAKIMI V3	RENAULT CLAMPING SET V3	388
RENAULT			4022020	RENAULT ÇAMURLUK KOLU YUVASI V2	RENAULT FENDER ARM HOLDER V2	388
RENAULT			4022021	RENAULT ÇEKİCİ ÇAMURLUK KOLU LASTİĞİ V3	RENAULT FENDER ARM RUBBER V3	388
RENAULT			4022022	RENAULT ÇEKİCİ ÇAMURLUK KOLU LASTİĞİ FH YM V2	RENAULT FENDER ARM RUBBER FH NEW MODEL V2	388
RENAULT			4022023	RENAULT ÇEKİCİ ARKA ÇAMURLUK KOLU FH V1	RENAULT REAR FENDER ARM FH V1	388
RENAULT			4022024	RENALULT PREMIUM ÇEKİCİ ÜST ÇAMURLUK YARIM BOMBELİ	RENAULT PREMIUM TOP FENDER	388
RENAULT		317	8022063	RENAULT ÜST ÇAMURLUK (VERSİYON 2)	RENAULT TOP FENDER (VERSION 2)	388
RENAULT		316	8022064	RENAULT ARKA/ÖN ÇAMURLUK (VERSİYON 2)	RENAULT REAR / FRONT FENDER (VERSION 2)	389
RENAULT		316	8022067	RENAULT ÇAMURLUK TUTUCU LASTİK	RENAULT FENDER HOLDER RUBBER	389
RENAULT		316	8022079	RENAULT ARKA/ARKA ÇAMURLUK(VERSİYON 2)	RENAULT REAR / REAR FENDER (VERSION 2)	389

Katalogda kullanılan resimler temsilidir. Siparişlerinizde katalogdaki bilgilerden faydalanınız.
All original numbers, marks and forum vehicle manufectures listed in this catalogue are for comparison purposes only.
Siparişlerinizde parça kodu ile birlikte ölçülerinide bildiriniz.
When you are placing your orders, you are kindly requested to inform us dimensions of parts too.

INDEX

DİKMEN
OTOMOTİV SANAYİ ve TİC. LTD. ŞTİ.

Marka / Brand	Model / Model	Referans No / Referance No	Dikmen No:	Ürün Adı	Product Name	Sayfa / Page
SCANIA		317	9022001	SCANİA ÜST ÇAMURLUK	SCANIA TOP FENDER	389
SCANIA		317	9022002 L	SCANIA ARKA ÖN ÇAMURLUK SOL	SCANIA REAR / FRONT FENDER - LEFT	389
SCANIA		317	9022002 R	SCANIA ARKA ÖN ÇAMURLUK SAĞ	SCANIA REAR / FRONT FENDER - RIGHT	389
SCANIA		317	9022003	SCANİA ÇAMURLUK TUTUCU LASTİK	SCANIA FENDER HOLDER RUBBER	389
SCANIA			9022004 L	SCANİA ÇAMURLUK BAĞLANTISI ARKA SOL Y.M.	SCANIA FENDER FITTING REAR LEFT NEW MODEL	389
SCANIA			9022004 R	SCANİA ÇAMURLUK BAĞLANTISI ARKA SAĞ Y.M.	SCANIA FENDER FITTING REAR RIGHT NEW MODEL	390
SCANIA			9022005 L	SCANİA ÇAMURLUK BAĞLANTISI ÖN SOL CİVATASIZ	SCANIA FENDER FITTING FRONT LEFT WITHOUT SCREW	390
SCANIA			9022005 R	SCANİA ÇAMURLUK BAĞLANTISI ÖN SAĞ CİVATASIZ	SCANIA FENDER FITTING FRONT RIGHT WITHOUT SCREW	390
SCANIA			9022006	SCANİA ÇAMURLUK BAĞLANTI LASTİK ALTI SACI	SCANIA FENDER FITTING RUBBER BOTTOM SHEET	390
SCANIA			9022008 L	SCANİA ÇAMURLUK BAĞLANTISI ÖN SOL E.M.	SCANIA FENDER FITTING FRONT LEFT OLD MODEL	390
SCANIA			9022008 R	SCANİA ÇAMURLUK BAĞLANTISI ÖN SAĞ E.M.	SCANIA FENDER FITTING FRONT RIGHT OLD MODEL	390
SCANIA			9022009 L	SCANİA ÇAMURLUK BAĞLANTISI ARKA SOL CİVATALI E.M	SCANIA FENDER FITTING REAR LEFT WITH SCREW OLD MODEL	390
SCANIA			9022009 R	SCANİA ÇAMURLUK BAĞLANTISI ARKA SAĞ CİVATALI E.M	SCANIA FENDER FITTING REAR RIGHT WITH SCREW OLD MODEL	390
SCANIA			9022010	SCANIA ÇAMURLUK KOLU LASTİĞİ	SCANIA FENDER ARM RUBBER	391
SCANIA			9022012	SCANIA ÇAMURLUK ALTI PASPAS TAKIMI	SCANIA UNDER FENDER MAT SET	391
SCANIA			9022013 L	SCANIA ÇAMURLUK KAPAĞI SOL	SCANIA FENDER COVER LEFT	391
SCANIA			9022013 R	SCANIA ÇAMURLUK KAPAĞI SAĞ	SCANIA FENDER COVER RIGHT	391
SCANIA			9022014	SCANIA EKSOZ SUSTURUCU	SCANIA EXHAUST MUFFLER	391
SCANIA			9022015 L	SCANIA ÇEKİCİ ÇAMURLUK BAĞLANTI SACI KOLSUZ SOL	SCANIA FENDER FITTING SHEET WITHOUT ARM (LEFT)	391
SCANIA			9022015 R	SCANIA ÇEKİCİ ÇAMURLUK BAĞLANTI SACI KOLSUZ SAĞ	SCANIA FENDER FITTING SHEET WITHOUT ARM (RIGHT)	391
SCANIA			9022016	SCANİA ÜST ÇAMURLUK MİDİLLİ TİPİ	SCANIA TOP FENDER	391
VOLVO			1022001	VOLVO ÇEKİCİ ÜST ÇAMURLUK R/L V3	VOLVO TOP FENDER R/L V3	392
VOLVO			1022002	VOLVO ÇEKİCİ ÜST ÇAMURLUK V3 R/L (YÜKSEK TİP)	VOLVO TOP FENDER V3 R/L HIGH TYPE	392
VOLVO			1022003 L	VOLVO ÇEKİCİ ÖN ÇAMURLUK SOL V3 KERTİKLİ	VOLVO FRONT FENDER LEFT V3 NOTCHED	392
VOLVO			1022003 R	VOLVO ÇEKİCİ ÖN ÇAMURLUK SAĞ V3 KERTİKLİ	VOLVO FRONT FENDER RIGHT V3 NOTCHED	392
VOLVO			1022004	VOLVO ÇEKİCİ ARKA ÇAMURLUK R/L V3	VOLVO REAR FENDER R/L V3	392
VOLVO			1022005	VOLVO ÇEKİCİ ÖN ÇAMURLUK R/L V3	VOLVO FRONT FENDER R/L V3	392
VOLVO			1022006	VOLVO ÇEKİCİ ÜST ÇAMURLUK R/L V2	VOLVO TOP FENDER R/L V2	392
VOLVO			1022007	VOLVO ÇEKİCİ ÖN & ARKA ÇAMURLUK R/L V2	VOLVO FRONT&REAR FENDER R/L V2	392
VOLVO			1022008	VOLVO V2 ÜST ÇAMURLUK YÜKSEK TİP	VOLVO V2 TOP FENDER HIGH TYPE	393
VOLVO			1022009	VOLVO ÇAMURLUK LASTİĞİ EM KISA V2	VOLVO FENDER RUBBER OLD MODEL (SHORT) V2	393
VOLVO			1022010	VOLVO ÇEKİCİ ÇAMURLUK LASTİĞİ V3	VOLVO FENDER RUBBER V3	393
VOLVO			1022011	VOLVO ÇEKİCİ ÇAMURLUK KOLU V3	VOLVO FENDER ARM V3	393
VOLVO			1022012	VOLVO ÇEKİCİ ÇAMURLUK KOLU BAĞLANTISI ALT	VOLVO FENDER ARM FITTING BOTTOM	393
VOLVO			1022013	VOLVO ÇEKİCİ ÇAMURLUK KOLU BAĞLANTISI ÜST	VOLVO FENDER ARM FITTING TOP	393
VOLVO			1022014	VOLVO ARKA ÇAMURLUK KIZAĞI V2	VOLVO REAR FENDER SLIDE V2	393
VOLVO			1022015	VOLVO ÇAMURLUK KELEPÇESİ ÜST DEMİRİ V2	VOLVO FENDER CLAMP TOP IRON V2	393
VOLVO			1022016	VOLVO ÇAMURLUK KELEPÇE KEPİ KÜÇÜK TİP V2	VOLVO FENDER CLAMP PLATE SMALL TYPE V2	394
VOLVO			1022018	VOLVO ÇAMURLUK KOLU ÖN & ARKA R/L V2 YM	VOLVO FENDER ARM FRONT & REAR R/L V2 NEW MODEL	394
VOLVO			1022019	VOLVO ÇAMURLUK KOLU ÖN & ARKA R/L V2 EM	VOLVO FENDER ARM FRONT & REAR R/L V2 OLD MODEL	394
VOLVO			1022020	VOLVO ÇEKİCİ ARKA ÇAMURLUK ALT PASPAS TAK. V2 & V3	VOLVO REAR FENDER BOTTOM MAT SET V2 & V3	394
VOLVO			1022021	VOLVO KELEPÇE TAKIMI V3	VOLVO CLAMPING SET V3	394
VOLVO			1022022	VOLVO ÇAMURLUK KOLU YUVASI V2	VOLVO FENDER ARM HOLDER V2	394
VOLVO			1022023	VOLVO ÇEKİCİ ÇAMURLUK KOLU LASTİĞİ V3	VOLVO FENDER ARM RUBBER V3	394
VOLVO			1022024	VOLVO ÇEKİCİ ÇAMURLUK KOLU LASTİĞİ FH YM.V2	VOLVO FENDER ARM RUBBER FH NEW MODEL V2	394
VOLVO			1022025	VOLVO ÇEKİCİ ARKA ÇAMURLUK KOLU FH V1	VOLVO REAR FENDER ARM FH V1	395

Katalogda kullanılan resimler temsilidir. Siparişlerinizde katalogdaki bilgilerden faydalanınız.
All original numbers, marks and forum vehicle manufectures listed in this catalogue are for comparison purposes only.
Siparişlerinizde parça kodu ile birlikte ölçüleriniide bildiriniz.
When you are placing your orders, you are kindly requested to inform us dimensions of parts too.

"DÜNYAYI TAŞIYORUZ"

"WE CARRY THE WORLD"



DİKMEN
OTOMOTİV SANAYİ ve TİC. LTD. ŞTİ.

Büyük Kayacık Osb. Mah. 421 Sk. No:1/1 Selçuklu/Konya
Tel : +90 332 239 13 81 | 444 52 60 (pbx)

www.dikmenotomotiv.com.tr